Kod: **USF108P** *v.1.0 / II*

PL

Nazwa: **Ultralink FastEthernet Switch, 8xPoE+, 2xUpLink**

Zdjęcia produktów 360

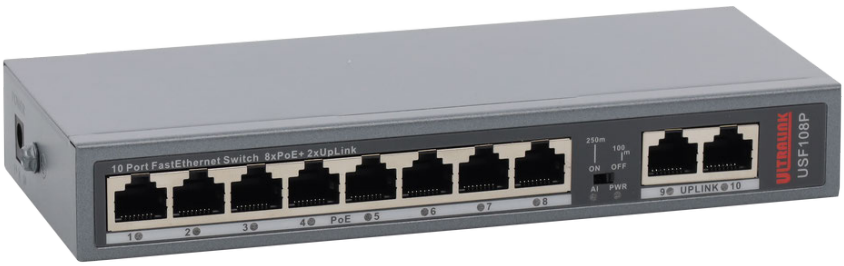





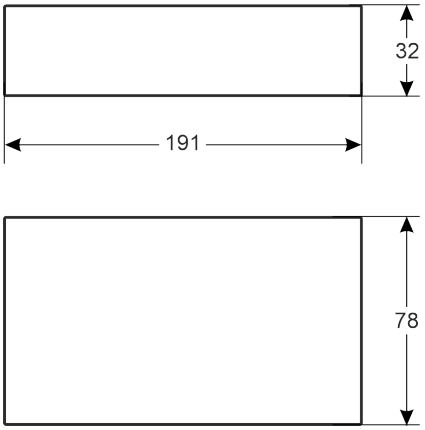

Przeznaczenie

Switch PoE przeznaczony jest do współpracy z urządzeniami pracujących w standardzie IEEE 802.3af/at, zapewniając zasilanie oraz transmisję danych za pomocą kabla sieci Ethernet (Cat. 5 lub wyższej). Technologia PoE zapewnia komunikację pomiędzy switchem, a podłączonym urządzeniem co pozwala na dostarczenie zasilania tylko do kompatybilnych ze standardem sprzętem, uwzględniając wymogi odnośnie zasilania. Ponadto switch jest wyposażony w dodatkowe funkcje jak Watchdog, VLAN, oraz tryb LongRange pozwalający na przyłączenie punktów oddalonych nawet do 200m.

Dane techniczne:

Zasilanie:	100 - 240 V AC desktop: 90 W / 1.75 A
Porty:	10
Porty PoE RJ45:	8 x 10/100 Mb/s - IEEE 802.3af/at 52V DC, 30W/port, max.90W Tryb Long Range: OFF – 100m/100Mb/s lub ON – 200m/10Mb/s (porty 1÷8)
UPLINK Porty RJ45:	2 x 10/100 Mb/s
Wymiary:	191 x 32 x 78 [mm, +/-2]
Montaż:	standard
Sygnalizacja:	sygnalizacja optyczna LED
Uwagi:	funkcja VLAN funkcja watchdog
Gwarancja:	2 lata
Deklaracje:	CE

Cechy

- Switch 10 portów
- 8 portów PoE 10/100 Mb/s (transfer danych i zasilanie)
- 2 porty 10/100 Mb/s (UP LINK)
- Tryb Long Range (do 200m)
- 30W dla każdego portu PoE, obsługa urządzeń zgodnych ze standardem IEEE 802.3af/at (PoE+)
- Obsługa funkcji auto-learning i auto-aging adresów MAC (tablica wielkości 1K)
- Zasilacz typu desktop PSD520175 52 V DC/1,75 A/90 W max. w zestawie
- Dodatkowe funkcje:
  - VLAN
  - Watchdog
- Sygnalizacja optyczna
- Gwarancja – 2 lata

Zastosowanie

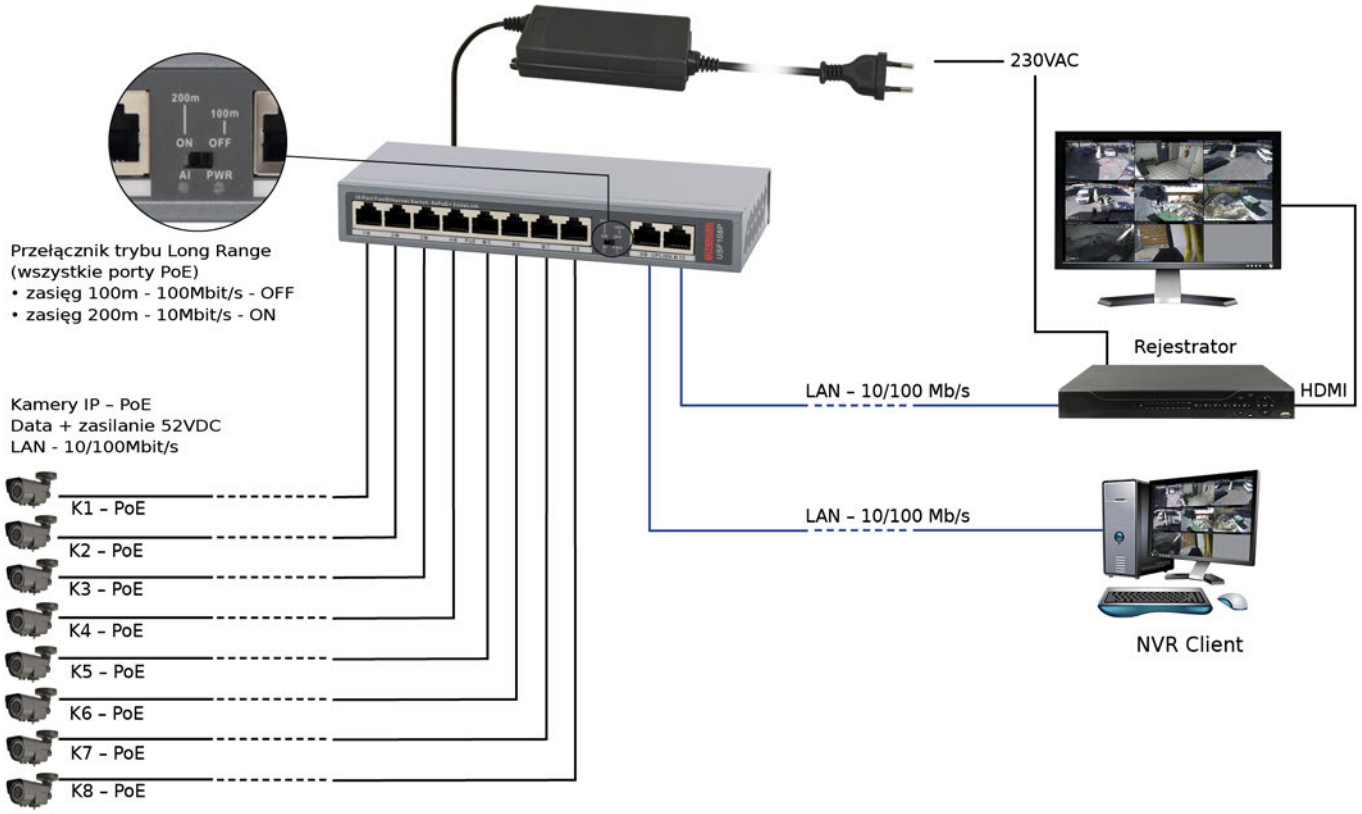

tel.: +48-14-610-19-40
e-mail: biuro@pulsar.pl
www.pulsar.pl