Arkusz danych produktu

Specyfikacje



Wyłącznik, EasyPact CVS100F, 36kA, 415VAC, wyzwalacz TMD 32A, 4P 3d

LV510342

Parametry podstawowe

Gama produktów	EasyPact
Gama produktów	Easypact CVS100...250
Nazwa produktu	EasyPact CVS
Skrócona nazwa urządzenia	CVS100F
Typ produktu lub komponentu	Wyłącznik
Zastosowanie urządzenia	Dystrybucja
Ilość biegunów	4P
liczba zbezpieczonych biegunów	3d
Earth leakage protection (Vigi add on)	Bez
Prąd znamionowy [In]	32 A w 40 °C
Rodzaj sieci	Prąd przemienny (AC)
Kategoria użytkowania	Kategoria A
[Icu] Breaking capacity	36 kA Icu w 440 V Prąd przemienny (AC) 50/60 Hz zgodnie z IEC 60947-2 36 kA Icu w 380/415 V Prąd przemienny (AC) 50/60 Hz zgodnie z IEC 60947-2 70 kA Icu w 220/240 V Prąd przemienny (AC) 50/60 Hz zgodnie z IEC 60947-2
nazwa wyzwalacza	TM-D
technologia wyzwalacza	Termomagnetyczny
[In] prąd znamionowy	32 A w 40 °C
Rodzaj zabezpieczenia	Zabezpieczenie zwarciowe (magnetyczne) Zabezpieczenie przeciążeniowe (cieplne)

Parametry uzupełniające

znamionowe napięcie udarowe wytrzymywane [Uimp]	8 kV conforming to EN/IEC 60947-2
Częstotliwość sieci	50/60 Hz
Symbol zdolności wyłączania	F
[Ics] znamionowy prąd wyłączalny eksploatacyjny	18 kA w 440 V Prąd przemienny (AC) 50/60 Hz zgodnie z IEC 60947-2 36 kA w 380/415 V Prąd przemienny (AC) 50/60 Hz zgodnie z IEC 60947-2 70 kA w 220/240 V Prąd przemienny (AC) 50/60 Hz zgodnie z IEC 60947-2
położenie neutralne	LEFT
Trwałość mechaniczna	30000 cykl
Trwałość elektryczna	12000 cykl 415 V In zgodnie z IEC 60947-2
Typ sterowania	Dźwignia
zakres nastaw zabezpieczenia cieplnego	22,4…32 A

Wyłączenie odpowiedzialności: Niniejsza dokumentacja nie pełni funkcji zastępczej i nie powinna być wykorzystywana do określenia niezawodności lub przydatności opisanych w niej produktów do konkretnych zastosowań użytkownika

nastawa zabezpieczenia przewodu neutralnego	Bez ochrony (3d)
Regulacja prądu przeciążeniowego [Ir]	Regulowany
zakres regulacji prądu przeciążeniowego [Ir]	0,7...1 x In
opóźnienie zabezpieczenia przeciążeniowego [tr]	Wartość stała
zakres regulacji prądu zwarciowego [Ii]	Stacjonarny
zakres regulacji bezzwłocznego załączania	400 A
wskazanie położenia styku	Tak
Podstawa montażowa	Płyta
Sposób montażu	Stacjonarny
przyłącza górne	Przednie
przyłącza dolne	Przednie
Przyłącza - zaciski	Połączenie za pomocą wkrętów
Rozstaw podłączeń	35 mm
Kod zgodności	CVS100
Szerokość	140 mm
głębokość	86 mm
wysokość	161 mm
Masa produktu	1,9 kg

Środowisko pracy

Normy	IEC 60947-2 EN 60947-2
Certyfikaty produktu	GOST IEC
Klasa ochrony przed udarami elektrycznymi	Klasa ii
Stopień zanieczyszczenia	3 zgodnie z IEC 60664-1
Stopień ochrony IP	IP40
Temperatura otoczenia dla pracy urządzenia	-25…70 °C
Temepratura otoczenia dla przechowywania	-50…85 °C

Jednostka opakowania

Jednostka miary opakowania 1	PCE
Ilość jednostek w opakowaniu 1	1
Wysokość opakowania 1	14 cm
Szerokość opakowania 1	15 cm
Długość opakowania 1	19 cm
Waga opakowania 1	2,6 kg
Jednostka miary opakowania 2	S03
Ilość jednostek w opakowaniu 2	6
Wysokość opakowania 2	30 cm
Szerokość opakowania 2	30 cm

Długość opakowania 2	40 cm
Waga opakowania 2	15,6 kg

Warunki gwarancji

Gwarancja (w miesiącach)	18

Environmental Data

Firma Schneider Electric dąży do osiągnięcia statusu zerowej emisji netto do 2050 r. dzięki partnerstwom w łańcuchu dostaw, materiałom o mniejszym wpływie na środowisko i gospodarce obiegu zamkniętego za pośrednictwem naszej trwającej kampanii "Use Better, Use Longer, Use Again" w celu wydłużenia żywotności produktów i możliwości recyklingu.

Environmental Data - objaśnienie >

Jak oceniamy zrównoważony rozwój produktów >

Wpływ na środowisko

Całkowity ślad węglowy w całym cyklu życia	**236 kg CO2 eq.**
Ślad węglowy fazy produkcji [A1–A3]	**22 kg CO2 eq.**
Ślad węglowy fazy dystrybucji [A4]	**0.4 kg CO2 eq.**
Ślad węglowy fazy instalacji [A5]	**0.3 kg CO2 eq.**
Ślad węglowy fazy użytkowania [B2, B3, B4, B6]	**208 kg CO2 eq.**
Ślad węglowy fazy końca życia [C1–C4]	**5 kg CO2 eq.**
Ujawnienie informacji o wpływie na środowisko	**Środowiskowy profil produktu**

Use Better

Materiały i opakowania

Opakowanie wykonane z kartonu pochodzącego z recyklingu	**Tak**
Opakowanie bez tworzywa sztucznego	**Nie, zminimalizowaliśmy użycie plastiku w opakowaniu zgodnie z przepisami i z uwzględnieniem norm jakości i bezpieczeństwa**
Numer SCIP	**49bf38c5-56a0-475d-90bd-a88ef3d2ace2**
Dyrektywa RoHS UE	**Zgodny z przepisami o wyłączeniu**
Rozporządzenie REACh	**Referencja zawiera SVHC powyżej wartości progowej**

Use Longer

Wydłużenie żywotności

Naprawa	**Nie**

Use Again

Przepakowanie i regeneracja

Potencjał recyklingu, w %	**51**
Kulistość – profil	**Nie są wymagane żadne specjalne operacje związane z recyklingiem**
Odbiór	**Tak**
Etykieta WEEE	**Produkt należy zutylizować zgodnie z obowiązującymi na terenie Unii Europejskiej przepisami dotyczącymi odpadów i nie może on zostać wyrzucony wraz ze zwykłymi odpadami.**

Dimensions Drawings

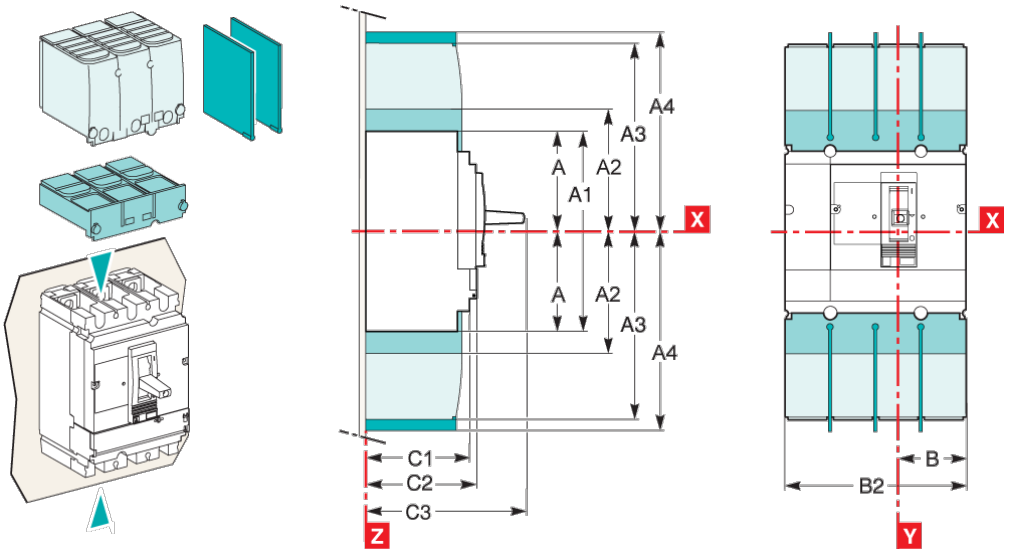

Type	A	A1	A2	A3	A4	A5	A6	A7	A8	A9	B	B1	B2	C1	C2	C3	E1
CVS100/160/250	80.5	161	94	145	178.5	155.5	236	169	220	253.5	52.5	105	140	81	86	111(2)	62.5
CVS400/630	127.5	255	142.5	200	237	227.5	355	242.5	300	337	70	140	185	95.5	110	168	100
Type	**E2**	**E3**	**E4**	**E5**	**E6**	**E7**	**E8**	**F1**	**F2**	**F3**	**G1**	**G2**	**G3**	**G4**	**G5**	**ØT**	**U**
CVS100/160/250	125	70	140	137.5	200	145	215	35	17.5	70	95	75	13.5	23	17.5	24	y 32
CVS400/630	200	113.5	227	200	300	213.5	327	45	22.5	90	-	-	-	-	-	32	y 35

(2) C3=126mm for EasyPact CVS250B/F.

Assembly

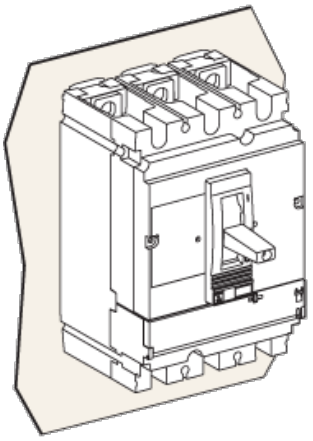

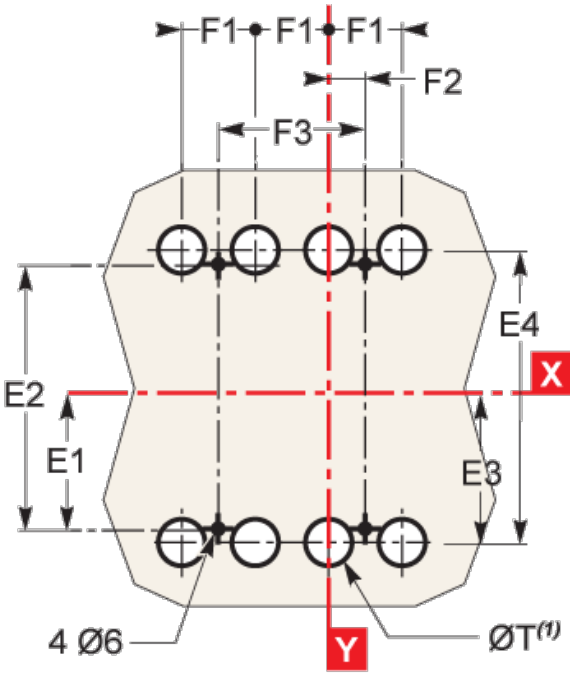

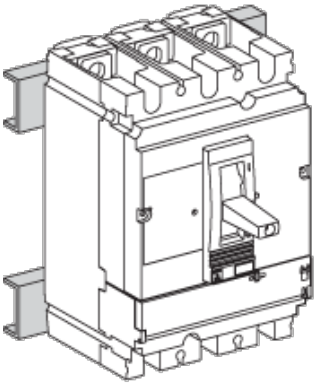

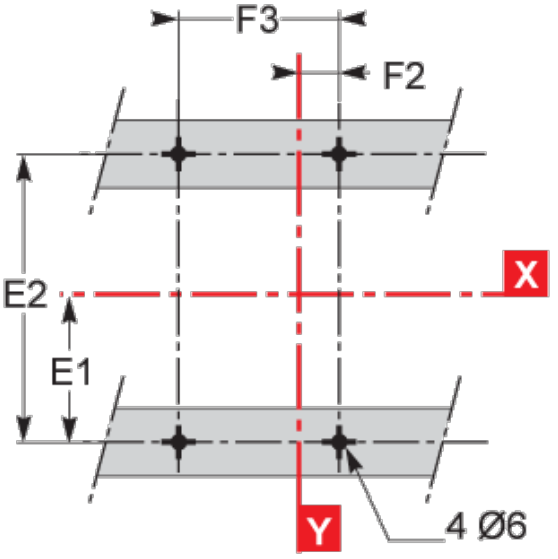

Type	A	A1	A2	A3	A4	A5	A6	A7	A8	A9	B	B1	B2	C1	C2	C3	E1
CVS100/160/250	80.5	161	94	145	178.5	155.5	236	169	220	253.5	52.5	105	140	81	86	111(2)	62.5
CVS400/630	127.5	255	142.5	200	237	227.5	355	242.5	300	337	70	140	185	95.5	110	168	100
Type	**E2**	**E3**	**E4**	**E5**	**E6**	**E7**	**E8**	**F1**	**F2**	**F3**	**G1**	**G2**	**G3**	**G4**	**G5**	**ØT**	**U**
CVS100/160/250	125	70	140	137.5	200	145	215	35	17.5	70	95	75	13.5	23	17.5	24	y 32
CVS400/630	200	113.5	227	200	300	213.5	327	45	22.5	90	-	-	-	-	-	32	y 35

(2) C3=126mm for EasyPact CVS250B/F.

Performance Curves

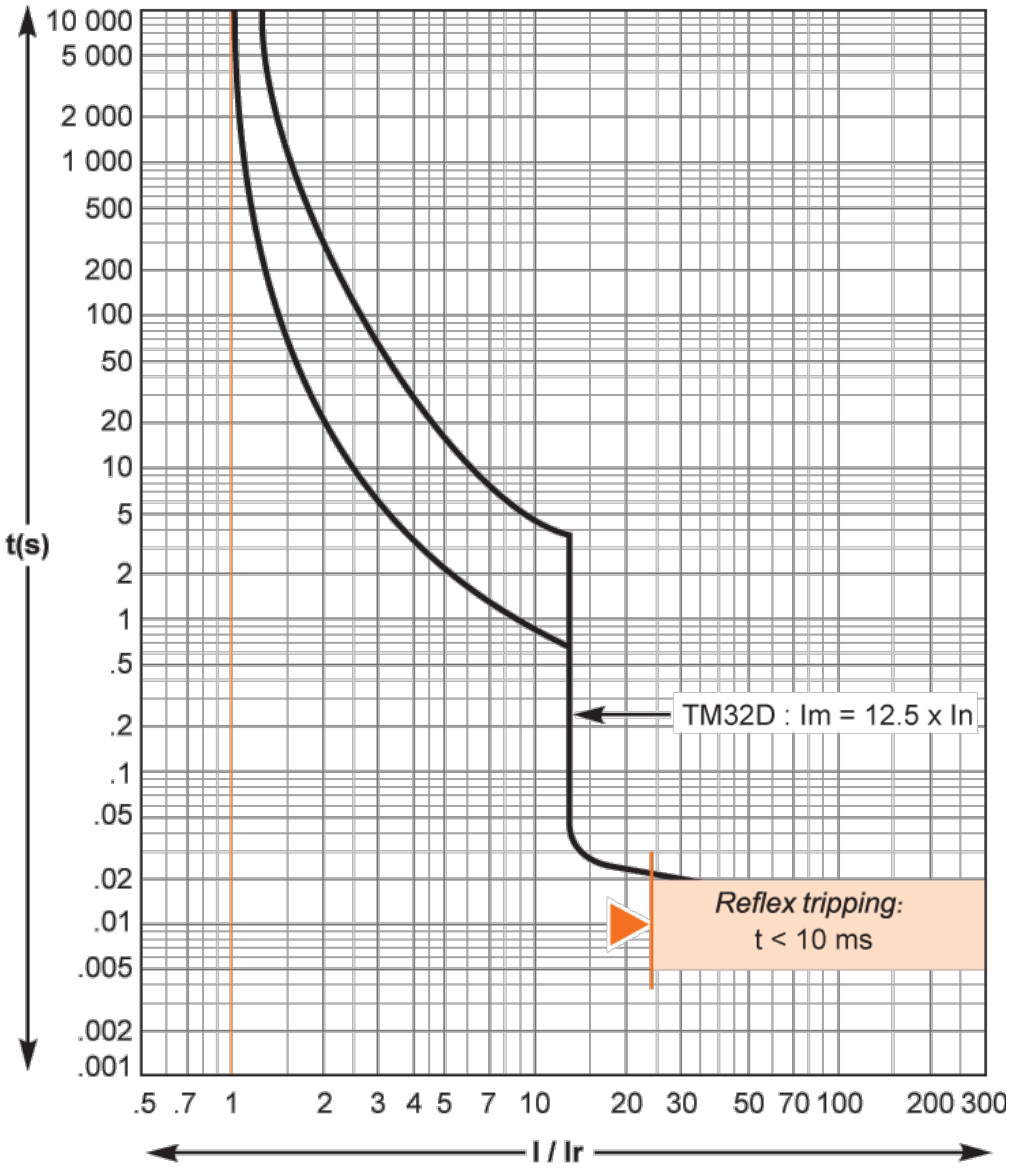

Offer Marketing Illustration

Product benefits / Features



Offer Marketing Illustration

Product benefits / Features



Offer Marketing Illustration

Product benefits / Features



Offer Marketing Illustration

Product benefits / Features



Offer Marketing Illustration

Product benefits / Features



Offer Marketing Illustration

Product benefits / Features



Technical Illustration

Assembly's dimensions

