SIEMENS

Karta informacyjna 3RV2021-1HA10

Siemens EcoTech



Wyłącznik wielkość S0 do ochrony silnika, CLASS 10 wyzwalacz A 5,5...8 A wyzwalacz N 104 A przyłącze śrubowe standardowa zdolność załączania

Nazwa markowa produktu	SIRIUS
oznaczenie produktu	Wyłącznik silnikowy
wykonanie produktu	Do ochrony silnika
oznaczenie typu produktu	3RV2
Ogólne dane techniczne	
wyposażenie produktu wyłącznika ochrony silnikowej urządzenie kompletne z zabezpieczeniem	Tak
wielkość wyłącznika	S0
Wielkość stycznika możliwego do łączenia w kombinacje charakterystyczny dla firmy	S00, S0
funkcja produktu funkcjonalność odłącznika	Tak
rozszerzenie produktu przełącznik pomocniczy	Tak
Strata mocy [W] w przypadku wartości znamionowej prądu	
● w przypadku AC w stanie rozgrzanym	9,25 W
● w przypadku AC w stanie rozgrzanym na biegun	3,1 W
rodzaj obliczania strat mocy zależny od bieguna	kwadratowy
napięcie izolacji przy stopniu zanieczyszczenia 3 przy AC wartość znamionowa	690 V
wytrzymałość na napięcie udarowe wartość znamionowa	6 kV
Maksymalne dopuszczalne napięcie dla bezpiecznej izolacji	
● w sieciach z nieuziemionym punktem gwiazdowym pomiędzy obwodem głównym a pomocniczym	400 V
● w sieciach z uziemionym punktem gwiazdowym pomiędzy obwodem głównym a pomocniczym	400 V
stopień ochrony IP	
● strona czołowa zgodnie z IEC 60529	IP20
● od przodu	IP20
● zacisku przyłączeniowego	IP20
odporność na wstrząsy zgodnie z IEC 60068-2-27	25g / 11 ms
trwałość mechaniczna (liczba cykli łączeniowych)	
● zestyków głównych typowa	100 000
● zestyków pomocniczych typowa	100 000
żywotność elektryczna (cykle łączeniowe) typowa	100 000
oznaczenie środków roboczych zgodnie z IEC 81346-2:2009	Q
prąd ciągły wartość znamionowa	8 A
Dyrektywa RoHS (dzień/miesiąc/rok)	10/01/2009
Waga netto na jedn.	0,356 g

Zmiany zastrzeone
© Copyright Siemens

Warunki środowiska	
wysokość montażu przy wysokości nad poziomem morza maksymalny	2 000 m
temperatura otoczenia	
● podczas pracy	-20 ... +60 °C
● podczas magazynowania	-50 ... +80 °C
● podczas transportu	-50 ... +80 °C
Kompensacja temperatury	-20 ... +60 °C
względna wilgotność powietrza podczas pracy	10 ... 95 %
Obwód główny	
liczba biegunów dla głównego obwodu prądowego	3
regulowana wartość progowa prądu wyzwalacza przeciążeniowego zależnego od prądu	5,5 ... 8 A
rodzaj napięcia dla głównego obwodu prądowego	AC
napięcie robocze	
● wartość znamionowa	690 V
● wartość znamionowa	20 ... 690 V
● przy AC-3 wartość znamionowa maksymalny	690 V
● przy AC-3e wartość znamionowa maksymalne	690 V
częstotliwość robocza wartość znamionowa	50 ... 60 Hz
prąd roboczy wartość znamionowa	8 A
prąd roboczy	
● przy AC-3 przy 400 V wartość znamionowa	8 A
● przy AC-3e przy 400 V wartość znamionowa	8 A
moc robocza	
● przy AC-3	
— przy 230 V wartość znamionowa	1,5 kW
— przy 400 V wartość znamionowa	3 kW
— przy 500 V wartość znamionowa	4 kW
— przy 690 V wartość znamionowa	5,5 kW
● przy AC-3e	
— przy 230 V wartość znamionowa	1,5 kW
— przy 400 V wartość znamionowa	3 kW
— przy 500 V wartość znamionowa	4 kW
— przy 690 V wartość znamionowa	5,5 kW
● częstotliwość przełączania przy AC-3 maksymalny	15 1/h
● częstość przełączania przy AC-3e maksymalna	15 1/h
Obwód pomocniczy	
rodzaj napięcia dla obwodu pomocniczego i obwodu prądu sterowania	AC/DC
liczba zestyków rozwiernych dla styków pomocniczych	0
liczba zestyków zwiernych dla styków pomocniczych	0
liczba zestyków przełącznych dla styków pomocniczych	0
Funkcja ochronna i monitorowania	
funkcja produktu	
● wykrywanie zwarć doziemnych	Nie
● kontrola zaniku fazy	Tak
klasa wyzwalania	CLASS 10
Wykonanie wyzwalacza przeciążeniowego	Termiczny
● zdolność wyłączeniowa granicznego prądu zwarcia (Icu) przy AC przy 240 V wartość znamionowa	100 kA
● zdolność wyłączeniowa granicznego prądu zwarcia (Icu) przy AC przy 400 V wartość znamionowa	100 kA
● zdolność wyłączeniowa granicznego prądu zwarcia (Icu) przy AC przy 500 V wartość znamionowa	42 kA
● zdolność wyłączeniowa granicznego prądu zwarcia (Icu) przy AC przy 690 V wartość znamionowa	6 kA
zdolność wyłączeniowa eksploatacyjnego prądu zwarcia (Ics) przy AC	

Zmiany zastrzeone
© Copyright Siemens

● przy 240 V wartość znamionowa	100 kA
● przy 400 V wartość znamionowa	100 kA
● przy 500 V wartość znamionowa	42 kA
● przy 690 V wartość znamionowa	4 kA
Wartość progowa prądu bezzwłocznego wyzwalacza zwarciowego	104 A
Dane znamionowe UL/CSA	
Prąd pełnego obciążenia (FLA) dla trójfazowego silnika AC	
● przy 480 V wartość znamionowa	8 A
● przy 600 V wartość znamionowa	8 A
Oddawana moc mechaniczna [hp]	
● dla jednofazowego silnika AC	
— przy 110/120 V wartość znamionowa	0,33 hp
— przy 230 V wartość znamionowa	1 hp
● dla trójfazowego silnika AC	
— przy 200/208 V wartość znamionowa	2 hp
— przy 220/230 V wartość znamionowa	2 hp
— przy 460/480 V wartość znamionowa	5 hp
— przy 575/600 V wartość znamionowa	5 hp
Ochrona zwarciowa	
funkcja produktu ochrona zwarciowa	Tak
Wykonanie wyzwalacza zwarciowego	Magnetyczny
Świadectwo kwalifikacyjne zgodnie z dyrektywą produktową ATEX 2014/34/UE	DMT 02 ATEX F 001
Rodzaj budowy przeciwwybuchowej zgodnie z dyrektywą produktową ATEX 2014/34/UE	Ex II (2) GD
Instalacja/ Mocowanie/ Wymiary	
pozycja montażowa	Dowolny
rodzaj montażu	Mocowanie śrubowe zatrzaskowe na szynie montażowej 35 mm zgodnie z DIN EN 60715
rodzaj mocowania wyłącznika do ochrony transformatora, generatora i instalacji opcjonalnie montaż na szynie montażowej	Tak
wysokość	97 mm
szerokość	45 mm
głębokość	97 mm
● odległość do zachowania przy montażu szeregowym	
— do przodu	0 mm
— do tyłu	0 mm
— w górę	50 mm
— w dół	50 mm
— na boki	0 mm
● odległość do zachowania do części uziemionych	
— do przodu	0 mm
— do tyłu	0 mm
— w górę	50 mm
— na boki	30 mm
— w dół	50 mm
● odległość do zachowania do części czynnych	
— do przodu	0 mm
— do tyłu	0 mm
— w górę	50 mm
— w dół	50 mm
— na boki	30 mm
● Odstęp do zachowania od uziemionych części przy 400 V	
— w dół	30 mm
— do góry	30 mm
— z boku	9 mm
● Odstęp do zachowania od części pod napięciem przy 400 V	

© Copyright Siemens

— w dół	30 mm
— do góry	30 mm
— z boku	9 mm
● Odstęp do zachowania od uziemionych części przy 500 V	
— w dół	30 mm
— do góry	30 mm
— z boku	9 mm
● Odstęp do zachowania od części pod napięciem przy 500 V	
— w dół	30 mm
— do góry	30 mm
— z boku	9 mm
● Odstęp do zachowania od uziemionych części przy 690 V	
— w dół	50 mm
— do góry	50 mm
— z tyłu	0 mm
— z boku	30 mm
— z przodu	0 mm
● Odstęp do zachowania od części pod napięciem przy 690 V	
— w dół	50 mm
— do góry	50 mm
— z tyłu	0 mm
— z boku	30 mm
— z przodu	0 mm
Przyłącza/ Zaciski	
część składowa produktu zdejmowany zacisk do obwodu pomocniczego i prądu sterowania	Nie
wykonanie przyłącza elektrycznego	
● dla głównego obwodu prądowego	Przyłącze śrubowe
schemat przyłączeniowy złącza elektrycznego dla głównego obwodu prądowego	Góra i dół
rodzaj przekrojów poprzecznych możliwych do podłączenia przewodów	
● dla styków głównych	
— jednożyłowy lub wielożyłowy	2x (1 ... 2,5 mm²), 2x (2,5 ... 10 mm²)
— typu linka z tulejką kablową	2x (1 ... 2,5 mm²), 2x (2,5 ... 6 mm²), 1x 10 mm²
● przy przewodach AWG dla styków głównych	2x (16 ... 12), 2x (14 ... 8)
przekrój możliwego do podłączenia przewodu dla styków głównych	
● jednożyłowy lub wielożyłowy	1 ... 10 mm²
● typu linka z tulejką kablową	1 ... 10 mm²
numer AWG jako zakodowany przekrój przyłączanego przewodu dla styków głównych	16 ... 8
moment dokręcania	
● zestyków głównych w przyłączu śrubowym minimalny ... moment dokręcenia dla styków głównych przy zacisku śrubowym maksymalny	2 ... 2,5 N·m
wykonanie końcówki wkrętaka	Średnica 5 do 6 mm
wielkość końcówki wkrętaka	Pozidriv 2
wykonanie gwintu śruby zaciskowej	
● dla styków głównych	M4
Dane związane z bezpieczeństwem	
funkcja produktu nadaje się do funkcji bezpieczeństwa	Tak
Możliwość zastosowania	
● bezpieczne włączanie	Nie
● bezpieczne wyłączanie	Tak
Okres użytkowania maksymalny	10 a
kontrola okres użytkowania związany z zużyciem konieczne	Tak
Udział niebezpiecznych awarii z wysokim współczynnikiem przywołania zg. z SN 31920	
●	40 %

Zmiany zastrzeone
© Copyright Siemens

•	50 %
Wartość B10 z wysokim współczynnikiem przywołania zg. z SN 31920	5 000
Współczynnik awarii [FIT] z wysokim współczynnikiem przywołania zg. z SN 31920	50 FIT
ISO 13849	
typ urządzenia zgodnie z ISO 13849-1	3
przewymiarowanie zgodnie z ISO 13849-2 konieczne	Tak
IEC 61508	
Rodzaj urządzenia bezpiecznego zg. z IEC 61508-2	Typ A
Wartość T1	
• dla testowego interwału lub czasu życia zgodnie z IEC 61508	10 a
Bezpieczeństwo elektryczne	
stopień ochrony IP strona czołowa zgodnie z IEC 60529	IP20
ochrona przed dotykiem od strony czołowej zgodnie z IEC 60529	zabezpieczony przed wetknięciem palców w przypadku prostopadłego dotknięcia z przod
Wyświetlacz	
wykonanie wskaźnika dla statusu przełączania	Przełącznik
Zezwolenia Certyfikaty	
deklaracja środowiskowa produktu	
• współczynnik ocieplenia globalnego [eq CO2] / podczas produkcji	2.68 kg
• współczynnik ocieplenia globalnego [eq CO2] / na etapie dystrybucji	0.143 kg
• współczynnik ocieplenia globalnego [eq CO2] / podczas eksploatacji	72.7 kg
• współczynnik ocieplenia globalnego [eq CO2] / po End of Life	-0.445 kg
• współczynnik ocieplenia globalnego [eq CO2] / ogółem	75.078 kg

Environment | **General Product Approval**

Environmental Confirmations

General Product Approval | **For use in hazardous locations**

For use in hazardous locations | **Test Certificates** | **Maritime application**

ATEX

Special Test Certificate | Type Test Certificates/Test Report

ABS

Maritime application | **other**

LRS PRS RINA

Miscellaneous | Confirmation | Miscellaneous

other | **Railway**

Zmiany zastrzeone
© Copyright Siemens

Confirmation

Special Test Certific-ate

Więcej informacji

Informacje dotyczące opakowania
Informacje dotyczące opakowania
Information for data generation and storage
https://support.industry.siemens.com/cs/ww/en/view/109995012
Information- and Downloadcenter
https://www.siemens.com/ic10
Industry Mall (System zamawiania online)
https://mall.industry.siemens.com/mall/pl/pl/Catalog/product?mlfb=3RV2021-1HA10
Service&Support
https://support.industry.siemens.com/cs/ww/en/ps/3RV2021-1HA10
Image database (product images, 2D dimension drawings, 3D models, device circuit diagrams, EPLAN macros, ...)
https://www.automation.siemens.com/bilddb/cax_de.aspx?mlfb=3RV2021-1HA10&lang=en
CAx-Online-Generator
https://support.automation.siemens.com/WW/CAXorder/default.aspx?lang=en&mlfb=3RV2021-1HA10
Krzywe charakterystyczne
https://curves.simaris.siemens.com/curves/<mmp_prod_noCOMP="HAUPT"></mmp_prod__no>

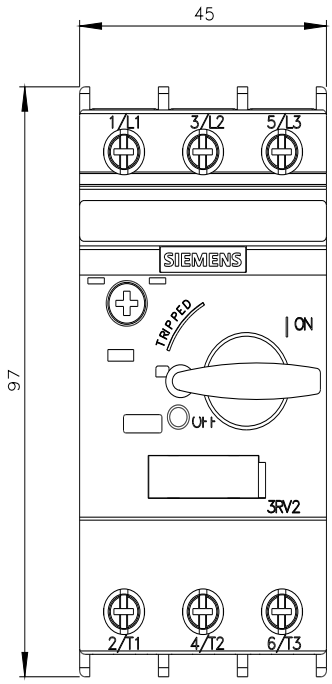

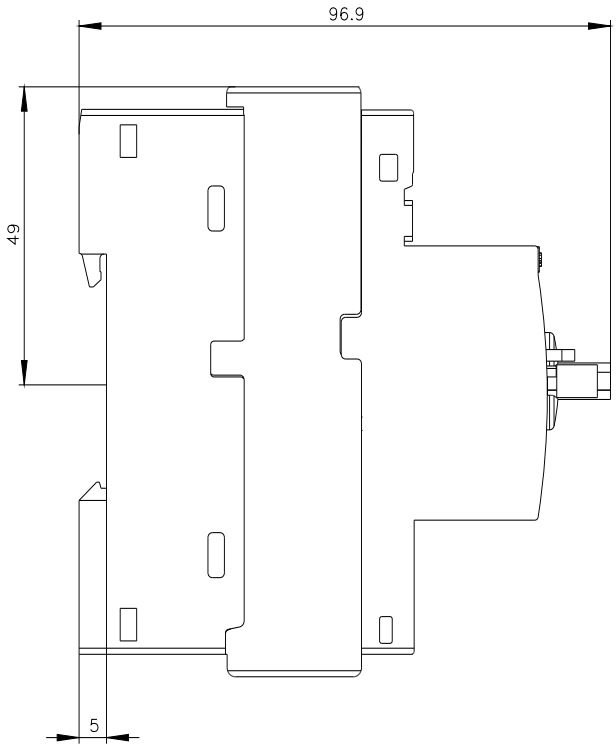

Zmiany zastrzeone
© Copyright Siemens

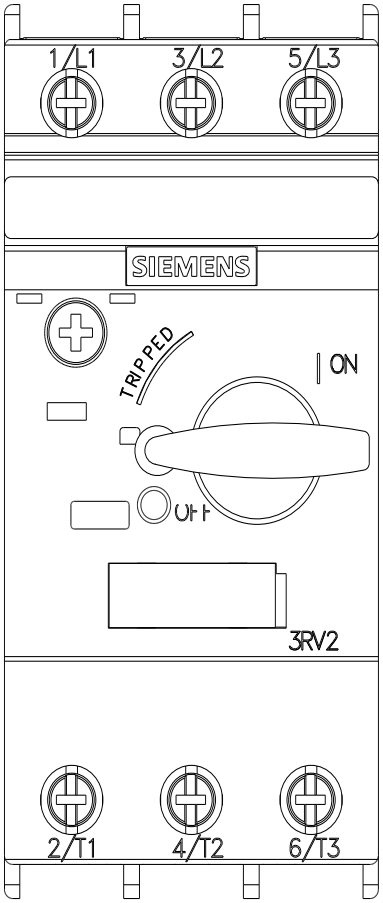

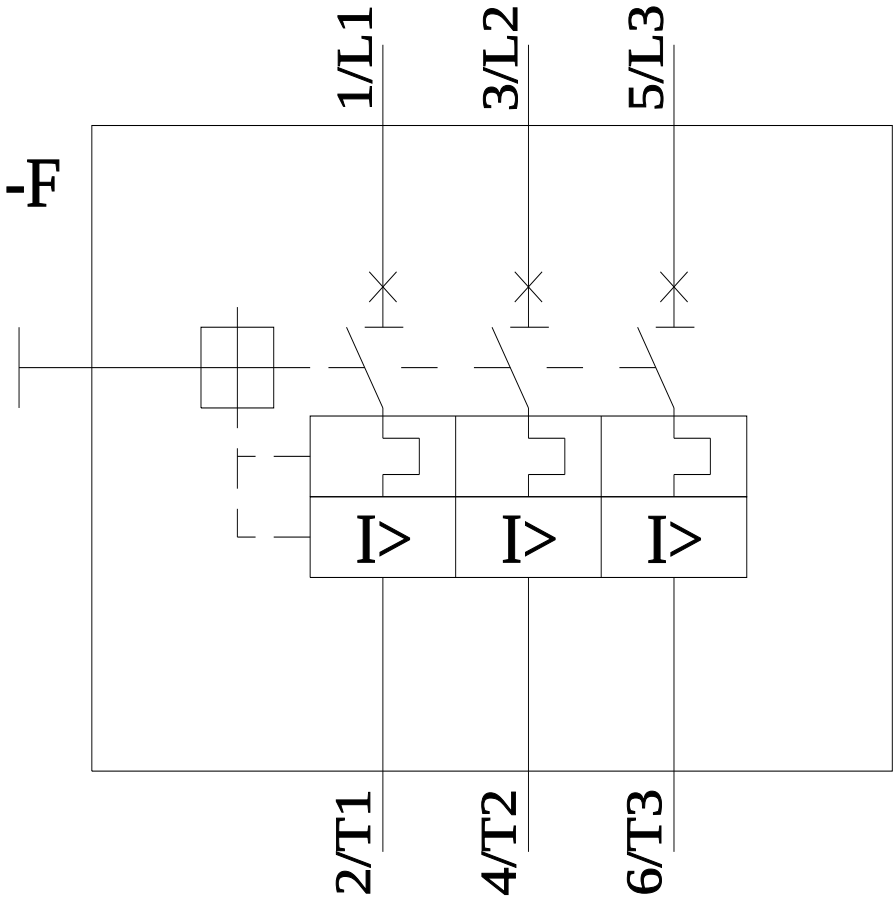

Ostatnia zmiana: 5.05.2026

Zmiany zastrzeone
© Copyright Siemens