Product Data Sheet
GW27042
27 COMBI



Kompletny, uniwersalny system obudów modułowych, doskonale integrowalny z produktami z serii do użytku domowego SYSTEM i umożliwiający spełnianie wysokich wymogów bezpieczeństwa instalacji montowanych w środowiskach mieszkalnych, handlowych i uprzemysłowionych. Seria produktów COMBI 27 dostępna jest zarówno w wykonaniu IP40, jak i w wykonaniu wodoszczelnym o stopniu ochrony IP55, IP65 oraz IP66, zalecanym do wszystkich zastosowań zewnętrznych narażonych na działanie skrajnych warunków atmosferycznych.

Opis	2 miejsca	Kolor	Szary RAL 7035
Drzwiczki lampy	Z membraną	Kolor drzwi	Przezroczysty
Liczba otworów do wybicia Ø23	3 po bokach / 1 na dole	Liczba otworów Ø 23 z dławikiem kablowym	1
Typy wybitych otworów	Wymienne przy użyciu narzędzia	Ochrona IP	IP55
Klasa Izolacji	II	Odporność na wstrząsy	IK07
Śruby pokrywy	Stal nierdzewna	Moment dokręcania moment dokręcania śrub	0.8 NM
Śred. zewn. LxHxD (mm)	66x82x65	Próba rozżarzonym drutem	650 °C
Twardość kulkowa	70 °C	Norma	(EN 60670-1)
Montaż Temperatury	-25 +60 °C	Electrocod	0212

BEHAVIOUR WITH CHEMICAL AND ATMOSPHERIC AGENTS

Saline solution	Acids		Bases		Solvents				Mineral oil	UV rays
	Concentrated	Diluited	Concentrated	Diluited	Hexane	Benzol	Acetone	Alcohol		
Resistant	Limited resistance	Resistant	Resistant	Resistant	Limited resistance	Not resistant	Not resistant	Not resistant	Limited resistance	Resistant

DIMENSIONAL

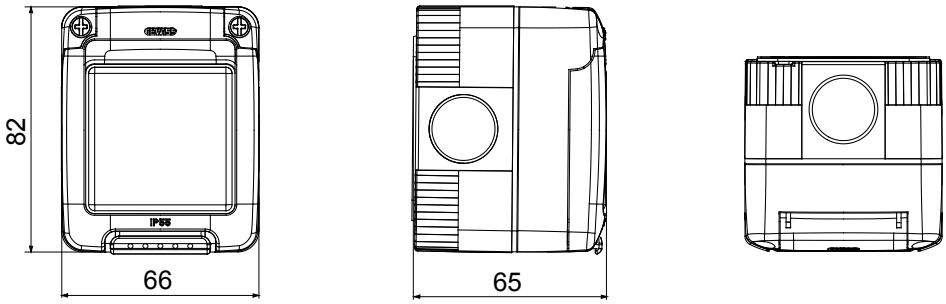

TECHNICAL SYMBOLOGY



Wymienne przy użyciu narzędzia | IP55 | II | IK07 | 650 °C | 70 °C

STANDARDS/APPROVALS

GEWISS S.p.A. Via Domenico Bosatelli 1
24069 Cenate Sotto - Bergamo - Italy
tel. +39 035 94 61 11 fax +39 035 94 69 09

www.gewiss.com
sat@gewiss.com
Last update 07/08/2026

Data, measures, designs and pictures are shown only as informative purposes, and could be changed without previous notice