IL PB BK DP/V1-PAC - Bramka magistrali

2862246

https://www.phoenixcontact.com/pl/produkty/2862246

Dane zawarte w tym dokumencie PDF zostały wygenerowane z naszego katalogu online. Kompletne dane znajdują się w dokumentacji użytkownika. Obowiązują ogólne warunki użytkowania dla materiałów pobieranych.

CRA READY



Inline, Łącznik magistrali, PROFIBUS DP, Gniazdo D-SUB 9, prędkość transmisji w magistrali lokalnej: 500 kBit/s, stopień ochrony: IP20, Z wtykiem Inline i polem opisowym

Opis produktu

Łącznik magistralny jest przeznaczony do sieci PROFIBUS, gdzie służy jako ogniwo łączące sieć z systemem I/O Inline. Do łącznika magistralnego można podłączyć maks. 63 urządzenia Inline. Łącznik magistralny obsługuje maksymalnie 16 urządzeń PCP. Do zintegrowania stacji Inline w systemie programowania jest dostępny odpowiedni plik GSD. Plik można również pobrać ze strony www.phoenixcontact.com/products z danym produktem. Ten łącznik magistralny nie obsługuje modułów PROFIsafe. W takim przypadku należy użyć łącznika magistralnego IL PB BK DI8 DO4/EF-PAC. Ten łącznik magistralny nie obsługuje iskrobezpiecznych złączek Inline, odpowiednich złączek zasilających oraz złączki odłącznikowej, tzn. wszystkich artykułów IB IL EX .... W takim przypadku należy użyć łącznika magistralnego IL PB BK DI8 DO4/EF-PAC.

Korzyści

- Połączenie INTERBUS poprzez 9-biegunowe gniazdo D-SUB
- Prędkość transmisji danych PROFIBUS od 9,6 kb/s do 12 Mb/s
- Separacja galwaniczna między interfejsem PROFIBUS a logiką
- Przełącznik DIP do ustawiania adresu PROFIBUS
- Obsługa adresów PROFIBUS od 0 do 126
- DP/V1 do urządzenia nadrzędnego klasy 1 i 2

Dane handlowe

Numer artykułu	2862246
Jednostka opakowania	1 Szt.
Minimalne zamówienie	1 Szt.
Klucz sprzedaży	DRI112
Klucz produktu	DRI112
GTIN	4017918907471

Waga jednej sztuki (z opakowaniem)	266 g
Waga jednej sztuki (bez opakowania)	240 g
Numer taryfy celnej	85389091
Kraj pochodzenia	DE

Dane techniczne

Wymiary

Rysunek wymiarowy	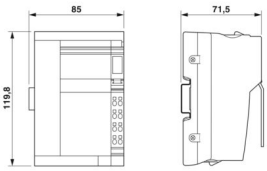
Szerokość	85 mm
Wysokość	119,8 mm
Głębokość	71,5 mm

Wskazówki

Wskazówka dotycząca zastosowania

Wskazówka dotycząca zastosowania	Wyłącznie do użytku przemysłowego

Ograniczenie użycia

Wskazówka dot. CCCex	Brak możliwości używania w obszarach zagrożonych wybuchem w Chinach.

Dane materiału

Kolor (Obudowa)	zielony (RAL 6021)

Interfejsy

PROFIBUS DP

Liczba interfejsów	1
Rodzaj przyłącza	Gniazdo D-SUB 9
Liczba biegunów	9
Szybkość transmisji	9,6 kBit/s ... 12 MBit/s

magistrala lokalna Inline

Liczba interfejsów	1
Rodzaj przyłącza	krosownica danych Inline
Szybkość transmisji	500 kBit/s

Magistrala obiektowa: Brama lokalnej magistrali

max. liczba uczestników magistrali lokalnej	63

Właściwości systemu

Granice systemu

Liczba danych procesu (Dane wejściowe/wyjściowe)	maks. 176 Bajt (na stację)
Liczba obsługiwanych uczestników	maks. 63 (na stację)
Ilość możliwych do przyłączenia uczestników magistrali lokalnej	maks. 63

Liczba uczestników z kanałem parametryzacji	maks. 16
Ilość wspieranych zacisków rozgałęźnych z odgałęzieniem magistrali zdalnej	0

Dane programisty

Długość rejestru (master)	512 Bajt

Właściwości produktu

Typ produktu	Komponent I/O
Rodzina produktów	Inline
Konstrukcja	modułowa
Zakres dostawy	Z wtykiem Inline i polem opisowym

Właściwości izolacji

Kategoria przepięciowa	II (IEC 60664-1, EN 60664-1)
Stopień zanieczyszczenia	2 (IEC 60664-1, EN 60664-1)

Parametry elektryczne

Maksymalna utrata mocy w warunkach znamionowych	3 W
Układ ochronny	Ochrona przed odwrotną polaryzacją, ochrona przed przepięciami (zasilanie 24 V U_{BK} i U_S)

Potencjały: Zasilanie złącza magistralnego U_{BK}; z zasilania złącza magistralnego zostanie wygenerowane zasilanie logiki U_L (7,5 V) oraz zasilanie analogowe U_{ANA} (24 V).

Napięcie zasilania	24 V DC (za pośrednictwem wtyku Inline)
Zakres napięcia zasilania	19,2 V DC ... 30 V DC (łącznie ze wszystkim tolerancjami, łącznie z tętnieniem)
Pobór prądu	maks. 1,25 A (przy maksymalnej liczbie podłączonych modułów wejść/wyjść)
	typ. 100 mA (Bez podłączonych złączy wejść/wyjść Inline)

Potencjały: Zasilanie logiki (U_L)

Napięcie zasilania	7,5 V DC
Zasilanie	maks. 2 A DC

Potencjały: Zasilanie modułów analogowych (U_{ANA})

Napięcie zasilania	24 V DC
Zakres napięcia zasilania	19,2 V DC ... 30 V DC (łącznie ze wszystkim tolerancjami, łącznie z tętnieniem)
Zasilanie	maks. 0,5 A DC

Potencjały: zasilanie obwodu głównego (U_M)

Napięcie zasilania	24 V DC
Zakres napięcia zasilania	19,2 V DC ... 30 V DC (łącznie ze wszystkim tolerancjami, łącznie z tętnieniem)
Zasilanie	maks. 8 A DC (Suma U_M + U_S)

Potencjały: Zasilanie obwodu segmentu (U_S)

Napięcie zasilania	24 V DC

Zakres napięcia zasilania	19,2 V DC ... 30 V DC (łącznie ze wszystkim tolerancjami, łącznie z tętnieniem)
Zasilanie	maks. 8 A DC (Suma U_M + U_S)

Separacja galwaniczna/izolacja zakresów napięcia

Napięcie probiercze: PROFIBUS / magistrala lokalna i napięcie zasilania U_{BK} i U_S	500 V
Napięcie probiercze: PROFIBUS / FE	500 V
Napięcie probiercze: PROFIBUS / FE D-SUB	500 V
Napięcie probiercze: Magistrala lokalna i napięcie zasilania U_{BK} i U_S / FE	500 V
Napięcie probiercze: Magistrala lokalna i napięcie zasilania U_{BK} i U_S / FE D-SUB	500 V
Napięcie probiercze: FE / FE D-SUB	500 V

Dane przyłączeniowe

Technika przyłączeniowa

Określenie przyłącza	Wtyk przyłączeniowy Inline

Wtyk przyłączeniowy Inline

Rodzaj przyłącza	Przyłącze sprężynowe
Przekrój przewodu sztywnego	0,08 mm² ... 1,5 mm²
Przekrój przewodu giętkiego	0,08 mm² ... 1,5 mm²
Przekrój przewodu AWG	28 ... 16
Długość odizolowania	8 mm

Warunki środowiskowe i żywotność

Warunki otoczenia

Temperatura otoczenia (praca)	0 °C ... 55 °C
Stopień ochrony	IP20
Ciśnienie powietrza (praca)	70 kPa ... 106 kPa (do 3000 m n.p.m.)
Ciśnienie powietrza (składowanie/transport)	70 kPa ... 106 kPa (do 3000 m n.p.m.)
Temperatura otoczenia (składowanie/transport)	-25 °C ... 85 °C
Dopuszczalna wilgotność powietrza (praca)	10 % ... 95 % (bez kondensacji)
Dopuszczalna wilgotność powietrza (składowanie/transport)	10 % ... 95 % (bez kondensacji)

Badania właściwości mechanicznych

Odporność na wibracje według EN 60068-2-6/IEC 60068-2-6	5g
Udar wg EN 60068-2-27/IEC 60068-2-27	25g

Normy i przepisy

Klasa ochrony	III (IEC 61140, EN 61140, VDE 0140-1)

Montaż

Sposób montażu	Montaż na szynie DIN

Rysunki

Rysunek wymiarowy

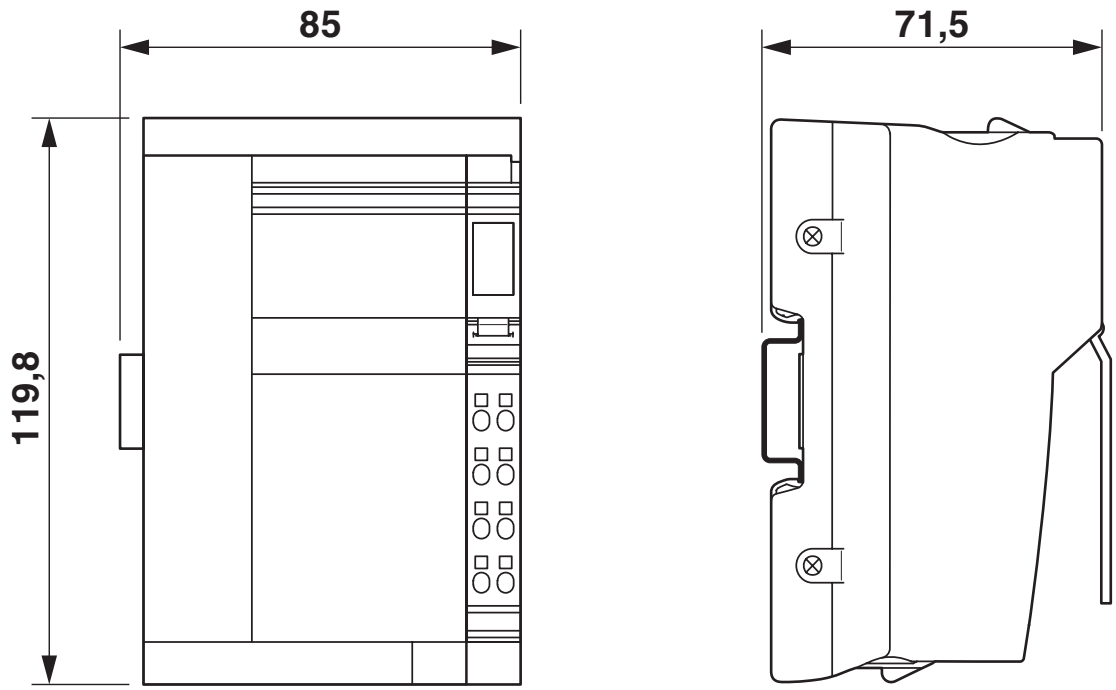

Rysunek wymiarowy

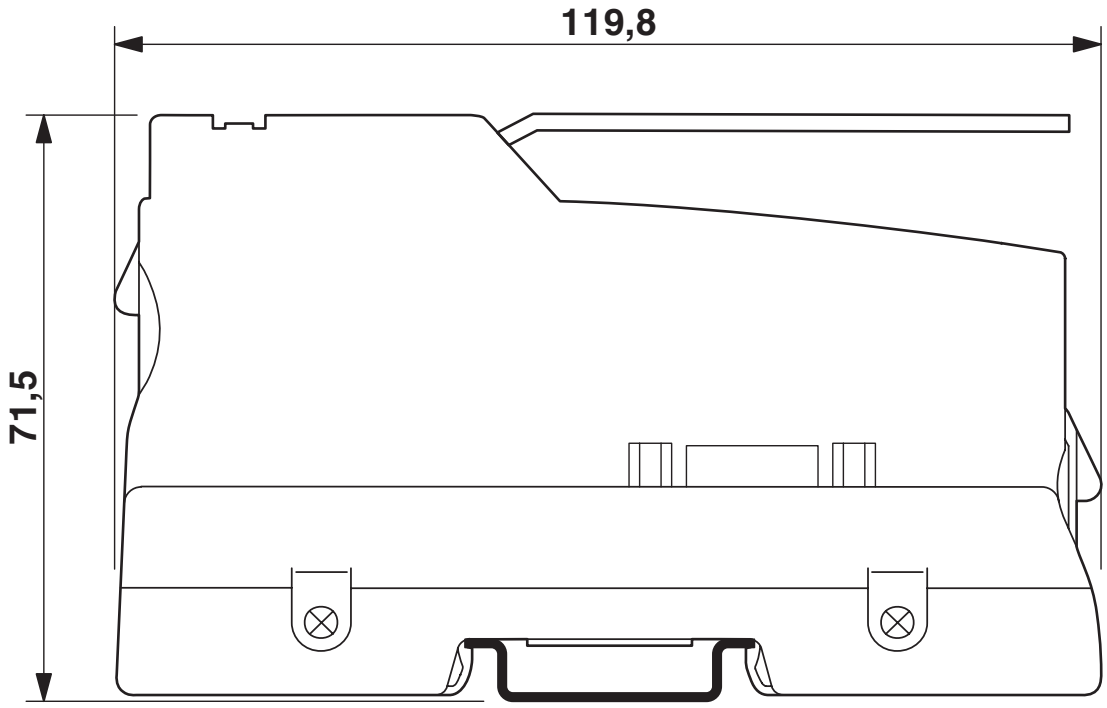

rysunek złączy

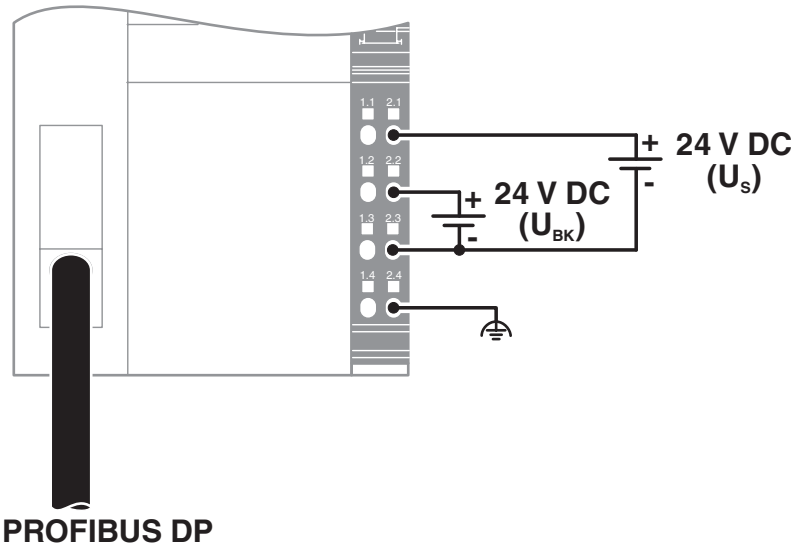

Schemat blokowy

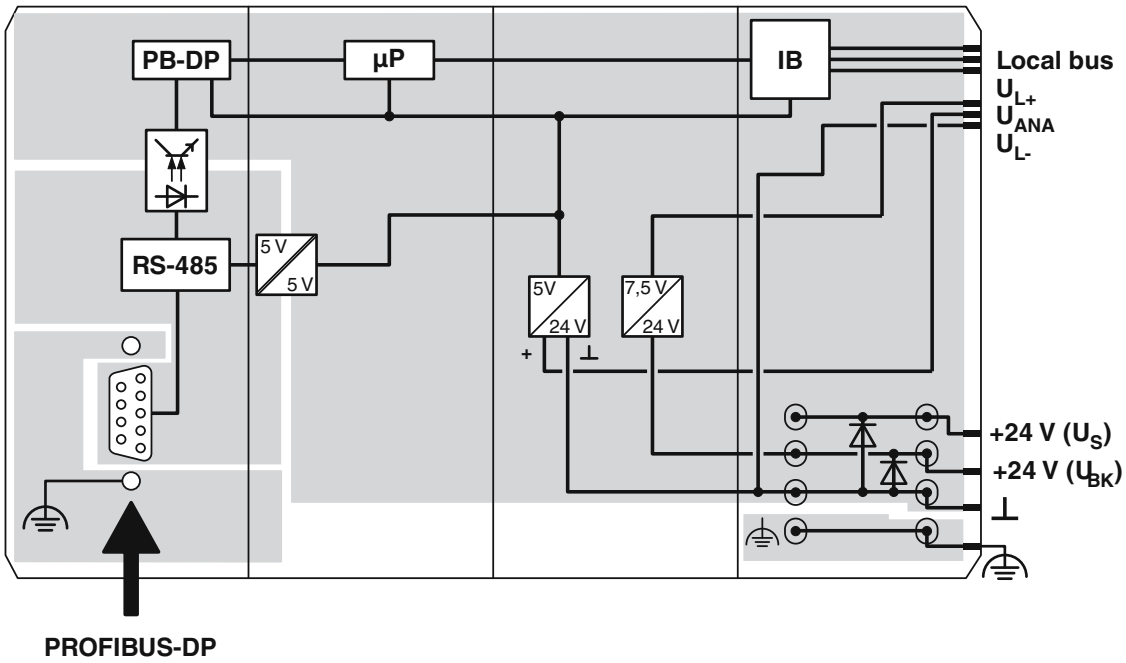

Dopuszczenia

To download certificates, visit the product detail page: https://www.phoenixcontact.com/pl/produkty/2862246

EAC
ID dopuszczenia: TR_TS_D_00850-20

UL Listed
ID dopuszczenia: E140324

cUL Listed
ID dopuszczenia: E140324

cUL Listed
ID dopuszczenia: E199827

UL Listed
ID dopuszczenia: E199827

Klasyfikacje

ECLASS

ECLASS-13.0	27242608
ECLASS-15.0	27242608

ETIM

ETIM 10.0	EC001604

UNSPSC

UNSPSC 21.0	32151600

Environmental product compliance

EU RoHS

Spełnia wymagania dyrektywy RoHS	Tak
zwolnienia/wyłączenia, o ile są znane	6(c), 7(a), 7(c)-I

China RoHS

Environment friendly use period (EFUP)	EFUP-50
	Tabela deklaracji zgodnie z chińskimi przepisami RoHS dla danego artykułu jest dostępna w materiałach do pobrania na stronie artykułu w punkcie „Deklaracja producenta“. Dla wszystkich artykułów z EFUP-E tabela deklaracji zgodnie z chińskimi przepisami RoHS nie jest potrzebna i nie jest wystawiana.

EU REACH SVHC

Informacja o substancji z listy kandydackiej REACH (nr CAS)	Lead(nr CAS: 7439-92-1)
SCIP	7fa1d4a7-2732-4590-b73f-9de616d4d189

Phoenix Contact 2026 © - Wszelkie prawa zastrzeżone
https://www.phoenixcontact.com

PHOENIX CONTACT Sp. z o.o.
ul. Bierutowska 57-59, Budynek nr 3/A
51-317 Wrocław
71/ 39 80 410
pxcpl@phoenixcontact.pl