HIKVISION

DS-2CD2383G2-LI2U8 MP Acusense – inteligentna hybrydowa kamera sieciowa z [illegible]

AcuSense





- Obraz wysokiej jakości w rozdzielczości 8 MP
- Acusense: Klasyfikacja alarmów wywołanych przez ludzi i pojazdy w oparciu o technologią głębokiego uczenia się
- Inteligentne oświetlenie hybrydowe: Łączy w sobie oświetlenie na podczerwień i białe światło, 4 tryby oświetlenia uzupełniającego
- -2U: Wbudowany podwójny mikrofon zapewniający wysoką jakość dźwięku w czasie rzeczywistym
- Wyraźne obrazowanie w przypadku silnego światła tylnego dzięki technologii true WDR 120 dB
- Wydajna technologia kompresji H.265+
- Odporność na wodę i pył (IP67)

▪ Specyfikacja

Kamera	
Przetwornik obrazu	1/2.8" Progressive Scan CMOS
Maks. Rozdzielczość	3840 × 2160
Min. Oświetlenie	Kolor: 0,005 luksa przy (F1,6, AGC WŁ.), 0 luksów z oświetleniem
Czas otwarcia migawki	od 1/3 s do 1/100 000 s
Dzień i noc	Filtr odcinający IR
Ustawienie położenia kamery	Obrót: 0° do 360°, pochylenie: 0° do 75°, rotacja: 0° do 360°
Obiektyw	
Typ obiektywu	Obiektyw stałoogniskowy, 2.8 lub 4mm opcjonalnie
Ogniskowa i pole widzenia	2,8 mm, pole widzenia w poziomie 108°, pole widzenia w pionie 59°, pole widzenia po przekątnej 127° ; 4 mm, pole widzenia w poziomie 88°, pole widzenia w pionie 44°, pole widzenia po przekątnej 105°
Mocowanie obiektywu	M12
Typ przeslony	Fixed
Przysłona	F1.6
Głębia ostrości	2,8 mm: od 1,7 m do ∞ 4 mm: od 2,6 m do ∞
DORI	
DORI	2,8 mm, głębokość: 84 m, otwór: 33 m, promień: 16 m, wkładka: 8 m ; 4 mm, głębokość: 117 m, otwór: 46 m, promień: 23 m, wkładka: 11 m
Oświetlacz	
Dodatkowe światło	Podczerwień, światło białe
Zasięg światła wspomagającego	Do 30 m
Dodatkowy oświetlacz Smart	Tak
Długość fali IR	850 nm
Wideo	
Strumień główny	50 Hz: 20 klatek na sekundę (3840 × 2160) 25 klatek na sekundę (3200 × 1800, 2688 × 1520, 1920 × 1080, 1280 × 720) 60 Hz: 20 klatek na sekundę (3840 × 2160) 30 klatek na sekundę (3200 × 1800, 2688 × 1520, 1920 × 1080, 1280 × 720)
Podstrumień	50 Hz: 25 fps (1280 × 720, 640 × 480, 640 × 360) 60 Hz: 30 fps (1280 × 720, 640 × 480, 640 × 360)
Trzeci strumień	50 Hz: 10 fps (1920 × 1080, 1280 × 720, 640 × 480, 640 × 360) 60 Hz: 10 fps (1920 × 1080, 1280 × 720, 640 × 480, 640 × 360) Trzeci strumień jest obsługiwany w niektórych ustawieniach.
Kompresja wideo	Główny strumień: H.265/H.264/H.264+/H.265+, Sub-stream: H.265/H.264/MJPEG Trzeci strumień: H.265/H.264, *Trzeci strumień jest obsługiwany przy określonych ustawieniach.
Bitrate wideo	32 Kb/s do 16 Mb/s
Typ H.264	Baseline Profile, Main Profile, High Profile
Typ H.265	Profil główny

Skalowalne kodowanie wideo (SVC)	Kodowanie H.264 i H.265
Kontrola bitrate	CBR/VBR
ROI	1 stały region dla strumienia głównego i strumienia podrzędnego
Przycinanie celu	Tak
Audio	
Kompresja Audio	-2U: G.711/G.722.1/G.726/MP2L2/PCM/MP3/AAC-LC
Bitrate audio	-2U: 64 Kb/s (G.711ulaw/G.711alaw)/16 Kb/s (G.722.1)/16 Kb/s (G.726)/od 32 do 160 Kb/s (MP2L2)/od 8 do 320 Kb/s (MP3)/od 16 do 64 Kb/s (AAC-LC)
Częstotliwość próbkowania audio	-2U: 8 kHz/16 kHz/32 kHz/48 kHz
Filtrowanie szumów środowiska	-2U: Tak
Sieć	
Protokoły	TCP/IP, ICMP, HTTP, HTTPS, FTP, DHCP, DNS, DDNS, RTP, RTSP, RTCP, NTP, UPnP, SMTP, IGMP, 802.1X, QoS, IPv4, IPv6, UDP, Bonjour, SSL/TLS, PPPoE, SNMP, WebSocket, WebSockets
Jednoczesny podgląd na żywo	Do 6 kanałów
API	ONVIF (profil S, profil G), ISAPI, SDK, ISUP
Użytkownik/host	Do 32 użytkowników 3 poziomy użytkowników: administrator, operator i użytkownik
Zabezpieczenia	Ochrona hasłem, skomplikowane hasło, szyfrowanie HTTPS, filtr adresów IP, dziennik audytu bezpieczeństwa, uwierzytelnianie podstawowe i skrócone dla HTTP/HTTPS, TLS 1.1/1.2/1.3, WSSE i uwierzytelnianie skrócone dla Open Network Video Interface.
Pamięć sieciowa	NAS (NFS, SMB/CIFS), automatyczne uzupełnianie sieci (ANR), w połączeniu z wysokiej klasy kartą pamięci Hikvision obsługiwane jest szyfrowanie kart pamięci i wykrywanie stanu.
Oprogramowanie klienckie	iVMS-4200, Hik-Connect, Hik-Central
Przeglądarka internetowa	Wymagany Plug-in do podglądu na żywo: IE 11, Plug-in free live view: Chrome 80+, Firefox 80+, Edge 89+, Safari 13+, Usługa lokalna: Chrome 80+, Firefox 80+, Edge 89+, Safari 13+
Obraz	
Przełączanie parametrów obrazu	Tak
Przełącznik dzień/noc	Dzień,noc,automatyczny,harmonogram
Ustawienia obrazu	Tryb obracania
WDR (Szeroki zakres dynamiczny)	120 dB
SNR	≥ 52 dB
Poprawa jakości obrazu	BLC, HLC, 3D DNR
Maska prywatności	8 programowalnych wielokątnych masek prywatności
Interfejs	
Interfejs Ethernet	1 RJ45 10M/100M, samoadaptacyjny port Ethernet
Audio	Wbudowany mikrofon: -2U: Układ dwóch mikrofonów
Slot na kartę pamięci	Slot na kartę pamięci microSD/microSDHC/microSDXC, do 512 GB
Reset	Tak

Zdarzenia	
Zdarzenia podstawowe	Wykrywanie ruchu (wspieranie alarmu wyzwalanego przez określone typy celów (człowiek/pojazd)), sabotaż obrazu, wyjątek
Smart Event	Wykrywanie twarzy
Powiązanie	Przesłanie na serwer FTP/NAS/kartę pamięci, powiadomienie centrum monitoringu, wysłanie wiadomości e-mail, uruchomienie nagrywania, uruchomienie przechwytywania
Funkcja Deep Learning	
Ochrona perymetryczna	Przekroczenie linii, wtargnięcie Obsługa wyzwalania alarmu przez określone typy celów (ludzi i pojazdy)
Ogólne	
Zasilanie	12 VDC ± 25%, 0,66 A, maks. 8 W, koncentryczna wtyczka zasilania Ø5,5 mm, zabezpieczenie przed odwrotną polaryzacją, PoE: IEEE 802.3af, klasa 3, maks. 9,5 W
Materiał	Metal
Wymiary	Ø127,3 mm × 96,3 mm (Ø5,0" × 3,8")
Wymiary opakowania	150 mm × 150 mm × 141 mm (5,9" × 5,5" × 5,5")
Waga	Około 515 g (1,1 funta)
Waga z opakowaniem	Około 755 g (1,7 funta)
Warunki przechowywania	-30 °C do 60 °C (-22 °F do 140 °F). Wilgotność 95% lub mniejsza (bez kondensacji)
Uruchamianie i warunki pracy	-30 °C do 60 °C (-22 °F do 140 °F). Wilgotność 95% lub mniejsza (bez kondensacji)
Język	33 języki: angielski, rosyjski, estoński, bułgarski, węgierski, grecki, niemiecki, włoski, czeski, słowacki, francuski, polski, holenderski, portugalski, hiszpański, rumuński, duński, szwedzki, norweski, fiński, chorwacki, słoweński, serbski, turecki, koreański, chiński tradycyjny, tajski, wietnamski, japoński, łotewski, litewski portugalski, ukraiński
Funkcje ogólne	Heartbeat, mirror, flash log, reset hasła przez e-mail, licznik pikseli, anti-banding
Zatwierdzenie	
EMC	CE-EMC: EN 55032:2015+A1:2020, EN 50130-4:2011+A1:2014, EN IEC 61000-3-2:2019+A1:2021, EN 61000-3-3:2013+A1:2019+A2:2021, RCM: AS/NZS CISPR 32 2015, IC: ICES-003: Issue 7, KC: KN32: 2015, KN 35: 2015
Bezpieczeństwo	CB IEC 62368-1: 2014+A11, CE-LVD: EN 62368-1: 2014/A11: 2017, BIS: IS 13252 (Part 1): 2010/IEC 60950-1: 2005, LOA: IEC/EN 60950-1
Środowisko	CE-RoHS: 2011/65/EU, WEEE: 2012/19/UE, Reach: Regulation (EC) No 1907/2006
Stopień ochrony	IP67: IEC 60529-2013

▪ Typowe zastosowanie

Produkty firmy Hikvision są klasyfikowane na trzy poziomy w zależności od ich właściwości antykorozyjnych. W celu wybrania odpowiedniego środowiska należy zapoznać się z poniższym opisem.

Ten model NIE ma OKREŚLONEJ OCHRONY.

Poziom	Opis
Stopień ochrony	Produkty firmy Hikvision na tym poziomie są przeznaczone do stosowania w obszarach, w których konieczna jest profesjonalna ochrona przed korozją. Typowe scenariusze zastosowań obejmują linie brzegowe, doki, zakłady chemiczne i inne.
Umiarkowana ochrona	Produkty firmy Hikvision na tym poziomie są przeznaczone do stosowania w obszarach o umiarkowanych wymaganiach w zakresie zapobiegania korozji. Typowe zastosowania obejmują obszary przybrzeżne około 2 km od linii brzegowych, a także obszary narażone na kwaśny deszcz.
Brak specjalnej ochrony	Produkty firmy Hikvision na tym poziomie są przeznaczone do stosowania w obszarach, w których nie jest wymagana specjalna ochrona przed korozją.

▪ Wymiary

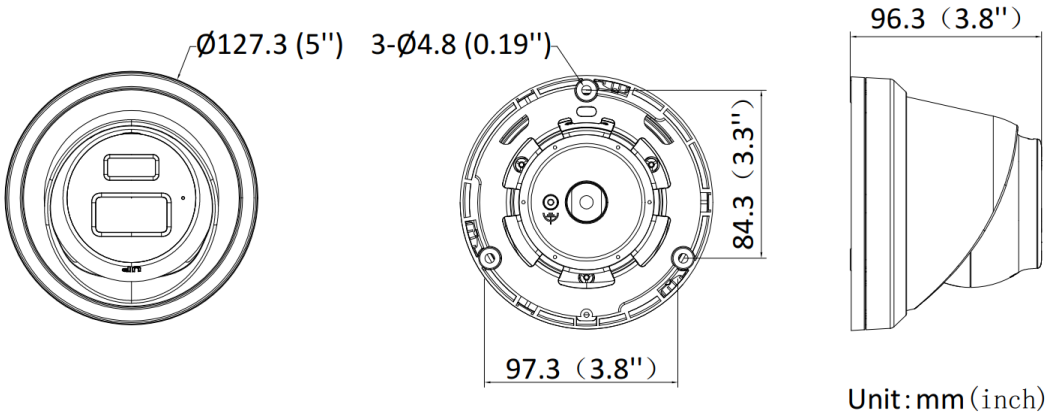

▪ Akcesoria

▪ Opcjonalnie

DS-1476ZJ-SUS	DS-1275ZJ-S-SUS	DS-1275ZJ-SUS	DS-1276ZJ-SUS	DS-1475ZJ-SUS
				
DS-220AZJ-130-WA	**DS-1271ZJ-130-TRL**	**DS-1273ZJ-130-TRL**	**DS-1281ZJ-M**	**DS-220AZJ-145-WA**

				
DS-1273ZJ-130B-TRL	**DS-1280ZJ-DM8**			
				

▪ Metody montażu

Mocowanie narożne **DS-1476ZJ-SUS+DS-220AZJ-145-WA**	Mocowanie narożne **DS-1276ZJ-SUS+DS-1273ZJ-130-TRL**	Montaż pionowy na słupie **DS-1275ZJ-S-SUS+DS-220AZJ-145-WA**	Montaż pionowy na słupie DS-1275ZJ-SUS + DS-1273ZJ-130B-TRL + **DS-1253ZJ-L**	Montaż pionowy na słupie **DS-1475ZJ-SUS+DS-220AZJ-130-WA**
	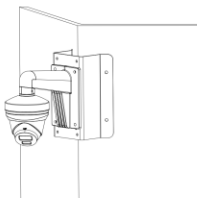			
Mocowanie na ścianie **DS-220AZJ-130-WA**	Mocowanie na ścianie DS-1273ZJ-130-TRL + **DS-1253ZJ-L**	Mocowanie na ścianie **DS-220AZJ-145-WA**	Mocowanie na ścianie DS-1273ZJ-130B-TRL + **DS-1253ZJ-L**	Mocowanie zawieszki **DS-1271ZJ-130-TRL**
	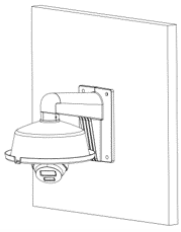	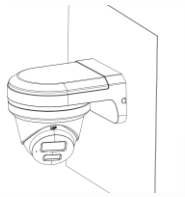	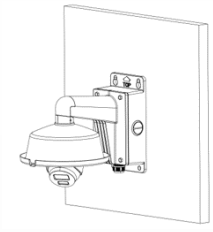	
Montaż **na** pochyłym suficie **DS-1281ZJ-M**	**Puszka przyłączeniowa DS-1280ZJ-DM8**			

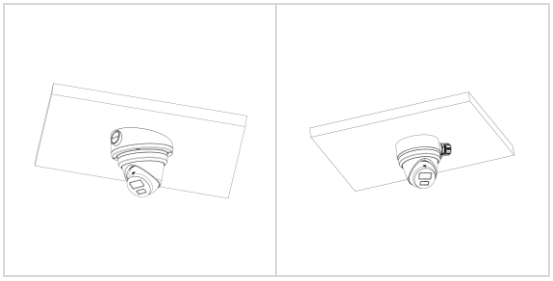

See Far, Go Further

www.hikvision.com
support@hikvision.com

© Hangzhou Hikvision Digital Technology Co., Ltd. Unless otherwise agreed, Hikvision makes no warranties, express or implied. We reserve the right to introduce modifications without notice.

HIKVISION®