LUPFJ...H60 Łącznik

1,0 Grubość blachy: 1,0 mm

N Nowość

Informacje

Łączenie dociętych korytek KF.... z kształtkami KLIK.
Możliwość łączenia korytek KF... ze zwykłymi.

Materiał
S - stal cynkowana met. Sendzimira PN-EN 10346:2015-09
Na zamówienie:
L - lakierowanie w standardowej palecie RAL

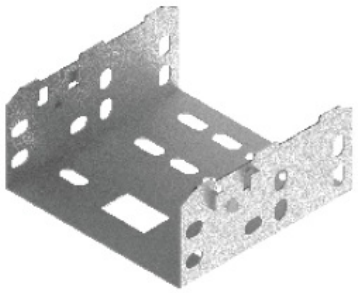

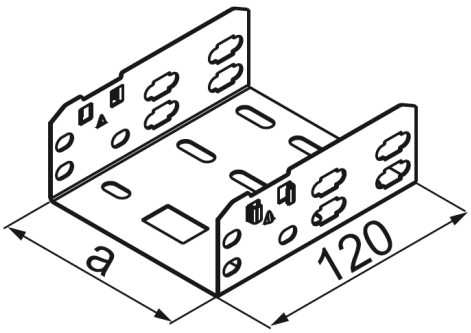

Wersje

Symbol	Numer katalogowy	Wymiar wew. a (mm)	Waga 1 szt. (kg)	Ilość (szt.)
LUPFJ50H60	160565	51	0,14	1
LUPFJ100H60	161065	101	0,18	1
LUPFJ150H60	161565	151	0,23	1
LUPFJ200H60	162065	201	0,28	1
LUPFJ300H60	163065	301	0,37	1
LUPFJ400H60	164065	401	0,47	1
LUPFJ500H60	165565	501	0,56	1
LUPFJ600H60	166065	601	0,66	1

Przykłady

