Śruba trzpieniowa

Nr katalogowy:
21600001

Typ:
216.0

Wersja materiałowa:
(OC) Stal ocynkowana galwanicznie

Śruba trzpieniowa wchodząca w skład złączy trzpieniowych. Umożliwia montaż drutu odgromowego 8-10.



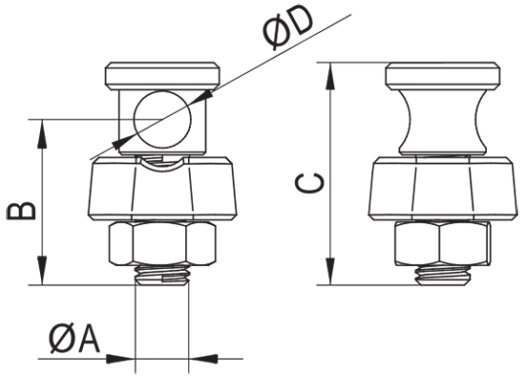

TYP	A	B	C	D
216.0	M10	31	42	Ø10

ELKO-BIS Systemy Odgromowe SP. z o.o.
ul. Swojczycka 38e, 51-501 Wrocław
tel. +48 71 330 69 20
elkobis@elkobis.com.pl

Dział techniczny
tel. +48 71 330 69 24,
techniczny@elkobis.com.pl

NIP: 895 20 11 110
KRS: 0000411989
elkobis.com.pl