# BCG1024

ŁADOWARKA AKUMULATORÓW, 10A 24VDC



| | | | |
|---|---|---|---|
| Przeznaczenie produktu | | | Automatyczne ładowarki akumulatorów |
| Seria produktu | | | BCG |
| Typ | | | Jednofazowa automatyczna ładowarka akumulatorów z 1 poziomem ładowania do akumulatorów kwasowo-ołowiowych, obsługowych i bezobsługowych |
| **Zasilanie** | | | |
| Napięcie znamionowe Us | | | |
| | min. | VAC | 110 |
| | maks. | VAC | 240 ±10% |
| Częstotliwość robocza | | | |
| | min. | Hz | 50 ±10% |
| | maks. | Hz | 60 ±10% |
| Pobór mocy | | | |
| | Maksymalny | VA | 630 |
| | Maksymalny | W | 311 |
| Bezpiecznik wewnętrzny | | A | 8 |
| **Cykl ładowania** | | | |
| Normy referencyjne | | | IEC62368-1 |
| Typ akumulatora | | | bezobsługowe i obsługowe akumulatory kwasowo-ołowiowe |
| Napięcie akumulatora | | VDC | 24 |
| Napięcie ładowania (Uc) | | | in pos. V1:27.6; V2:27.0 |
| Skok | | % Uc | +4.4 |
| Prąd ładowania (Ic) | | A | 10 |
| Regulacja prądu ładowania | | % Ic | 20 do 100 |


The characteristics described in this document are subject to updates or modifications at any time. The descriptions, technical and functional information, illustrations and instructions in this brochure are purely illustrative, and are consequently not contractually binding

| | | | | |
|---|---|---|---|---|
| Zabezpieczenia | | | | Bezpiecznik na wejściu sieci; Blokada ładowania przy: zwarciu na zaciskach akumulatora, odwrotnej polaryzacji akumulatora, zbyt niskim napięciu akumulatora, przeciążeniu wyjścia |
| **Wskaźniki** | | | | |
| Wskaźnik LED stanu pracy | | | | Yes |
| Wskaźnik LED odwróconej biegunowości akumulatora | | | | Yes |
| **Obwód wyjścia alarmowego** | | | | |
| Typ wyjścia | | | | 1 przekaźnik |
| Pojemność znamionowa | | | | 5A 30VDC |
| **Właściwości mechaniczne** | | | | |
| Materiał obudowy | | | | Internal panel mounting |
| Typ zacisków | | | | Stałe |
| Montaż | | | | Szyna DIN 35 mm lub montaż śrubowy |
| Masa | | | g | 710 |
| **Warunki otoczenia** | | | | |
| Temperatura | | | | |
| | Temperatura pracy | | | |
| | | min. | °C | -30 |
| | | maks. | °C | +55 |
| | Temperatura składowania | | | |
| | | min. | °C | -30 |
| | | maks. | °C | +80 |
| Stopień ochrony | | | | IP20 |
| **Wymiary** | | | | |


The characteristics described in this document are subject to updates or modifications at any time. The descriptions, technical and functional information, illustrations and instructions in this brochure are purely illustrative, and are consequently not contractually binding

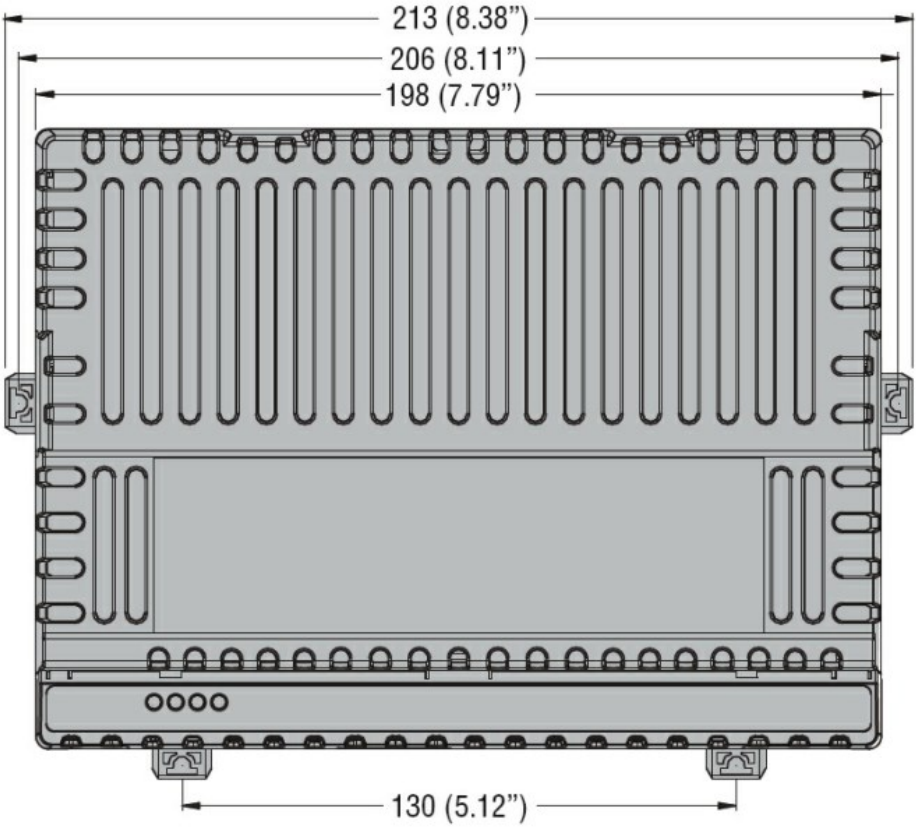


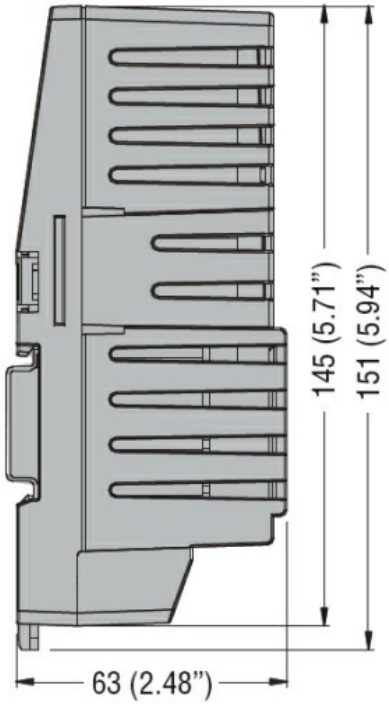


## Schemat połączeń elektrycznych

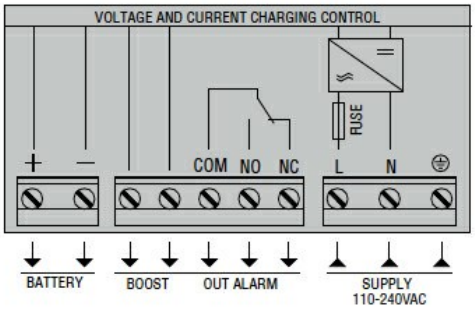


## Certyfikaty i zgodność

Zgodność

| |
|---|
| CSA C22.2 n°60950-1 |
| IEC/EN/BS 61000-6-2 |
| IEC/EN/BS 62368-1 |
| UL 60950-1 |

Certyfikaty

| |
|---|
| cURus |
| EAC |

## Klasyfikacja ETIM

ETIM 8,0

EC000359 - Uniwersalna ładowarka akumulatora


The characteristics described in this document are subject to updates or modifications at any time. The descriptions, technical and functional information, illustrations and instructions in this brochure are purely illustrative, and are consequently not contractually binding