# Arkusz danych produktu

Specyfikacje



## Harmony XB6 Przycisk płaski biały samopowrotny bez podświetlenia plastikowy prostokątny

ZB6DA1

## Parametry podstawowe

| | |
|---|---|
| **Gama produktów** | Harmony XB6 |
| **Typ produktu lub komponentu** | Główka przycisku bez podświetlenia |
| **Skrócona nazwa urządzenia** | ZB6 |
| **Materiał maskownicy** | Plastik |
| **Średnica montażowa** | 16 mm |
| **Sprzedaż zgodnie z niepodzielną liczbą** | 1 |
| **Kształt główki elementu sygnalizacyjnego** | Prostokątny |
| **typ elementu napędowego** | Samoczynny powrót |
| **Rodzaj elementu napędowego** | Biały kryty, Nieoznakowana |

## Parametry uzupełniające

| | |
|---|---|
| **CAD szerokość całkowita** | 24 mm |
| **CAD wysokość całkowita** | 18 mm |
| **CAD głębokość całkowita** | 33 mm |
| **Masa produktu** | 0,016 kg |

## Środowisko pracy

| | |
|---|---|
| **Pokrycie ochronne** | TC |
| **Temepratura otoczenia dla przechowywania** | -40…70 °C |
| **Temperatura otoczenia dla pracy urządzenia** | -25…70 °C |
| **Klasa ochrony przez porażeniem prądem elektryczny** | Klasa ii conforming to IEC 61140 |
| **stopień ochrony IP** | IP65 zgodnie z IEC 60529 |
| **stopień ochrony NEMA** | NEMA 13 zgodnie z UL 50<br>NEMA 4 zgodnie z UL 50<br>NEMA 4X zgodnie z UL 50<br>NEMA 13 zgodnie z CSA C22.2 Nr 94<br>NEMA 4 zgodnie z CSA C22.2 Nr 94<br>NEMA 4X zgodnie z CSA C22.2 Nr 94 |
| **Normy** | IEC 60947-5-5<br>IEC 60947-5-1<br>JIS C8201-5-1<br>CSA C22.2 Nr 14<br>IEC 60947-1<br>JIS C 852<br>UL 508<br>JIS C8201-1 |

Wyłączenie odpowiedzialności: Niniejsza dokumentacja nie pełni funkcji zastępczej i nie powinna być wykorzystywana do określenia niezawodności lub przydatności opisanych w niej produktów do konkretnych zastosowań użytkownika

| | |
|---|---|
| **Certyfikaty produktu** | UL<br>CSA<br>GOST<br>CCC |
| **Odporność na wibracje** | +/- 3 mm (f= 2…500 Hz) conforming to IEC 60068-2-6<br>5 gn (f= 2…500 Hz) conforming to IEC 60068-2-6 |
| **Odporność na wstrząsy** | 30 gn (czas trwania = 18 ms) dla przyspieszenie półfali sinusoidy zgodnie z IEC 60068-2-27<br>50 gn (czas trwania = 11 ms) dla przyspieszenie półfali sinusoidy zgodnie z IEC 60068-2-27 |

## Jednostka opakowania

| | |
|---|---|
| **Jednostka miary opakowania 1** | PCE |
| **Ilość jednostek w opakowaniu 1** | 1 |
| **Wysokość opakowania 1** | 4,500 cm |
| **Szerokość opakowania 1** | 5,500 cm |
| **Długość opakowania 1** | 6,000 cm |
| **Waga opakowania 1** | 17,000 g |
| **Jednostka miary opakowania 2** | S02 |
| **Ilość jednostek w opakowaniu 2** | 75 |
| **Wysokość opakowania 2** | 15,000 cm |
| **Szerokość opakowania 2** | 30,000 cm |
| **Długość opakowania 2** | 40,000 cm |
| **Waga opakowania 2** | 1,488 kg |

## Warunki gwarancji

| | |
|---|---|
| **Gwarancja (w miesiącach)** | 18 |

## Environmental Data

Firma Schneider Electric dąży do osiągnięcia statusu zerowej emisji netto do 2050 r. dzięki partnerstwom w łańcuchu dostaw, materiałom o mniejszym wpływie na środowisko i gospodarce obiegu zamkniętego za pośrednictwem naszej trwającej kampanii "Use Better, Use Longer, Use Again" w celu wydłużenia żywotności produktów i możliwości recyklingu.

Environmental Data - objaśnienie >

Jak oceniamy zrównoważony rozwój produktów >

### Wpływ na środowisko

| | |
|---|---|
| Całkowity ślad węglowy w całym cyklu życia | **0.3 kg CO2 eq.** |
| Ślad węglowy fazy produkcji [A1–A3] | **0.3 kg CO2 eq.** |
| Ślad węglowy fazy dystrybucji [A4] | **0 kg CO2 eq.** |
| Ślad węglowy fazy instalacji [A5] | **0 kg CO2 eq.** |
| Ślad węglowy fazy użytkowania [B2, B3, B4, B6] | **0 kg CO2 eq.** |
| Ślad węglowy fazy końca życia [C1–C4] | **0 kg CO2 eq.** |
| Ujawnienie informacji o wpływie na środowisko | **Środowiskowy profil produktu** |

## Use Better

### Materiały i opakowania

| | |
|---|---|
| Opakowanie wykonane z kartonu pochodzącego z recyklingu | **Tak** |
| Opakowanie bez tworzywa sztucznego | **Nie** |
| Dyrektywa RoHS UE | **Zgodny** |
| Rozporządzenie REACh | **Referencja nie zawiera SVHC powyżej wartości progowej** |

## Use Again

### Przepakowanie i regeneracja

| | |
|---|---|
| Potencjał recyklingu, w % | **17** |
| Kulistość – profil | **Informacja o żywotności** |
| Odbiór | **Tak** |

Dimensions Drawings

## Rectangular Head for Illuminated or Non Illuminated Pushbutton

### Dimensions

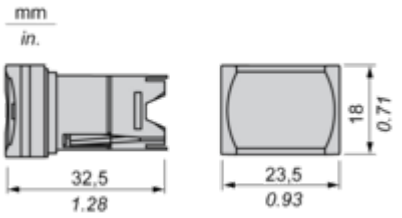

Mounting and Clearance

## Panel Cut-out

### For Rectangular Head

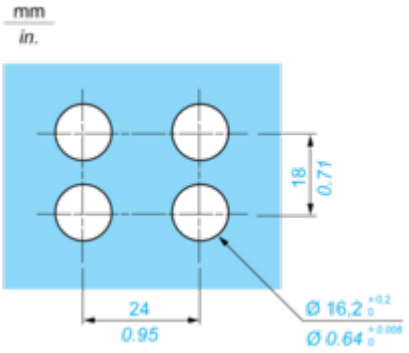

## Pushbuttons, Switches and Pilot Lights for Printed Circuit Board Connection

### Front Panel Cut-out (Viewed from Installer's Side)

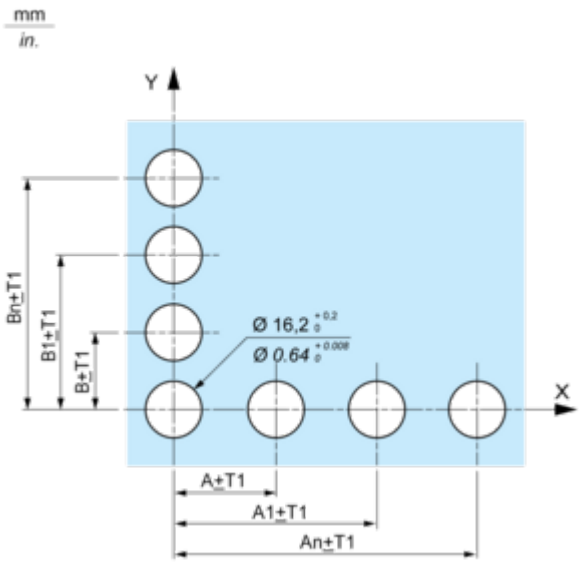


### Printed Circuit Board Drillings (Viewed from Electrical Block Side)

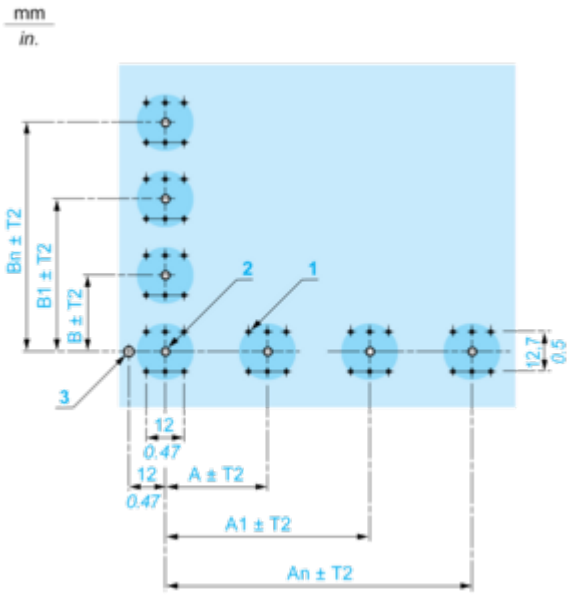


**A** 24 mm/0.94 in. minimum for rectangular heads, 18 mm/0.71 in. minimum for square or circular heads
**B** 18 mm/0.71 in. minimum
**(1)** 6 x Ø 1.1 mm / 6 x Ø 0.04 in. holes.
**(2)** 1 x Ø $2.6^{0}_{-0.2}$ mm / 1 x Ø $0.10^{0}_{-0.008}$ in. hole for locating pin, only when using socket adaptor ZB6Y010.
**(3)** 1 x Ø $3.2^{0}_{-0.2}$ mm / 1 x Ø $0.13^{0}_{-0.008}$ in. hole for fixing of printed circuit board onto the front panel using body bracket ZB6Y011. This hole must be drilled on the left-hand side, when heads are positioned at the normal angle. Fit a body bracket ZB6Y011 every 72 mm/2.83 in. maximum for cut-outs on 24 mm/0.94 in. centres (rectangular heads) and 54 mm/2.13 in. maximum for cut-outs on 18 mm/0.71 in. centres (square or circular heads).
**General tolerances of the panel and printed circuit board: T1, T2: T1 + T2 = 0.3 mm/0.01 in. maximum.**
**Installation precautions:**
Thickness of printed circuit board: 1.6 mm/0.06 in. minimum.

### Mounting with Body Bracket

**With socket adaptor ZB6Y010**

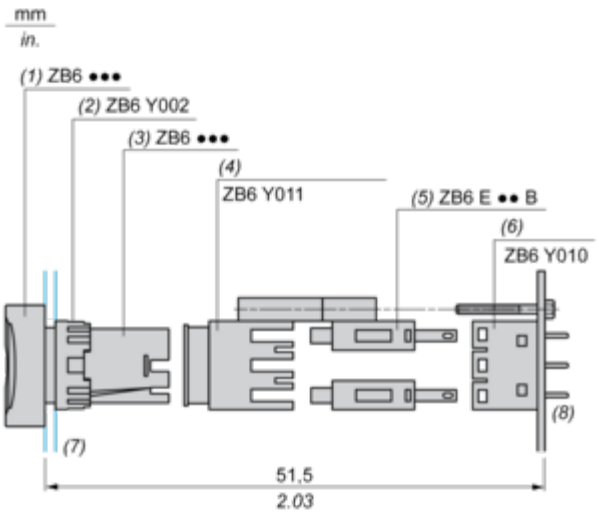


**(1)** Head
**(2)** Nut
**(3)** Body
**(4)** Body bracket
**(5)** Contact block
**(6)** Socket adaptor
**(7)** Panel
**(8)** Printed circuit

**Direct mounting without socket adaptor ZB6Y010**

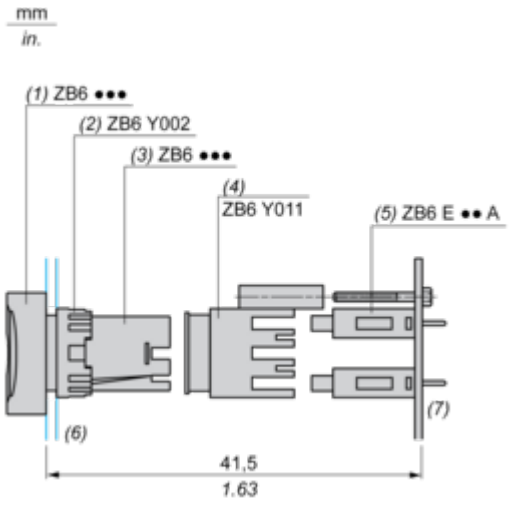


**(1)** Head
**(2)** Nut
**(3)** Body
**(4)** Body bracket
**(5)** Contact block
**(6)** Panel
**(7)** Printed circuit