SIEMENS

## Karta informacyjna 3SU1000-7AC10-0AA0

Siemens EcoTech



Wyłącznik z dźwignią krzyżową, 22 mm, okrągły, tworzywo sztuczne, czarny, 2 położenia przełączania, poziomo, impulsowy, bez blokady mechanicznej

| | |
|---|---|
| **Nazwa markowa produktu** | SIRIUS ACT |
| **oznaczenie produktu** | Joystick |
| **wykonanie produktu** | Element uruchamiający/sygnalizacyjny |
| **oznaczenie typu produktu** | 3SU1 |
| **Linia produktów** | tworzywo sztuczne, czarny, 22 mm |
| **Obudowa** | |
| **Liczba punktów sterowniczych** | 1 |
| **Element uruchamiajacy** | |
| **konstrukcja mechanizmu napędowego** | bez blokady mechanicznej |
| **sposób działania napędu** | Z samopowrotem |
| **Kierunek załączenia** | poziomy |
| **rozszerzenie produktu** | |
| ● opcjonalny element świecący | Nie |
| ● opcjonalnie moduł zestyku | Tak |
| kolor napędu | czarny |
| **materiał napędu** | Tworzywo |
| **Kształt napędu** | Wydłużona rączka |
| **średnica zewnętrzna napędu** | 30,5 mm |
| **Liczba pozycji łączeniowych** | 2 |
| **maksymalny kąt wychylenia [°]** | 30° |
| **Pierścień frontowy** | |
| **element składowy produktu pierścień metalowy** | Tak |
| **Wykonanie pierścienia** | wystający |
| **materiał pierścienia** | Tworzywo |
| **kolor pierścienia** | Czarny |
| **Ogólne dane techniczne** | |
| **Stopień ochrony IP** | IP65, IP67 |
| **Stopień ochrony NEMA** | 1, 2, 3, 3R, 4, 4X, 12, 13 |
| **odporność na wstrząsy** | |
| **● zgodnie z IEC 60068-2-27** | Półfala sinusoidalna 15 g / 11 ms |
| **wytrzymałość zmęczeniowa** | |
| **● zgodnie z IEC 60068-2-6** | 10 ... 500 Hz: 5 g |
| **częstotliwość przełączania maksymalny** | 2 400 1/h |
| **żywotność mechaniczna (liczba cykli łączeniowych)** | |
| ● jako cykl roboczy na kierunek załączenia typowy | 500 000 |
| **oznaczenie środków roboczych zgodnie z IEC 81346-2:2009** | S |


Zmiany zastrzeone
© Copyright Siemens

| | |
|---|---|
| **Dyrektywa RoHS (dzień/miesiąc/rok)** | 10/01/2014 |
| **SVHC substance name** | Melamine CAS-No. 108-78-1 |
| **Waga netto na jedn.** | 36 g |
| **Dane związane z bezpieczeństwem** | |
| **Udział niebezpiecznych awarii z wysokim współczynnikiem przywołania zg. z SN 31920** | |
| • | 20 % |
| • | 20 % |
| **Wartość B10 z wysokim współczynnikiem przywołania zg. z SN 31920** | 250 000 |
| **Współczynnik awarii [FIT] z wysokim współczynnikiem przywołania zg. z SN 31920** | 100 FIT |
| IEC 61508 | |
| Wartość T1 dla testowego interwału lub czasu życia zgodnie z IEC 61508 | 20 a |
| **Warunki środowiska** | |
| **temperatura otoczenia** | |
| • podczas pracy | -25 ... +70 °C |
| • podczas magazynowania | -40 ... +80 °C |
| Kategoria środowiskowa podczas pracy zg. z IEC 60721 | 3M6, 3S2, 3B2, 3C3, 3K6 (w przypadku względnej wilgotności powietrza w zakresie 10 ... 95%) |
| **Instalacja/ Mocowanie/ Wymiary** | |
| **wysokość** | 30,5 mm |
| **szerokość** | 30,5 mm |
| **Kształt otworu instalacyjnego** | Okrągły |
| **Średnica montażowa** | 22,3 mm |
| **dodatnia tolerancja średnicy montażowej** | 0,4 mm |
| **wysokość montażowa** | 71,3 mm |
| **szerokość montażowa** | 30,5 mm |
| **głębokość montażowa** | 25,6 mm |
| **Environmental footprint** | |
| deklaracja środowiskowa produktu(EPD) | Tak |
| współczynnik ocieplenia globalnego [eq CO2] ogółem | 0,787 kg |
| współczynnik ocieplenia globalnego [eq CO2] podczas produkcji | 0,566 kg |
| współczynnik ocieplenia globalnego [eq CO2] podczas eksploatacji | 0,235 kg |
| współczynnik ocieplenia globalnego [eq CO2] po End of Life | -0,015 kg |
| Ekoprofil Siemens (SE) | Siemens EcoTech |
| **Zezwolenia Certyfikaty** | |
| deklaracja środowiskowa produktu | |
| • współczynnik ocieplenia globalnego [eq CO2] / podczas produkcji | 0.566 kg |
| • współczynnik ocieplenia globalnego [eq CO2] / podczas eksploatacji | 0.235 kg |
| • współczynnik ocieplenia globalnego [eq CO2] / po End of Life | -0.0145 kg |
| • współczynnik ocieplenia globalnego [eq CO2] / ogółem | 0.787 kg |

| Environment | General Product Approval |
|---|---|

Environmental Confirmations

| General Product Approval | Test Certificates | | Maritime application |
|---|---|---|---|

Type Test Certificates/Test Report

Special Test Certificate


Zmiany zastrzeone
© Copyright Siemens

| Maritime application | other |
|---|---|

Confirmation

## Więcej informacji

**Informacje dotyczące opakowania**
Informacje dotyczące opakowania
**Information for data generation and storage**
https://support.industry.siemens.com/cs/ww/en/view/109995012
**Information- and Downloadcenter**
https://www.siemens.com/ic10
**Industry Mall (System zamawiania online)**
https://mall.industry.siemens.com/mall/pl/pl/Catalog/product?mlfb=3SU1000-7AC10-0AA0
**CAx-Online-Generator**
https://support.automation.siemens.com/WW/CAXorder/default.aspx?lang=en&mlfb=3SU1000-7AC10-0AA0
**Service&Support**
https://support.industry.siemens.com/cs/ww/en/ps/3SU1000-7AC10-0AA0
**Image database (product images, 2D dimension drawings, 3D models, device circuit diagrams, EPLAN macros, ...)**
https://www.automation.siemens.com/bilddb/cax_de.aspx?mlfb=3SU1000-7AC10-0AA0&lang=en

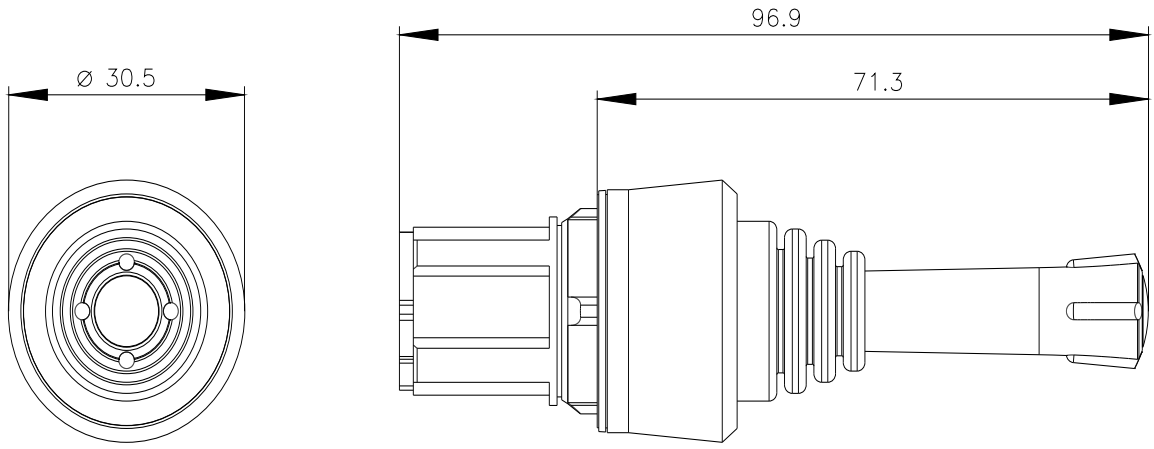


**Ostatnia zmiana:** 4.04.2026


Zmiany zastrzeone
© Copyright Siemens