Arkusz danych produktu

Specyfikacje



Moduł redundantnyny, Phaseo, 40A, do regulowanych zasilaczy impulsowych (SMPS)

ABL8RED24400

Parametry podstawowe

Gama produktów	Phaseo
Typ produktu lub komponentu	Moduł redundancji
napięcie wejściowe	24...28.8 V prąd stały (DC)
napięcie wyjściowe	(Uin-0,2) V DC
największy prąd wyjściowy	40 A

Parametry uzupełniające

Ograniczenia napięcia wejściowego	22...30 V
Prąd wejściowy	20 A
liczba kanałów wyjściowych	1
rodzaj zabezpieczenia wyjścia	Przeciw przeciążeniu, protection technology: zabezpieczenie zewnetrzne przez zasilacz Przeciw zwarciom, protection technology: zabezpieczenie zewnetrzne przez zasilacz
przyłącza - zaciski	For połączenie wyjściowe: zaciski typu śrubowego, connection capacity: 2 x 0.5...2 x 10 mm² AWG 20...AWG 8 For połączenie wejścia: zaciski typu śrubowego, connection capacity: 4 x 0.5...4 x 10 mm² AWG 20...AWG 8 For przekaźnika diagnostycznego: zdejmowalny blok zacisków śrubowych, connection capacity: 1 x 2.5 mm² AWG 14
sposób mocowania	Przez zapinki na 35 mm szyna symetryczna DIN, pozycja pracy: poziomy Przez zapinki na 35 mm szyna symetryczna DIN, pozycja pracy: pionowy
Sprzęg wyjściowy	Równoległy
Dopuszczalna wysokość n. p. m.	2000 m
Oznakowanie	CE
kołek do szybkiego montażu	Wyładowania elektrostatyczne zgodnie z IEC 61000-4-2 Emisja zgodnie z IEC 61000-6-3 Indukowane pole elektromagnetyczne zgodnie z IEC 61000-4-6 poziom 3 Pole elektromagnetyczne wypromieniowane zgodnie z IEC 61000-4-3 poziom 3 Stany przejściowe szybkozmienne zgodnie z IEC 61000-4-4 poziom 3 Udar zgodnie z IEC 61000-4-5 poziom 2 Przewodzenie/ermisja promienista zgodnie z EN 55022 klasa B Emisja zgodnie z EN 50081-1
sygnalizacja lokalna	1 LED na wejście (zielony) for stan zasilania 1 przekaźnik for stan zasilania
Masa produktu	0,7 kg

Środowisko pracy

Certyfikaty produktu	EAC RCM
Normy	CSA C22.2 No 60950-1 UL 508

Wyłączenie odpowiedzialności: Niniejsza dokumentacja nie pełni funkcji zastępczej i nie powinna być wykorzystywana do określenia niezawodności lub przydatności opisanych w niej produktów do konkretnych zastosowań użytkownika

Temperatura otoczenia dla pracy urządzenia	-25…60 °C
Temepratura otoczenia dla przechowywania	-40…85 °C
odporność na czynniki środowiskowe	EMC conforming to IEC 61000-6-3 EMC conforming to IEC 61000-6-2 Bezpieczeństwo conforming to IEC 60950-1 Bezpieczeństwo conforming to EN/IEC 61204
Stopień ochrony IP	IP20 conforming to IEC 60529
wytrzymałość dielektryczna	500 V pomiędzy wejściem a uziemieniem 500 V pomiędzy wyjściem a uziemieniem
kategoria przepięć	Klasa 2 conforming to VDE 0106-1
Wilgotność względna	0…90 %Wilgotność względna 10podczas działania 0…95 %Wilgotność względna 10podczas przechowywania
prąd wejściowy	2488391 H at 24 V DC with UTE C80-810 calculation method
Odporność na wibracje	2 gn (f= 11,9…150 Hz) conforming to IEC 61131-2 3.5 mm (f= 3…11,9 Hz) conforming to IEC 61131-2

Jednostka opakowania

Jednostka miary opakowania 1	PCE
Ilość jednostek w opakowaniu 1	1
Wysokość opakowania 1	7,000 cm
Szerokość opakowania 1	16,800 cm
Długość opakowania 1	16,600 cm
Waga opakowania 1	630,000 g
Jednostka miary opakowania 2	S06
Ilość jednostek w opakowaniu 2	80
Wysokość opakowania 2	75,000 cm
Szerokość opakowania 2	60,000 cm
Długość opakowania 2	80,000 cm
Waga opakowania 2	65,160 kg

Warunki gwarancji

Gwarancja (w miesiącach)	18

Environmental Data

Firma Schneider Electric dąży do osiągnięcia statusu zerowej emisji netto do 2050 r. dzięki partnerstwom w łańcuchu dostaw, materiałom o mniejszym wpływie na środowisko i gospodarce obiegu zamkniętego za pośrednictwem naszej trwającej kampanii "Use Better, Use Longer, Use Again" w celu wydłużenia żywotności produktów i możliwości recyklingu.

Environmental Data - objaśnienie >

Jak oceniamy zrównoważony rozwój produktów >

Wpływ na środowisko

Ujawnienie informacji o wpływie na środowisko	Środowiskowy profil produktu

Use Better

Materiały i opakowania

Opakowanie wykonane z kartonu pochodzącego z recyklingu	**Nie**
Opakowanie bez tworzywa sztucznego	**Tak**
Numer SCIP	**A510c661-ab71-4b35-aa55-069b0716f9fc**
Dyrektywa RoHS UE	Zgodny z przepisami o wyłączeniu
Rozporządzenie REACh	Referencja zawiera SVHC powyżej wartości progowej
Bez PCV	**Tak**

Use Again

Przepakowanie i regeneracja

Kulistość – profil	Informacja o żywotności
Odbiór	**Tak**
Etykieta WEEE	**Produkt należy zutylizować zgodnie z obowiązującymi na terenie Unii Europejskiej przepisami dotyczącymi odpadów i nie może on zostać wyrzucony wraz ze zwykłymi odpadami.**

Dimensions Drawings

Redundancy Module

Dimensions

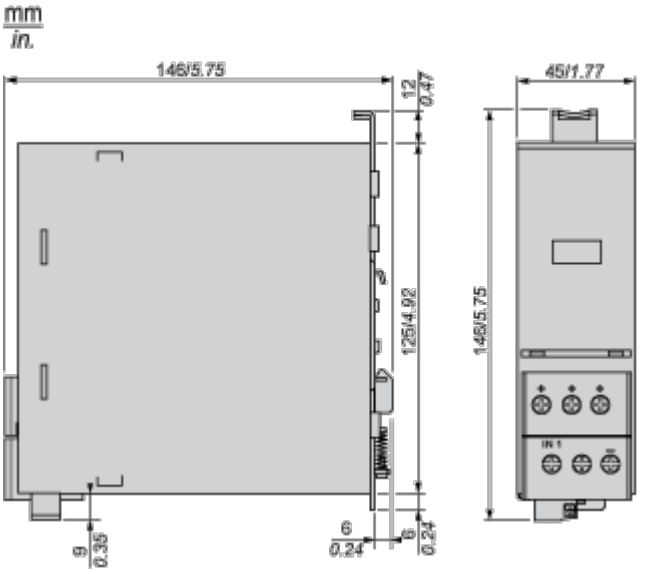

Mounting and Clearance

Redundancy Module

Mounting

Redundancy modules can be installed on a DIN rail. The graphic below provides the characteristics and references of the compatible DIN rails for the mounting of the module.

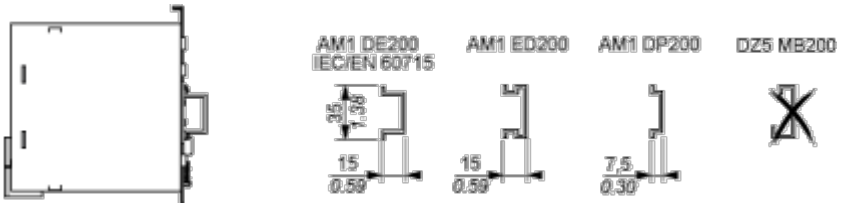

Connections and Schema

Wiring Requirements

Cable Types and Wire Sizes

mm / in Ø ≤ 4 mm² Ø ≤ 12 AWG (10 / 0.39) Ø > 4 mm² Ø > 12 AWG (17 / 0.67) ABL		8RPS24030	8RPS24050 8RPS24100	8RPM24200 8WPS24200/24400
+ In –	mm²/AWG	1...4 / 16...12		
+ Out –	mm²/AWG	1...4 / 16...12		4...10 / 12...6
Ø	mm/in	4 / 0.16		
11...14	mm²/AWG	–	0,2...2,5 / 24...14	

Internal Wiring Diagram

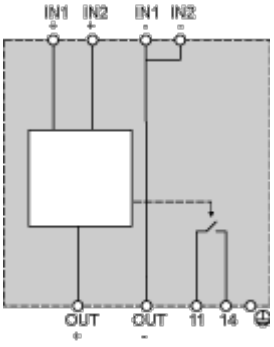

Scheme of Use with Power Supplies

Wiring Diagram with In ≤ 20mA

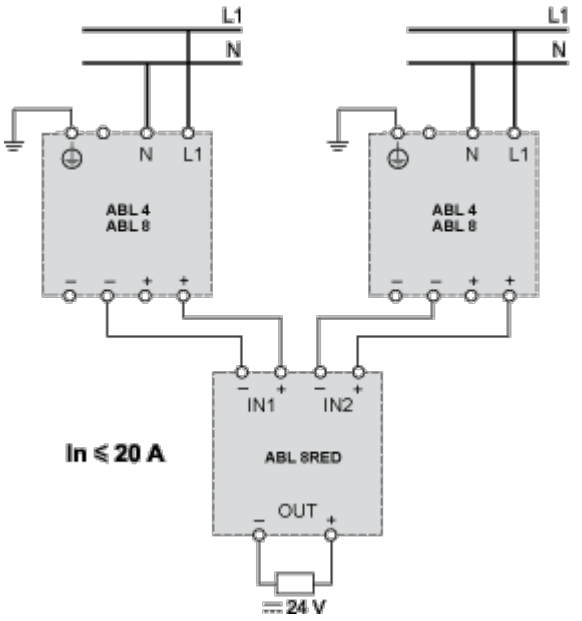

Wiring Diagram with In ≤ 40mA

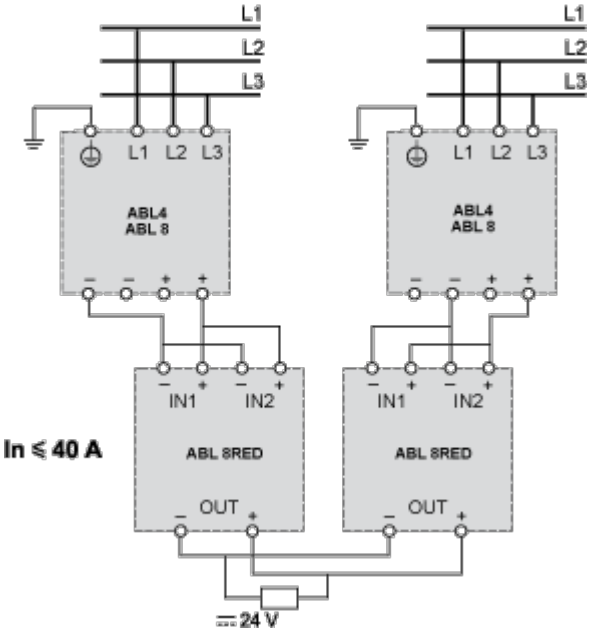

Image of product / Alternate images

Alternative

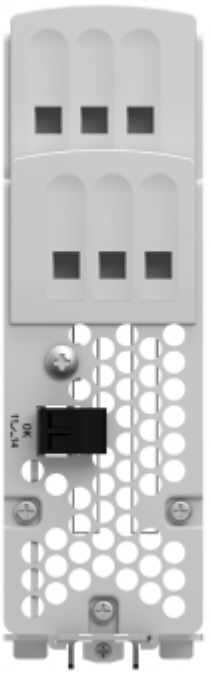

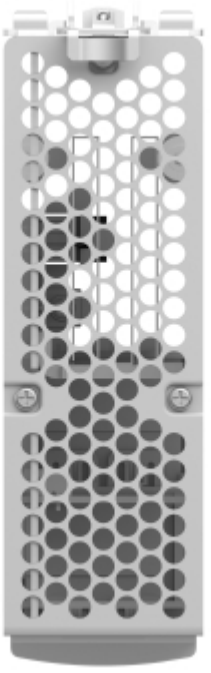





Arkusz danych produktu

ABL8RED24400



