Oświetlenie zewnętrzne przełączane czujnikiem

L 10 S

czarne
EAN 4007841 084769
Indeks 084769



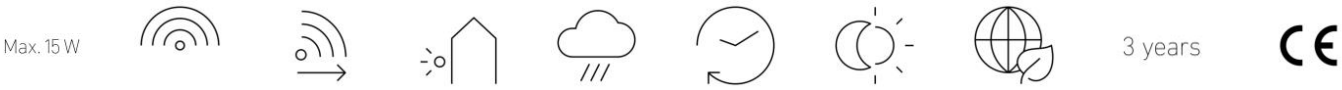

Max. 15 W E27 | Czujnik podczerwieni 180 ° | Maks. 7,5 m | Oświetlenie zewnętrzne | IP44 | 5 s - 60 min | 2 – 2000 Lux | Oszczędzanie energii | Gwarancja producenta | CE

Opis

Nostalgia spotyka się z nowoczesnością. Lampa ścienna Sensor L 10 S o nostalgicznym designie i nowoczesnych liniach. Nadaje się do dowolnej żarówki E27 (brak w zestawie). Łatwy montaż dzięki kilku śrubom. Zintegrowana folia odblaskowa pod pokrywą zapewnia optymalne oświetlenie. Wykrywanie: 180°, z możliwością indywidualnego dopasowania dzięki innowacyjnym, wciskanym klipsom pokrywy. Zakres jasności (2-2000 lx) i czas świecenia (od 5 s do 60 min) regulowane za pomocą potencjometru. Dostarczana w opakowaniu plastiku.

Oświetlenie zewnętrzne przełączane czujnikiem

L 10 S

czarne
EAN 4007841 084769
Indeks 084769

Specyfikacja techniczna

Wymiary (dł. x szer. x wys.)	224 x 175 x 255 mm
Z lampą	Nie
Gwarancja Producenta	3 lata
Parametryzacja przez	Potencjometry
Pilot w zestawie	Nie
Wersja	czarny
PU1, EAN	4007841084769
Zastosowanie	Na zewnątrz
Zastosowanie, pomieszczenia	drzwi wejściowe, podwórko i podjazd, dookoła budynku, taras/balkon
Kolor	czarny
Zawiera arkusz z samoprzylepnymi numerami	Nie
Miejsce montażu	ściana
Odporność na uderzenia	IK03
Klasa szczelności	IP44
Klasa ochronności	II
Temperatura otoczenia	-20 – 40 °C
Materiał obudowy	Plastik
Materiał pokrycia	Plastik, strukturalny
Wyjście	15 W
Świetlówki, statecznik elektroniczny	1000 W
Świetlówki, bez korekty	500 VA
Świetlówki, z korekcją szeregową	500 VA
Świetlówki z korekcją równoległą	500 VA

Wyjście przełączające 1, niskonapięciowe lampy halogenowe	1000 VA
Lampy LED < 2 W	16 W
Lampy LED > 2 W < 8 W	64 W
Lampy LED > 8 W	64 W
Obciążenie pojemnościowe	132 µF
Max wysokość montażu	3,00 m
Możliwość wyboru trybu podrzędnego	Nie
Zasięg, promieniowy	r = 3 m (14 m²)
Zasięg, styczny	r = 7.5 m (88 m²)
Materiał pokrycia	Zaciski pokrywy
Lampa	Uniwersalna lampa
Podstawa	E27
Funkcje	Czujnik ruchu
Ustawienia zmierzchu	2 – 2000 Lux
Ustawienie czasu	5 s – 60 Min.
Funkcja podstawowego poziomu oświetlenia	Nie
Regulowane światło główne	Nie
Uczenie ustawień zmierzchu	Nie
Połączenie międzysystemowe	Tak
Połączenie przez	Kabel
Optymalna wysokość montażu	2,5 m
Kąt wykrywania	180 °

Oświetlenie zewnętrzne przełączane czujnikiem

L 10 S

czarne
EAN 4007841 084769
Indeks 084769

Strefa wykrywania

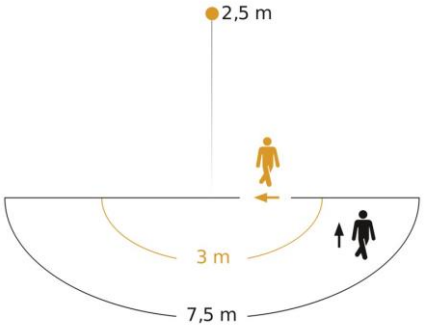

Possible mounting height: 2,00 m – 3,00 m
Orange: radial
Black: tangential

Rysunek wymiarowy

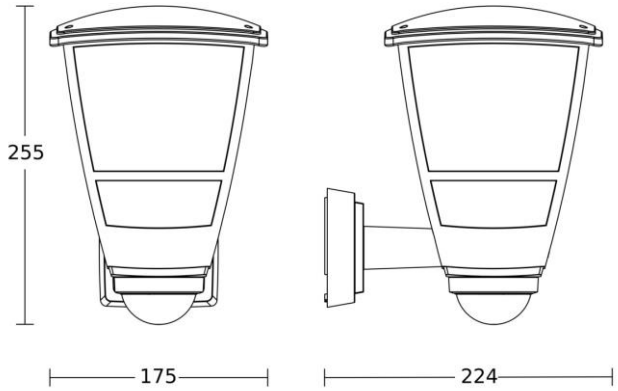

Schemat obwodu głównego

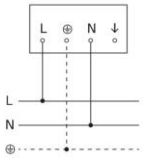

Schemat połączeń master/slave

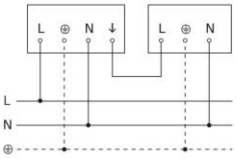

Oświetlenie zewnętrzne przełączane czujnikiem

L 10 S

czarne
EAN 4007841 084769
Indeks 084769

Schemat połączeń master/master

