Arkusz danych produktu

Specyfikacje



Rezystor hamowania, IP23, 10 Ohm, 19kW Akcesoria VW3A

VW3A7754

Parametry podstawowe

Gama produktów	Altivar
Zgodność gamy	Altivar Machine ATV340 Altivar Process ATV900
Typ produktu lub komponentu	Rezystor hamujący
rezystancja	10 om
[Ue] znamionowe napięcie łączeniowe	24 V prąd stały (DC) 250 V Prąd przemienny (AC)

Parametry uzupełniające

Zgodność produktu	Przemiennik częstotliwości ATV930 montaż naścienny 37 kW 380...480 V cykl ciężki Przemiennik częstotliwości ATV930 montaż naścienny 45 kW 380...480 V cykl ciężki Przemiennik częstotliwości ATV930 montaż naścienny 90 kW 380...480 V cykl ciężki Przemiennik częstotliwości ATV950 montaż naścienny 37 kW 380...480 V cykl ciężki Przemiennik częstotliwości ATV950 montaż naścienny 45 kW 380...480 V cykl ciężki Przemiennik częstotliwości ATV950 montaż naścienny 90 kW 380...480 V cykl ciężki Przemiennik częstotliwości ATV340 30 kW 380...480 V cykl ciężki Przemiennik częstotliwości ATV340 37 kW 380...480 V cykl ciężki Przemiennik częstotliwości ATV340 75 kW 380...480 V cykl ciężki 2 na napęd Przemiennik częstotliwości ATV930 45 kW 500...690 V cykl ciężki Przemiennik częstotliwości ATV930 55 kW 500...690 V cykl ciężki Przemiennik częstotliwości ATV930 60 HP 600 V cykl ciężki Przemiennik częstotliwości ATV930 75 HP 600 V cykl ciężki
cykl działania	Cykl ciężki (przeciążenie ciężkie) <54 s braking with 100 % braking torque for a 120 s cycle Cykl ciężki (przeciążenie ciężkie) <6 s braking with 165 % braking torque for a 120 s cycle
przeciętna moc dostępna	19 kW w 50 °C
Przyłącza elektryczne	zacisk, zdolność łączeniowa: <= 2.5 mm² / AWG 12 dla łącznik sterujący temperaturą M12 szynoprzewód dla przemiennik częstotliwości
Rodzaj zabezpieczenia	Zabezpieczenie cieplne poprzez napęd lub łącznik sterowania temperaturą w 120 °C
Szerokość	540 mm
wysokość	1035 mm
głębokość	860 mm
Masa produktu	71 kg

Środowisko pracy

Stopień ochrony IP	IP23
Temepratura otoczenia dla przechowywania	-25…70 °C
Temperatura otoczenia dla pracy urządzenia	0…50 °C

Wyłączenie odpowiedzialności: Niniejsza dokumentacja nie pełni funkcji zastępczej i nie powinna być wykorzystywana do określenia niezawodności lub przydatności opisanych w niej produktów do konkretnych zastosowań użytkownika

Certyfikaty produktu	UL CE EAC UKCA RoHS

Jednostka opakowania

Jednostka miary opakowania 1	PCE
Ilość jednostek w opakowaniu 1	1
Wysokość opakowania 1	120,000 cm
Szerokość opakowania 1	80,000 cm
Długość opakowania 1	152,000 cm
Waga opakowania 1	111,000 kg

Warunki gwarancji

Gwarancja (w miesiącach)	18

Environmental Data

Firma Schneider Electric dąży do osiągnięcia statusu zerowej emisji netto do 2050 r. dzięki partnerstwom w łańcuchu dostaw, materiałom o mniejszym wpływie na środowisko i gospodarce obiegu zamkniętego za pośrednictwem naszej trwającej kampanii "Use Better, Use Longer, Use Again" w celu wydłużenia żywotności produktów i możliwości recyklingu.

Environmental Data - objaśnienie >

Jak oceniamy zrównoważony rozwój produktów >

Use Better

Materiały i opakowania

Opakowanie wykonane z kartonu pochodzącego z recyklingu	**Nie**
Opakowanie bez tworzywa sztucznego	**Nie**
Dyrektywa RoHS UE	**Zgodny**
Rozporządzenie REACh	**Referencja nie zawiera SVHC powyżej wartości progowej**

Use Again

Przepakowanie i regeneracja

Odbiór	**Tak**

Dimensions Drawings

Dimensions

Right Side and Front View

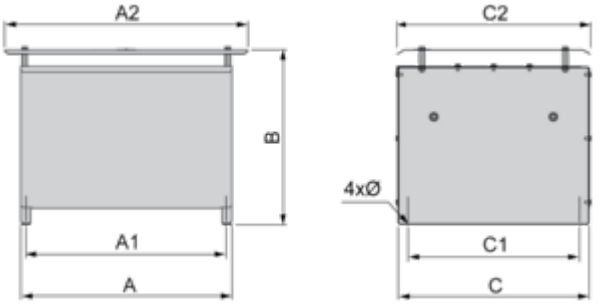

Dimensions in mm

A	B	C	A1	C1	A2	C2	∅
740	1035	485	720	380	860	540	9 x 12

Dimensions in in.

A	B	C	A1	C1	A2	C2	∅
29.13	40.75	19.09	28.35	14.96	33.86	21.26	0.35 x 0.47

Mounting and Clearance

Clearances

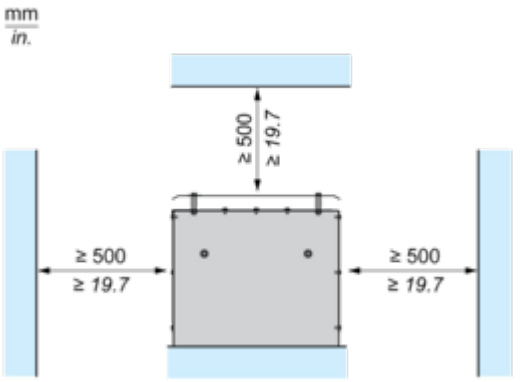

Connections and Schema

Recommended Schema

1 Braking Resistor

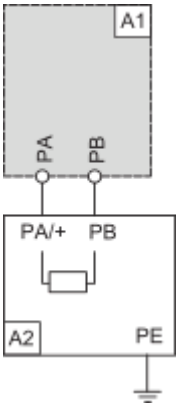

A1 : Drive or external braking unit
A2 : Braking resistor
PA, PB : Bus DC

2 Braking Resistors

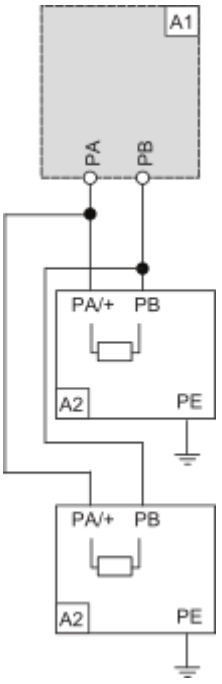

A1 : Drive or external braking unit
A2 : Braking resistor
PA, PB : Bus DC