Arkusz danych produktu

Specyfikacje



Rezystor hamowania, IP23, 28 Ohm, 5.1kW Akcesoria VW3A

VW3A7752

Parametry podstawowe

Gama produktów	Altivar
Zgodność gamy	Altivar Process ATV900 Altivar Machine ATV340
Typ produktu lub komponentu	Rezystor hamujący
rezystancja	28 om
[Ue] znamionowe napięcie łączeniowe	24 V prąd stały (DC) 250 V Prąd przemienny (AC)

Parametry uzupełniające

Zgodność produktu	Przemiennik częstotliwości ATV930 montaż naścienny 11 kW 380...480 V cykl ciężki Przemiennik częstotliwości ATV930 montaż naścienny 15 kW 380...480 V cykl ciężki Przemiennik częstotliwości ATV930 montaż naścienny 4 kW 200...240 V cykl ciężki Przemiennik częstotliwości ATV950 montaż naścienny 11 kW 380...480 V cykl ciężki Przemiennik częstotliwości ATV950 montaż naścienny 15 kW 380...480 V cykl ciężki Przemiennik częstotliwości ATV340 7,5 kW 380...480 V cykl ciężki Przemiennik częstotliwości ATV340 11 kW 380...480 V cykl ciężki Przemiennik częstotliwości ATV930 15 kW 500...690 V cykl ciężki Przemiennik częstotliwości ATV930 18,5 kW 500...690 V cykl ciężki Przemiennik częstotliwości ATV930 20 HP 600 V cykl ciężki Przemiennik częstotliwości ATV930 25 HP 600 V cykl ciężki
cykl działania	Cykl ciężki (przeciążenie ciężkie) <54 s braking with 100 % braking torque for a 120 s cycle Cykl ciężki (przeciążenie ciężkie) <6 s braking with 165 % braking torque for a 120 s cycle
przeciętna moc dostępna	5,1 kW w 50 °C
Przyłącza elektryczne	zacisk, zdolność łączeniowa: <= 2.5 mm² / AWG 12 dla łącznik sterujący temperaturą M6 szynoprzewód dla przemiennik częstotliwości
Rodzaj zabezpieczenia	Zabezpieczenie cieplne poprzez napęd lub łącznik sterowania temperaturą w 120 °C
Szerokość	540 mm
wysokość	485 mm
głębokość	650 mm
Masa produktu	27 kg

Środowisko pracy

Stopień ochrony IP	IP23
Temepratura otoczenia dla przechowywania	-25…70 °C
Temperatura otoczenia dla pracy urządzenia	0…50 °C

Wyłączenie odpowiedzialności: Niniejsza dokumentacja nie pełni funkcji zastępczej i nie powinna być wykorzystywana do określenia niezawodności lub przydatności opisanych w niej produktów do konkretnych zastosowań użytkownika

Certyfikaty produktu	UL CE EAC UKCA RoHS

Jednostka opakowania

Jednostka miary opakowania 1	PCE
Ilość jednostek w opakowaniu 1	1
Wysokość opakowania 1	58,000 cm
Szerokość opakowania 1	58,000 cm
Długość opakowania 1	71,000 cm
Waga opakowania 1	23,900 kg

Warunki gwarancji

Gwarancja (w miesiącach)	18

Environmental Data

Firma Schneider Electric dąży do osiągnięcia statusu zerowej emisji netto do 2050 r. dzięki partnerstwom w łańcuchu dostaw, materiałom o mniejszym wpływie na środowisko i gospodarce obiegu zamkniętego za pośrednictwem naszej trwającej kampanii "Use Better, Use Longer, Use Again" w celu wydłużenia żywotności produktów i możliwości recyklingu.

Environmental Data - objaśnienie >

Jak oceniamy zrównoważony rozwój produktów >

Use Better

Materiały i opakowania

Opakowanie wykonane z kartonu pochodzącego z recyklingu	**Nie**
Opakowanie bez tworzywa sztucznego	**Nie**
Dyrektywa RoHS UE	**Zgodny**
Rozporządzenie REACh	**Referencja nie zawiera SVHC powyżej wartości progowej**

Use Again

Przepakowanie i regeneracja

Odbiór	**Tak**

Dimensions Drawings

Dimensions

Right Side and Front View

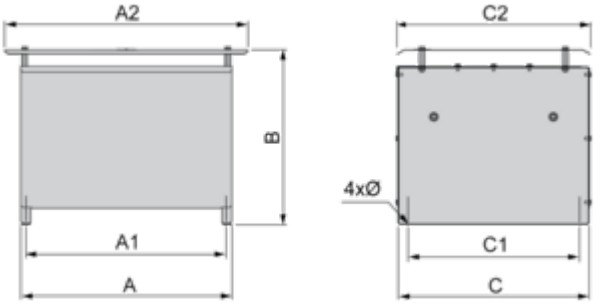

Dimensions in mm

A	B	C	A1	C1	A2	C2	∅
530	485	485	510	380	650	540	9 x 12

Dimensions in in.

A	B	C	A1	C1	A2	C2	∅
20.87	19.09	19.09	20.08	14.96	25.59	21.26	0.35 x 0.47

Mounting and Clearance

Clearances

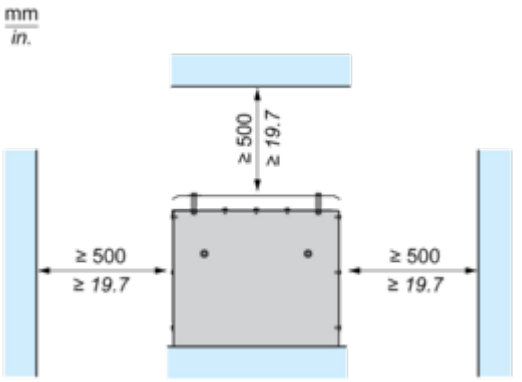

Connections and Schema

Recommended Schema

1 Braking Resistor

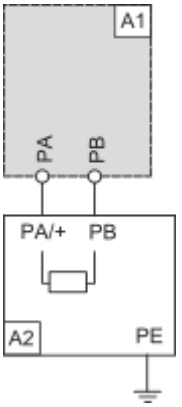

A1 : Drive or external braking unit
A2 : Braking resistor
PA, PB : Bus DC

2 Braking Resistors

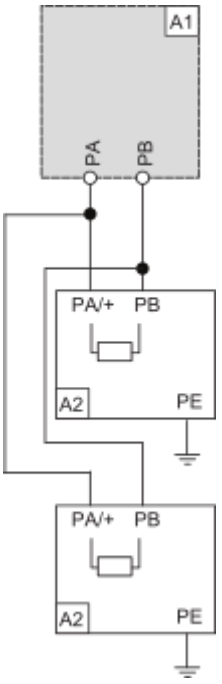

A1 : Drive or external braking unit
A2 : Braking resistor
PA, PB : Bus DC