Arkusz danych produktu

Specyfikacje



Akcesoria VW3A Rezystor hamowania, IP23, 8 Ohm, 25kW

VW3A7755

Parametry podstawowe

Gama produktów	Altivar
Zgodność gamy	Altivar Process ATV900 Altivar Machine ATV340
Typ produktu lub komponentu	Rezystor hamujący
rezystancja	8 om
[Ue] znamionowe napięcie łączeniowe	24 V prąd stały (DC) 250 V Prąd przemienny (AC)

Parametry uzupełniające

Zgodność produktu	Przemiennik częstotliwości ATV930 montaż naścienny 55 kW 380...480 V cykl ciężki Przemiennik częstotliwości ATV930 montaż naścienny 15 kW 200...240 V cykl ciężki Przemiennik częstotliwości ATV950 montaż naścienny 55 kW 380...480 V cykl ciężki Przemiennik częstotliwości ATV340 45 kW 380...480 V cykl ciężki Przemiennik częstotliwości ATV930 75 kW 500...690 V cykl ciężki Przemiennik częstotliwości ATV930 90 kW 500...690 V cykl ciężki Przemiennik częstotliwości ATV930 100 HP 600 V cykl ciężki
cykl działania	Cykl ciężki (przeciążenie ciężkie) <54 s braking with 100 % braking torque for a 120 s cycle Cykl ciężki (przeciążenie ciężkie) <6 s braking with 165 % braking torque for a 120 s cycle
przeciętna moc dostępna	25 kW w 50 °C
Przyłącza elektryczne	zacisk, zdolność łączeniowa: <= 2.5 mm² / AWG 12 dla łącznik sterujący temperaturą M12 szynoprzewód dla przemiennik częstotliwości
Rodzaj zabezpieczenia	Zabezpieczenie cieplne poprzez napęd lub łącznik sterowania temperaturą w 120 °C
Szerokość	540 mm
wysokość	1035 mm
głębokość	1060 mm
Masa produktu	87,5 kg

Środowisko pracy

Stopień ochrony IP	IP23
Temepratura otoczenia dla przechowywania	-25…70 °C
Temperatura otoczenia dla pracy urządzenia	0…50 °C
Certyfikaty produktu	UL CE EAC UKCA RoHS

Jednostka opakowania

Wyłączenie odpowiedzialności: Niniejsza dokumentacja nie pełni funkcji zastępczej i nie powinna być wykorzystywana do określenia niezawodności lub przydatności opisanych w niej produktów do konkretnych zastosowań użytkownika

Jednostka miary opakowania 1	PCE
Ilość jednostek w opakowaniu 1	1
Wysokość opakowania 1	160,000 cm
Szerokość opakowania 1	80,000 cm
Długość opakowania 1	120,000 cm
Waga opakowania 1	128,000 kg

Warunki gwarancji

Gwarancja (w miesiącach)	18

Environmental Data

Firma Schneider Electric dąży do osiągnięcia statusu zerowej emisji netto do 2050 r. dzięki partnerstwom w łańcuchu dostaw, materiałom o mniejszym wpływie na środowisko i gospodarce obiegu zamkniętego za pośrednictwem naszej trwającej kampanii "Use Better, Use Longer, Use Again" w celu wydłużenia żywotności produktów i możliwości recyklingu.

Environmental Data - objaśnienie >

Jak oceniamy zrównoważony rozwój produktów >

Use Better

Materiały i opakowania

Opakowanie wykonane z kartonu pochodzącego z recyklingu	**Nie**
Opakowanie bez tworzywa sztucznego	**Nie**
Dyrektywa RoHS UE	**Zgodny**
Rozporządzenie REACh	**Referencja nie zawiera SVHC powyżej wartości progowej**

Use Again

Przepakowanie i regeneracja

Odbiór	**Tak**

Dimensions Drawings

Dimensions

Right Side and Front View

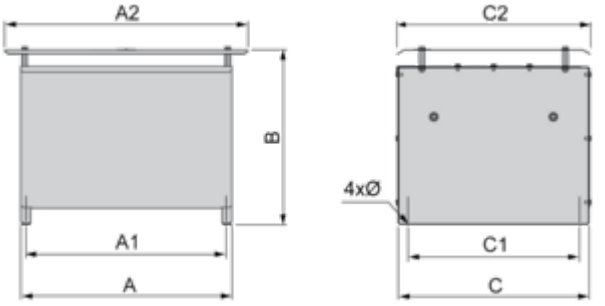

Dimensions in mm

A	B	C	A1	C1	A2	C2	∅
940	1035	485	920	380	1060	540	9 x 12

Dimensions in in.

A	B	C	A1	C1	A2	C2	∅
37.00	40.75	19.09	36.22	14.96	41.73	21.26	0.35 x 0.47

Mounting and Clearance

Clearances

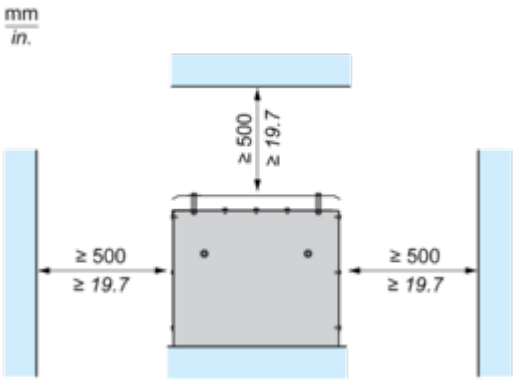

Connections and Schema

Recommended Schema

1 Braking Resistor

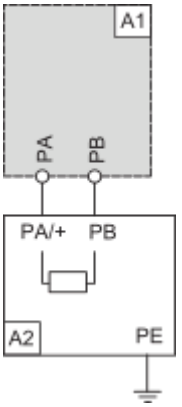

A1 : Drive or external braking unit
A2 : Braking resistor
PA, PB : Bus DC

2 Braking Resistors

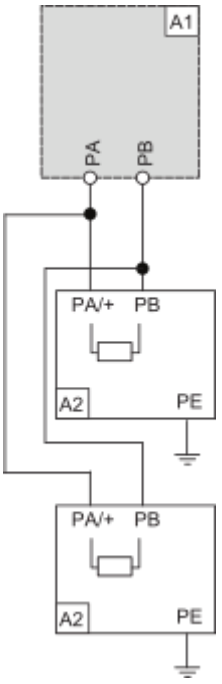

A1 : Drive or external braking unit
A2 : Braking resistor
PA, PB : Bus DC