Arkusz danych produktu

Specyfikacje



Filtr EMC trójfazowy 200/240 V AC, 380/480 V AC, 50/60 Hz, 100 A, IP20, akcesoria VW3A

VW3A4706

Parametry podstawowe

Gama produktów	Altivar
Typ produktu lub komponentu	Filtr wejściowy EMC
Zgodność gamy	Altivar Machine ATV340 Altivar Process ATV600 Altivar Process ATV900
Zgodność produktu	Przemiennik częstotliwości ATV630 montaż naścienny, silnik: 37 kW, 380...480 V Przemiennik częstotliwości ATV630 montaż naścienny, silnik: 45 kW, 380...480 V Przemiennik częstotliwości ATV630 montaż naścienny, silnik: 18,5 kW, 200...240 V Przemiennik częstotliwości ATV630 montaż naścienny, silnik: 22 kW, 200...240 V Przemiennik częstotliwości ATV650 montaż naścienny, silnik: 37 kW, 380...480 V Przemiennik częstotliwości ATV650 montaż naścienny, silnik: 45 kW, 380...480 V Przemiennik częstotliwości ATV930 montaż naścienny, silnik: 37 kW, 380...480 V Przemiennik częstotliwości ATV930 montaż naścienny, silnik: 45 kW, 380...480 V Przemiennik częstotliwości ATV930 montaż naścienny, silnik: 18,5 kW, 200...240 V Przemiennik częstotliwości ATV930 montaż naścienny, silnik: 22 kW, 200...240 V Przemiennik częstotliwości ATV950 montaż naścienny, silnik: 37 kW, 380...480 V Przemiennik częstotliwości ATV950 montaż naścienny, silnik: 45 kW, 380...480 V Przemiennik częstotliwości ATV340 silnik: 30 kW, 380...480 V Przemiennik częstotliwości ATV340 silnik: 37 kW, 380...480 V
Zastosowanie produktu	Filtr wejściowy zakłóceń radiowych
Miejsce montażu	Z boku napędu o zmiennej prędkości
Prąd znamionowy [In]	100 A
straty cieplne	12,4 W
Ilość faz w sieci	Trzy fazy

Parametry uzupełniające

Przyłącza elektryczne	Zacisk 50 mm² AWG 1/0
Maximum motor cable length	150 m ekranowany kabel silnikowy 4 kHz zgodnie z IEC 61800-3 kategoria C2, 380...480 V 300 m ekranowany kabel silnikowy 4 kHz zgodnie z IEC 61800-3 kategoria C3, 380...480 V 150 m ekranowany kabel silnikowy 4 kHz zgodnie z IEC 61800-3 kategoria C2, 200...240 V 300 m ekranowany kabel silnikowy 4 kHz zgodnie z IEC 61800-3 kategoria C3, 200...240 V 50 m ekranowany kabel silnikowy 4 kHz zgodnie z IEC 61800-3 Kategoria C1, 200...240 V 50 m ekranowany kabel silnikowy 4 kHz zgodnie z IEC 61800-3 Kategoria C1, 380...480 V
maximum earth leakage current	13,9 mA w 400 V 50 Hz TN 13,9 mA w 400 V 50 Hz TT
power supply voltage	380…480 V 200…240 V
Tolerancja	10 %
odporność mechaniczna	Wstrząsy klasa 3M4 zgodnie z IEC 60721-3-3 Wibracje klasa 3M4 zgodnie z IEC 60721-3-3

Wyłączenie odpowiedzialności: Niniejsza dokumentacja nie pełni funkcji zastępczej i nie powinna być wykorzystywana do określenia niezawodności lub przydatności opisanych w niej produktów do konkretnych zastosowań użytkownika

Szerokość	120 mm
wysokość	340 mm
głębokość	180 mm
Masa produktu	6,5 kg

Środowisko pracy

stopień ochrony IP	IP20mocowanie obok siebie IP21z zestawem VW3A47906
wilgotność względna	5…95 % bez kondensacji zgodnie z IEC 61800-5-1
temperatura otoczenia dla pracy	-10…50 °C (bez zmniejszania wartości znamionowej prądu) 50…60 °C (ze zmniejszaniem prądu o 1,5% na °C)
Temepratura otoczenia dla przechowywania	-40…70 °C
wysokość pracy (w metrach nad poziomem morza)	0...1000 m bez zmniejszania wartości znamionowej prądu 1000...4000 m ze zmniejszaniem prądu o 1% na 100 m
Normy	IEC 61800-3

Jednostka opakowania

Jednostka miary opakowania 1	PCE
Ilość jednostek w opakowaniu 1	1
Wysokość opakowania 1	28,500 cm
Szerokość opakowania 1	37,500 cm
Długość opakowania 1	53,000 cm
Waga opakowania 1	11,179 kg
Jednostka miary opakowania 2	P06
Ilość jednostek w opakowaniu 2	4
Wysokość opakowania 2	75,000 cm
Szerokość opakowania 2	60,000 cm
Długość opakowania 2	80,000 cm
Waga opakowania 2	58,248 kg

Warunki gwarancji

Gwarancja (w miesiącach)	18

Environmental Data

Firma Schneider Electric dąży do osiągnięcia statusu zerowej emisji netto do 2050 r. dzięki partnerstwom w łańcuchu dostaw, materiałom o mniejszym wpływie na środowisko i gospodarce obiegu zamkniętego za pośrednictwem naszej trwającej kampanii "Use Better, Use Longer, Use Again" w celu wydłużenia żywotności produktów i możliwości recyklingu.

Environmental Data - objaśnienie >

Jak oceniamy zrównoważony rozwój produktów >

Use Better

Materiały i opakowania

Opakowanie wykonane z kartonu pochodzącego z recyklingu	**Nie**
Opakowanie bez tworzywa sztucznego	**Nie**
Dyrektywa RoHS UE	**Zgodny**
Rozporządzenie REACh	**Referencja nie zawiera SVHC powyżej wartości progowej**

Use Again

Przepakowanie i regeneracja

Odbiór	**Tak**

Dimensions Drawings

Dimensions

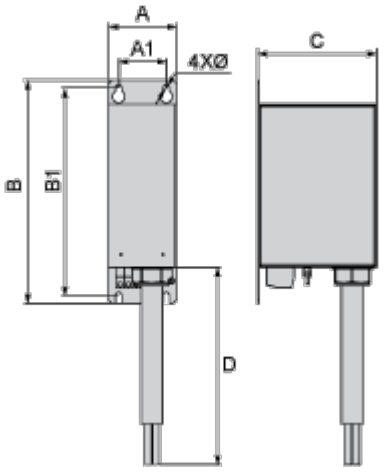

Dimensions in mm

A	B	C	D	A1	B1	Ø
120	340	180	1300	80	322	7

Dimensions in in.

A	B	C	D	A1	B1	Ø
4.7	13.4	7.1	51.2	3.1	12.7	0.28

Connections and Schema

Recommended Schema

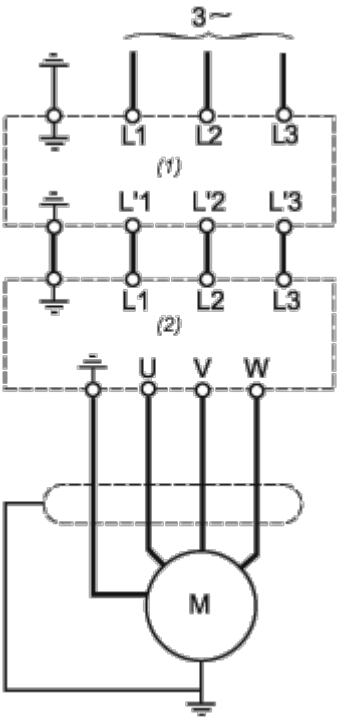

(1) Filter

(2) Drive