# Arkusz danych produktu

Specyfikacje



## Filtr EMC trójfazowy 200/240 V AC, 380/480 V AC, 50/60 Hz, 160 A, IP20, akcesoria VW3A

VW3A4707

## Parametry podstawowe

| | |
|---|---|
| **Gama produktów** | Altivar |
| **Typ produktu lub komponentu** | Filtr wejściowy EMC |
| **Zgodność gamy** | Altivar Process ATV900<br>Altivar Machine ATV340<br>Altivar Process ATV600 |
| **Zgodność produktu** | Przemiennik częstotliwości ATV630 montaż naścienny, silnik: 55 kW, 380...480 V<br>Przemiennik częstotliwości ATV630 montaż naścienny, silnik: 30 kW, 200...240 V<br>Przemiennik częstotliwości ATV630 montaż naścienny, silnik: 37 kW, 200...240 V<br>Przemiennik częstotliwości ATV650 montaż naścienny, silnik: 55 kW, 380...480 V<br>Przemiennik częstotliwości ATV930 montaż naścienny, silnik: 55 kW, 380...480 V<br>Przemiennik częstotliwości ATV930 montaż naścienny, silnik: 30 kW, 200...240 V<br>Przemiennik częstotliwości ATV930 montaż naścienny, silnik: 37 kW, 200...240 V<br>Przemiennik częstotliwości ATV950 montaż naścienny, silnik: 55 kW, 380...480 V<br>Przemiennik częstotliwości ATV340 silnik: 45 kW, 380...480 V |
| **Zastosowanie produktu** | Filtr wejściowy zakłóceń radiowych |
| **Miejsce montażu** | Z boku napędu o zmiennej prędkości |
| **Prąd znamionowy [In]** | 160 A |
| **straty cieplne** | 25 W |
| **Ilość faz w sieci** | Trzy fazy |

## Parametry uzupełniające

| | |
|---|---|
| **Przyłącza elektryczne** | Zacisk 150 mm² 300 kcmil |
| **Maximum motor cable length** | 150 m ekranowany kabel silnikowy 4 kHz zgodnie z IEC 61800-3 kategoria C2, 380...480 V<br>300 m ekranowany kabel silnikowy 4 kHz zgodnie z IEC 61800-3 kategoria C3, 380...480 V<br>150 m ekranowany kabel silnikowy 4 kHz zgodnie z IEC 61800-3 kategoria C2, 200...240 V<br>300 m ekranowany kabel silnikowy 4 kHz zgodnie z IEC 61800-3 kategoria C3, 200...240 V<br>50 m ekranowany kabel silnikowy 4 kHz zgodnie z IEC 61800-3 Kategoria C1, 200...240 V<br>50 m ekranowany kabel silnikowy 4 kHz zgodnie z IEC 61800-3 Kategoria C1, 380...480 V |
| **maximum earth leakage current** | 13,9 mA w 400 V 50 Hz TN<br>13,9 mA w 400 V 50 Hz TT |
| **power supply voltage** | 200…240 V<br>380…480 V |
| **Tolerancja** | 10 % |
| **odporność mechaniczna** | Wstrząsy klasa 3M4 zgodnie z IEC 60721-3-3<br>Wibracje klasa 3M4 zgodnie z IEC 60721-3-3 |
| **Szerokość** | 130 mm |
| **wysokość** | 395 mm |

Wyłączenie odpowiedzialności: Niniejsza dokumentacja nie pełni funkcji zastępczej i nie powinna być wykorzystywana do określenia niezawodności lub przydatności opisanych w niej produktów do konkretnych zastosowań użytkownika

| | |
|---|---|
| **głębokość** | 240 mm |
| **Masa produktu** | 8,5 kg |

## Środowisko pracy

| | |
|---|---|
| **stopień ochrony IP** | IP20mocowanie obok siebie<br>IP21z zestawem VW3A47907 |
| **wilgotność względna** | 5…95 % bez kondensacji zgodnie z IEC 61800-5-1 |
| **temperatura otoczenia dla pracy** | -10…50 °C (bez zmniejszania wartości znamionowej prądu)<br>50…60 °C (ze zmniejszaniem prądu o 1,5% na °C) |
| **Temepratura otoczenia dla przechowywania** | -40…70 °C |
| **wysokość pracy (w metrach nad poziomem morza)** | 0...1000 m bez zmniejszania wartości znamionowej prądu<br>1000...4000 m ze zmniejszaniem prądu o 1% na 100 m |
| **Normy** | IEC 61800-3 |

## Jednostka opakowania

| | |
|---|---|
| **Jednostka miary opakowania 1** | PCE |
| **Ilość jednostek w opakowaniu 1** | 1 |
| **Wysokość opakowania 1** | 19,000 cm |
| **Szerokość opakowania 1** | 29,500 cm |
| **Długość opakowania 1** | 46,000 cm |
| **Waga opakowania 1** | 9,512 kg |
| **Jednostka miary opakowania 2** | P06 |
| **Ilość jednostek w opakowaniu 2** | 12 |
| **Wysokość opakowania 2** | 75,000 cm |
| **Szerokość opakowania 2** | 60,000 cm |
| **Długość opakowania 2** | 80,000 cm |
| **Waga opakowania 2** | 126,452 kg |

## Warunki gwarancji

| | |
|---|---|
| **Gwarancja (w miesiącach)** | 18 |

## Environmental Data

Firma Schneider Electric dąży do osiągnięcia statusu zerowej emisji netto do 2050 r. dzięki partnerstwom w łańcuchu dostaw, materiałom o mniejszym wpływie na środowisko i gospodarce obiegu zamkniętego za pośrednictwem naszej trwającej kampanii "Use Better, Use Longer, Use Again" w celu wydłużenia żywotności produktów i możliwości recyklingu.

Environmental Data - objaśnienie >

Jak oceniamy zrównoważony rozwój produktów >

### Use Better

#### Materiały i opakowania

| | |
|---|---|
| Opakowanie wykonane z kartonu pochodzącego z recyklingu | **Nie** |
| Opakowanie bez tworzywa sztucznego | **Nie** |
| Dyrektywa RoHS UE | **Zgodny** |
| Rozporządzenie REACh | **Referencja nie zawiera SVHC powyżej wartości progowej** |

### Use Again

#### Przepakowanie i regeneracja

| | |
|---|---|
| Odbiór | **Tak** |

Dimensions Drawings

## Dimensions

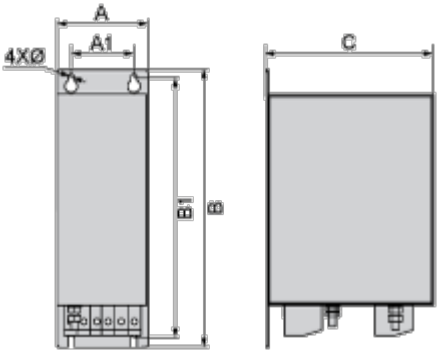


Dimensions in mm

| A | B | C | A1 | B1 | Ø |
|---|---|---|---|---|---|
| 130 | 395 | 240 | 90 | 372 | 9 |

Dimensions in in.

| A | B | C | A1 | B1 | Ø |
|---|---|---|---|---|---|
| 5.1 | 15.6 | 9.4 | 3.5 | 14.6 | 0.35 |

Connections and Schema

**Recommended Schema**

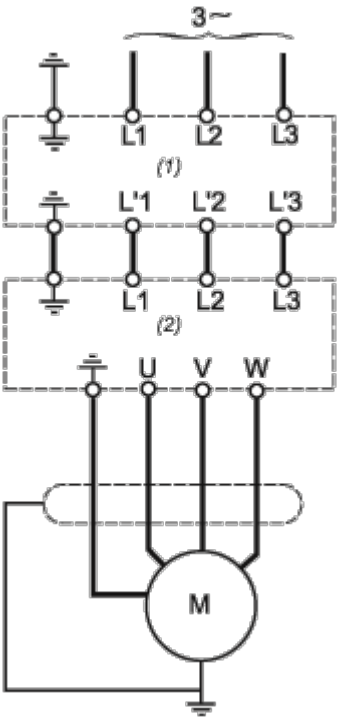


(1) Filter

(2) Drive