Arkusz danych produktu

Specyfikacje



Monolityczne kolumny świetlne, Harmony XVG, 60 mm, czerwony pomarańczowy zielony, światło stałe, brzęczyk, montaż na podstawie, IP42, 24V AC/DC

XVGB3SW

Parametry podstawowe

Gama produktów	Harmony XVG
Typ produktu lub komponentu	Wstępnie okablowane złącze z otwartym drugim końcem kabla
sygnalizator lub typ elementu zespołu wskaźników	3 elementy podświetlane
materiał	PC (UL94 V-2): Glob ABS (UL94HB): Korpus rury Aluminium: Rura
Średnica montażowa	60 mm
Nazwa komponentu	XVG
sposób montaż urządzenia	Baza montażowa
źródło światła	LED Stały Czerwony LED Stały Zielony LED Stały Bursztynowy
kolor bloku świetlnego	Czerwony/pomarańczowy/zielony
typ podstawy wskaźnika	Podstawa ze zintegrowanym buczkiem

Parametry uzupełniające

znamionowe napięcie zasilania	24 V AC/DC
Przekrój kabla	0,33 mm²
typ wyjścia dyskretnego	PNP i NPN
Napięcie znamionowe udarowe wytrzymywane [Uimp]	0,5 kV
Prąd pobierany	180 mA
poziom hałasu	85 dB
Pobór mocy	4,1 W
częstotliwość podstawowa	2,64 kHz
Masa produktu	0,25 kg

Środowisko pracy

Certyfikaty produktu	CE EAC
Temepratura otoczenia dla przechowywania	-35…70 °C
Temperatura otoczenia dla pracy urządzenia	-10…50 °C
Stopień ochrony IP	IP42

Wyłączenie odpowiedzialności: Niniejsza dokumentacja nie pełni funkcji zastępczej i nie powinna być wykorzystywana do określenia niezawodności lub przydatności opisanych w niej produktów do konkretnych zastosowań użytkownika

Jednostka opakowania

Jednostka miary opakowania 1	PCE
Ilość jednostek w opakowaniu 1	1
Wysokość opakowania 1	7,926 cm
Szerokość opakowania 1	8,002 cm
Długość opakowania 1	31,039 cm
Waga opakowania 1	350,0 g
Jednostka miary opakowania 2	S04
Ilość jednostek w opakowaniu 2	21
Wysokość opakowania 2	30 cm
Szerokość opakowania 2	40 cm
Długość opakowania 2	60 cm
Waga opakowania 2	8,591 kg
Jednostka miary opakowania 3	P06
Ilość jednostek w opakowaniu 3	84
Wysokość opakowania 3	75 cm
Szerokość opakowania 3	60 cm
Długość opakowania 3	80 cm
Waga opakowania 3	43 kg

Warunki gwarancji

Gwarancja (w miesiącach)	18

Environmental Data

Firma Schneider Electric dąży do osiągnięcia statusu zerowej emisji netto do 2050 r. dzięki partnerstwom w łańcuchu dostaw, materiałom o mniejszym wpływie na środowisko i gospodarce obiegu zamkniętego za pośrednictwem naszej trwającej kampanii "Use Better, Use Longer, Use Again" w celu wydłużenia żywotności produktów i możliwości recyklingu.

Environmental Data - objaśnienie >

Jak oceniamy zrównoważony rozwój produktów >

Wpływ na środowisko

Całkowity ślad węglowy w całym cyklu życia	**35 kg CO2 eq.**
Ślad węglowy fazy produkcji [A1–A3]	**4 kg CO2 eq.**
Ślad węglowy fazy dystrybucji [A4]	**0.1 kg CO2 eq.**
Ślad węglowy fazy instalacji [A5]	**0.1 kg CO2 eq.**
Ślad węglowy fazy użytkowania [B2, B3, B4, B6]	**30 kg CO2 eq.**
Ślad węglowy fazy końca życia [C1–C4]	**0.7 kg CO2 eq.**
Ujawnienie informacji o wpływie na środowisko	Środowiskowy profil produktu

Use Better

Materiały i opakowania

Opakowanie wykonane z kartonu pochodzącego z recyklingu	**Tak**
Opakowanie bez tworzywa sztucznego	**Nie**
Dyrektywa RoHS UE	Zgodny z przepisami o wyłączeniu
Rozporządzenie REACh	Referencja zawiera SVHC powyżej wartości progowej

Use Again

Przepakowanie i regeneracja

Potencjał recyklingu, w %	**9**
Kulistość – profil	Informacja o żywotności
Odbiór	**Tak**

Dimensions Drawings

Dimensions

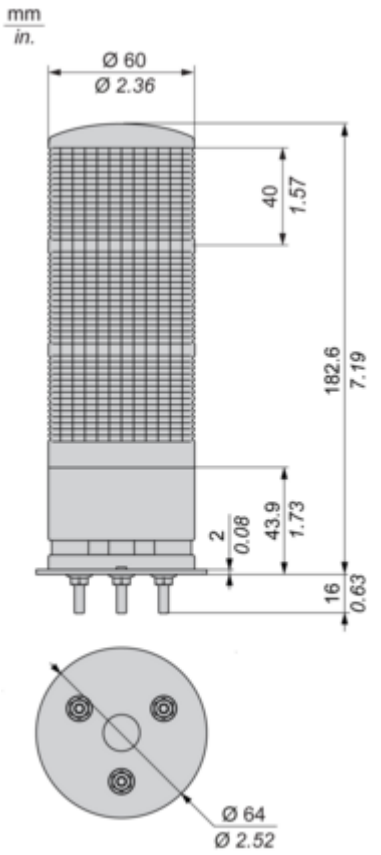

Mounting and Clearance

Mounting

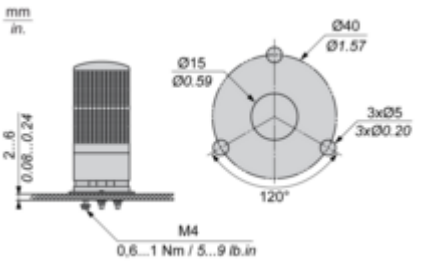

Connections and Schema

Wiring

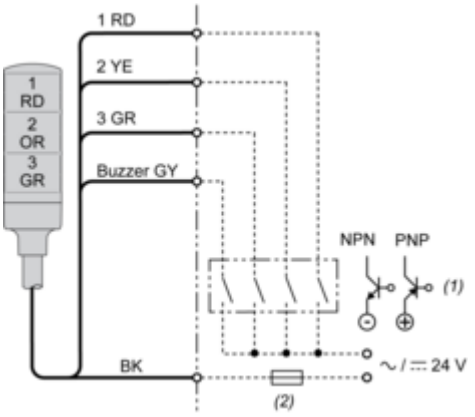

(1) “ON” for lighting and/or applying continuous sound.
(2) Fuse (rated current: 0.5 A)
RD : Red
YE : Yellow
GR : Green
GY : Grey
OR : Orange
BK : Black

Image of product / Alternate images

Alternative







