Arkusz danych produktu

Specyfikacje



Adapter komunikacyjny RS232 MINIDIN

TWDNAC232D

Prośba o kontakt z COK 21 lip 2023

Sprawdź dostępność

Parametry podstawowe

Gama produktów	Twido
Kategoria akcesoriów / części oddzielnych	Akcesoria dostosowujące (adaptacyjne)
Typ akcesoriów / częsci oddzielnych	Adapter
Typ produktu lub komponentu	Adapter
Oznaczenie akcesoriów / części oddzielnych	Adapter interfejsu szeregowego
Zgodność produktu	TWDLMDA40DUK TWDLCAA24DRF TWDLCDA40DRF TWDLCAE40DRF TWDLCDA24DRF TWDLCAA16DRF TWDXCPODM TWDLCDA16DRF TWDLCAA40DRF TWDLMDA40DTK TWDLMDA20DUK TWDLCDE40DRF TWDLMDA20DTK TWDLMDA20DRT
Przeznaczenie akcesoriów / części oddzielnych	Zintegrowany moduł wyświetlacza Sterownik podstawy
wsparcie portu komunikacyjnego	RS232C
Połączenie elektryczne	1 złącze
Zgodność gamy	Twido

Parametry uzupełniające

typ złącza (konektora)	Mini DIN
Masa produktu	0,01 kg

Jednostka opakowania

Jednostka miary opakowania 1	PCE
Ilość jednostek w opakowaniu 1	1
Wysokość opakowania 1	3,0 cm
Szerokość opakowania 1	5,0 cm
Długość opakowania 1	7,5 cm
Waga opakowania 1	12,0 g

Warunki gwarancji

Wyłączenie odpowiedzialności: Niniejsza dokumentacja nie pełni funkcji zastępczej i nie powinna być wykorzystywana do określenia niezawodności lub przydatności opisanych w niej produktów do konkretnych zastosowań użytkownika

Gwarancja (w miesiącach)	18

Mounting and Clearance

Minimum Clearances

For a Compact Base and Expansion I/O Modules

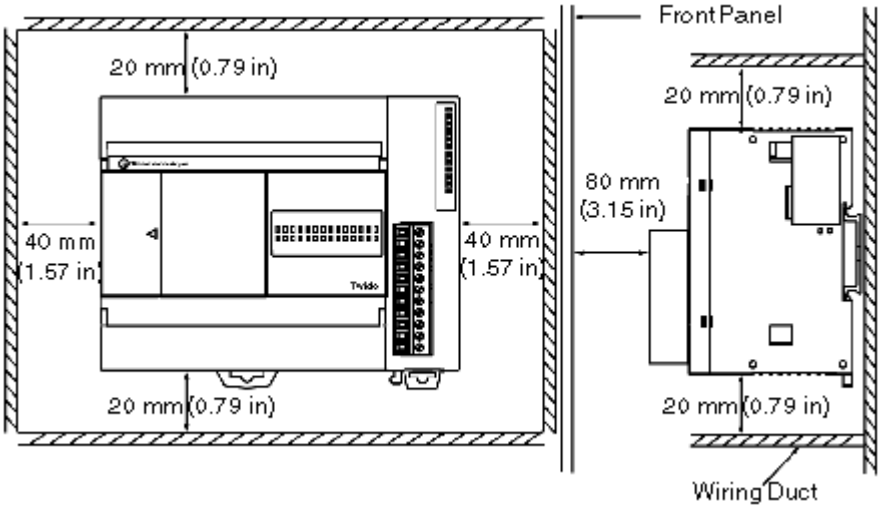

For a Modular Base and Expansion I/O Modules

