Arkusz danych produktu

Specyfikacje



Akcesoria VW3A Akcesoria do zestawu montażowego IP65

VW3A1103

Parametry podstawowe

Gama produktów	Altivar
Kategoria akcesoriów / części oddzielnych	Akcesoria zabezpieczeniowe
Typ akcesoriów / części oddzielnych	Drzwi dla wysumwnego pakietu montażowego
Zgodność produktu	VW3A1102
Przeznaczenie akcesoriów / części oddzielnych	Zdalny terminal graficzny do przemienników Altivar (VW3A1101)
Zgodność gamy	Altivar 71Q Altivar 212 Altivar 71 Altivar 61Q Altivar Machine ATV320 Altivar 61 Altivar 32
Stopień ochrony IP	IP65

Parametry uzupełniające

Masa produktu	0,04 kg

Jednostka opakowania

Jednostka miary opakowania 1	PCE
Ilość jednostek w opakowaniu 1	1
Wysokość opakowania 1	7,300 cm
Szerokość opakowania 1	17,000 cm
Długość opakowania 1	23,500 cm
Waga opakowania 1	165,000 g
Jednostka miary opakowania 2	S03
Ilość jednostek w opakowaniu 2	7
Wysokość opakowania 2	30,000 cm
Szerokość opakowania 2	30,000 cm
Długość opakowania 2	40,000 cm
Waga opakowania 2	1,627 kg
Jednostka miary opakowania 3	P06
Ilość jednostek w opakowaniu 3	56
Wysokość opakowania 3	75,000 cm
Szerokość opakowania 3	60,000 cm

Wyłączenie odpowiedzialności: Niniejsza dokumentacja nie pełni funkcji zastępczej i nie powinna być wykorzystywana do określenia niezawodności lub przydatności opisanych w niej produktów do konkretnych zastosowań użytkownika

Długość opakowania 3	80,000 cm
Waga opakowania 3	23,612 kg

Warunki gwarancji

Gwarancja (w miesiącach)	18

Environmental Data

Firma Schneider Electric dąży do osiągnięcia statusu zerowej emisji netto do 2050 r. dzięki partnerstwom w łańcuchu dostaw, materiałom o mniejszym wpływie na środowisko i gospodarce obiegu zamkniętego za pośrednictwem naszej trwającej kampanii "Use Better, Use Longer, Use Again" w celu wydłużenia żywotności produktów i możliwości recyklingu.

Environmental Data - objaśnienie >

Jak oceniamy zrównoważony rozwój produktów >

Use Better

Materiały i opakowania

Opakowanie wykonane z kartonu pochodzącego z recyklingu	**Nie**
Opakowanie bez tworzywa sztucznego	**Nie**
Dyrektywa RoHS UE	**Zgodny**
Rozporządzenie REACh	**Referencja nie zawiera SVHC powyżej wartości progowej**

Use Again

Przepakowanie i regeneracja

Odbiór	**Tak**

Dimensions Drawings

Door for Remote Graphic Display Terminal

Dimensions

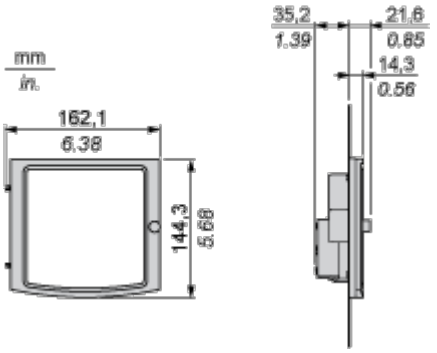

Image of product / Alternate images

Alternative

