SIEMENS

Karta informacyjna 8US1921-2BA00



system szyn zbiorczych, akcesoria odległość środków szyn 40, 60mm, zacisk przyłączeniowy grubość szyny: 10mm+profil TT 1,5-16 mm2

Wersja	
Nazwa markowa produktu	SENTRON
oznaczenie produktu	Zacisk przyłączeniowy
wykonanie produktu	Akcesoria
Napięcie zasilania	
napięcie robocze przy AC wartość znamionowa	690 V
Rozpraszanie	
Strata mocy [W]	0 W
możliwość zastosowania	do szyn zbiorczych 12, 15, 20, 25, 30 x 10 mm i szyn profilowych
zgodnie z UL	
prąd roboczy/ zgodnie z UL 508 wartość znamionowa	65 A
Połączenia	
● możliwy do podłączenia przekrój przewodu przy zastosowaniu kabli miedzianych drobnożyłowy z tulejką minimalny	1,5 mm²
● możliwy do podłączenia przekrój przewodu przy zastosowaniu kabli miedzianych drobnożyłowy z tulejką maksymalny	16 mm²
● przekrój możliwego do podłączenia przewodu dla kabli miedzianych jednożyłowy minimalny	1,5 mm²
● przekrój możliwego do podłączenia przewodu dla kabli miedzianych jednożyłowy maksymalny	16 mm²
rodzaj przekrojów poprzecznych możliwych do podłączenia przewodów przy przewodach AWG	AWG166
rodzaj przekrojów poprzecznych możliwych do podłączenia przewodów dla przewodów Cu wielożyłowy	1,5-16 mm²
rodzaj możliwych do podłączenia przekrojów przewodów warstwowych szyn miedzianych	8x6x0,5 mm
Konstrukcja mechaniczna	
Waga netto na jedn.	21,8 g
Zezwolenia Certyfikaty	

Environment		General Product Approval			
Environmental Confirmations	Environmental Confirmations	cULus	UR	EAC	Confirmation

General Product Approval	Test Certificates	other

Zmiany zastrzeone
© Copyright Siemens

Miscellaneous Confirmation Miscellaneous

Więcej informacji

Informacje dotyczące opakowania
Informacje dotyczące opakowania
Information for data generation and storage
https://support.industry.siemens.com/cs/ww/en/view/109995012
Information- and Downloadcenter (Catalogs, Brochures,…)
https://www.siemens.com/lowvoltage/catalogs
Industry Mall (Online ordering system)
https://mall.industry.siemens.com/mall/en/en/Catalog/product?mlfb=8US1921-2BA00
Service&Support (Manuals, Certificates, Characteristics, FAQs,...)
https://support.industry.siemens.com/cs/ww/pl/ps/8US1921-2BA00
Image database (product images, 2D dimension drawings, 3D models, device circuit diagrams, ...)
https://www.automation.siemens.com/bilddb/cax_en.aspx?mlfb=8US1921-2BA00
CAx-Online-Generator
https://www.siemens.com/cax
Tender specifications
https://www.siemens.com/specifications
Kennlinien
https://curves.simaris.siemens.com/curves/8US1921-2BA00

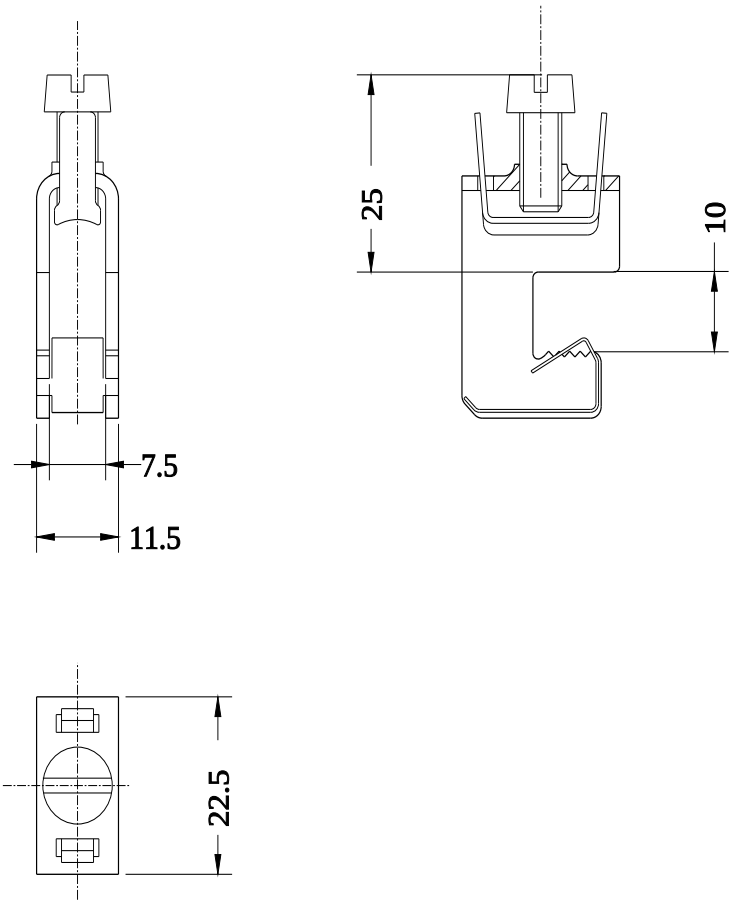

Ostatnia zmiana: 22.05.2025

Zmiany zastrzeone
© Copyright Siemens

Zmiany zastrzeone
© Copyright Siemens