# Arkusz danych produktu

Specyfikacje



## Kolumny świetlne Harmony XVG 60 mm: czerwony/pomarańczowy/ zielony, światło stałe, montaż na rurze alu i płycie, IP53, 24 V AC/DC

XVGB3H

## Parametry podstawowe

| | |
|---|---|
| **Gama produktów** | Harmony XVG |
| **Typ produktu lub komponentu** | Wstępnie okablowane złącze z otwartym drugim końcem kabla |
| **sygnalizator lub typ elementu zespołu wskaźników** | 3 elementy podświetlane |
| **materiał** | PC (UL94 V-2): Glob<br>ABS (UL94HB): Korpus rury<br>Aluminium: Rura |
| **Średnica montażowa** | 60 mm |
| **Nazwa komponentu** | XVG |
| **sposób montaż urządzenia** | Montaż na rurze z płytą mocującą |
| **źródło światła** | LED Stały Czerwony<br>LED Stały Zielony<br>LED Stały Bursztynowy |
| **kolor bloku świetlnego** | Czerwony/pomarańczowy/zielony |
| **typ podstawy wskaźnika** | Podstawa bez buczka |

## Parametry uzupełniające

| | |
|---|---|
| **znamionowe napięcie zasilania** | 24 V AC/DC |
| **Przekrój kabla** | 0,33 mm² |
| **typ wyjścia dyskretnego** | PNP i NPN |
| **Napięcie znamionowe udarowe wytrzymywane [Uimp]** | 0,5 kV |
| **Prąd pobierany** | 109 mA |
| **Pobór mocy** | 3,1 W |
| **częstotliwość podstawowa** | 2,64 kHz |
| **Masa produktu** | 0,36 kg |

## Środowisko pracy

| | |
|---|---|
| **Certyfikaty produktu** | CE<br>EAC |
| **Temepratura otoczenia dla przechowywania** | -35…70 °C |
| **Temperatura otoczenia dla pracy urządzenia** | -10…50 °C |
| **Stopień ochrony IP** | IP53 |

## Jednostka opakowania

| | |
|---|---|
| **Jednostka miary opakowania 1** | PCE |

Wyłączenie odpowiedzialności: Niniejsza dokumentacja nie pełni funkcji zastępczej i nie powinna być wykorzystywana do określenia niezawodności lub przydatności opisanych w niej produktów do konkretnych zastosowań użytkownika

| | |
|---|---|
| **Ilość jednostek w opakowaniu 1** | 1 |
| **Wysokość opakowania 1** | 8,3 cm |
| **Szerokość opakowania 1** | 14,1 cm |
| **Długość opakowania 1** | 56,5 cm |
| **Waga opakowania 1** | 561,0 g |
| **Jednostka miary opakowania 2** | S04 |
| **Ilość jednostek w opakowaniu 2** | 5 |
| **Wysokość opakowania 2** | 30 cm |
| **Szerokość opakowania 2** | 40 cm |
| **Długość opakowania 2** | 60 cm |
| **Waga opakowania 2** | 3,715 kg |
| **Jednostka miary opakowania 3** | P06 |
| **Ilość jednostek w opakowaniu 3** | 30 |
| **Wysokość opakowania 3** | 72 cm |
| **Szerokość opakowania 3** | 60 cm |
| **Długość opakowania 3** | 80 cm |
| **Waga opakowania 3** | 29 kg |

## Warunki gwarancji

| | |
|---|---|
| **Gwarancja (w miesiącach)** | 18 |

## Environmental Data

Firma Schneider Electric dąży do osiągnięcia statusu zerowej emisji netto do 2050 r. dzięki partnerstwom w łańcuchu dostaw, materiałom o mniejszym wpływie na środowisko i gospodarce obiegu zamkniętego za pośrednictwem naszej trwającej kampanii "Use Better, Use Longer, Use Again" w celu wydłużenia żywotności produktów i możliwości recyklingu.

Environmental Data - objaśnienie >

Jak oceniamy zrównoważony rozwój produktów >

### Wpływ na środowisko

| | |
|---|---|
| Całkowity ślad węglowy w całym cyklu życia | **38 kg CO2 eq.** |
| Ślad węglowy fazy produkcji [A1–A3] | **6 kg CO2 eq.** |
| Ślad węglowy fazy dystrybucji [A4] | **0.2 kg CO2 eq.** |
| Ślad węglowy fazy instalacji [A5] | **0.2 kg CO2 eq.** |
| Ślad węglowy fazy użytkowania [B2, B3, B4, B6] | **31 kg CO2 eq.** |
| Ślad węglowy fazy końca życia [C1–C4] | **1 kg CO2 eq.** |
| Ujawnienie informacji o wpływie na środowisko | **Środowiskowy profil produktu** |

## Use Better

### Materiały i opakowania

| | |
|---|---|
| Opakowanie wykonane z kartonu pochodzącego z recyklingu | **Tak** |
| Opakowanie bez tworzywa sztucznego | **Nie** |
| Dyrektywa RoHS UE | **Zgodny z przepisami o wyłączeniu** |
| Rozporządzenie REACh | **Referencja zawiera SVHC powyżej wartości progowej** |

## Use Again

### Przepakowanie i regeneracja

| | |
|---|---|
| Potencjał recyklingu, w % | **9** |
| Kulistość – profil | **Informacja o żywotności** |
| Odbiór | **Tak** |

Dimensions Drawings

## Dimensions

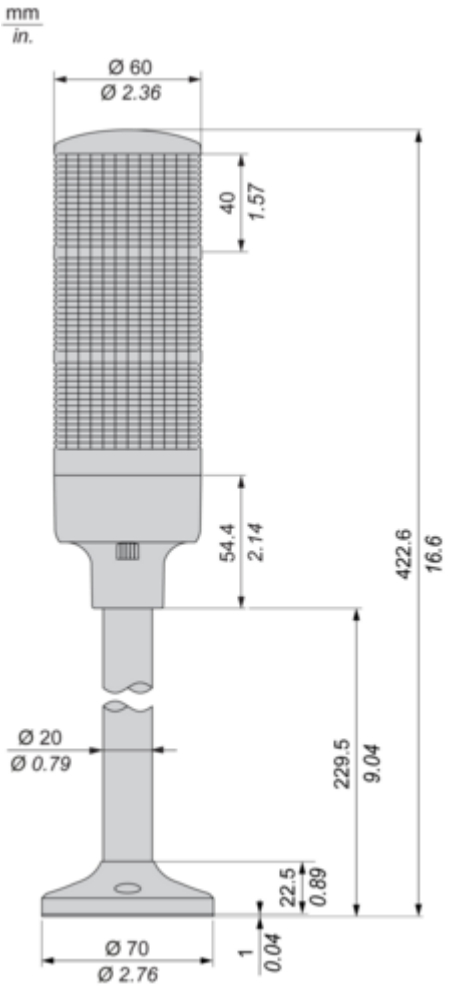

Mounting and Clearance

## Mounting

Ø54 mm/2.13 in., Standard

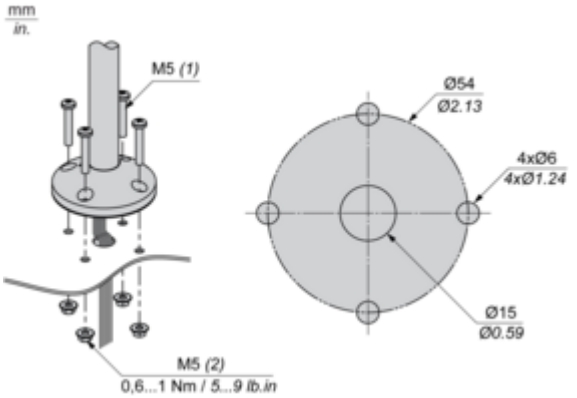


**(1)** Thickness + 10 mm/0.39 in.
**(2)** Hexagon Nut with flange

Connections and Schema

**Wiring**

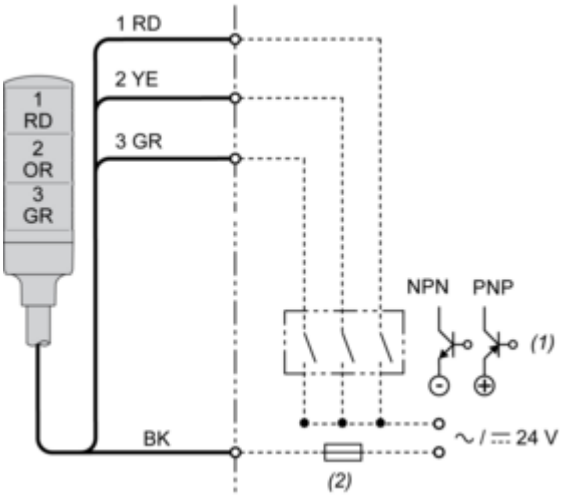


**(1)** “ON” for lighting and/or applying continuous sound.
**(2)** Fuse (rated current: 0.5 A)
**RD :** Red
**YE :** Yellow
**GR :** Green
**OR :** Orange
**BK :** Black

Image of product / Alternate images

**Alternative**

