Arkusz danych produktu

Specyfikacje



Harmony XB7 Lampka sygnalizacyjna bezbarwna, bez żarówki 250V

XB7EV67P

Parametry podstawowe

Gama produktów	Harmony XB7
Typ produktu lub komponentu	Lampka sygnalizacyjna
Skrócona nazwa urządzenia	XB7
Średnica montażowa	22 mm
Sprzedaż zgodnie z niepodzielną liczbą	10
Dodatkowe informacje dotyczące elementu napędowego	Z soczewką gładką
źródło światła	Żarówka (dostawa nie obejmuje żarówki)
prezentacja urządzenia	Produkt monolityczny

Parametry uzupełniające

wysokość	29 mm
Szerokość	29 mm
głębokość	54 mm
Opis zacisków ISO zgodnie z n°1	(X1-X2)PL
Masa produktu	0,018 kg
kategoria przepięć	Klasa 2 conforming to IEC 60536
Montaż urządzenia	Otwór mocujący - średnica: 22,5 mm 22.3 + 0.4/0 zgodnie z IEC 60947-5-1
środkowy punkt mocowania mocowania	>= 30 x 40 mm (panel pomocniczy) metal - gęstość: 1…6 mm >= 30 x 40 mm (panel pomocniczy) Plastik - gęstość: 2…6 mm
sposób mocowania	Nakrętka mocująca poniżej głowicy: 2…2,4 N.m
Kształt główki elementu sygnalizacyjnego	Okrągły
kolor wkładki, elementu napędowego lub soczewki	Przeźroczysty
przyłącza - zaciski	Złącza typu Faston 6.35 x 0.8 mm zgodnie z IEC 60947-1 Złącza oznaczone rozgałęźne 6.5 mm zgodnie z IEC 60947-1 Zaciski śrubowe, <= 2 x 1.5 mm² z końcówką kablową zgodnie z IEC 60947-1 Zaciski śrubowe, 1 x 0.22...2 x 2.5 mm² bez końcówki kablowej zgodnie z IEC 60947-1
Moment dokręcania	0,8…1,2 N.m zgodnie z IEC 60947-1
Kształt łba śruby	Krzyżak zgodny z JIS Nr. 1 śrubokręt Krzyżak zgodny z Philips nr 1 śrubokręt Krzyżak zgodny z Pozidriv No 1 śrubokręt Perforowany zgodny z płaska Ø 4 mm śrubokręt Perforowany zgodny z płaska Ø 5.5 mm śrubokręt
Znamionowe napięcie izolacji [Ui]	250 V (stopień zanieczyszczenia 3) zgodnie z IEC 60947-1
znamionowe napięcie udarowe wytrzymywane [Uimp]	6 kV zgodnie z IEC 60947-1

Wyłączenie odpowiedzialności: Niniejsza dokumentacja nie pełni funkcji zastępczej i nie powinna być wykorzystywana do określenia niezawodności lub przydatności opisanych w niej produktów do konkretnych zastosowań użytkownika

Rodzaj sygnalizacji	Stały
Mocowanie źródła światła	BA 9s
Zasilanie elementu świetlnego	Bezpośredni
Znamionowe napięcie zasilania [Us]	<= 250 V
Kod zgodności	XB7

Środowisko pracy

Pokrycie ochronne	TH
Temepratura otoczenia dla przechowywania	-40…70 °C
Temperatura otoczenia dla pracy urządzenia	-25…55 °C
stopień ochrony IP	IP20 zgodnie z IEC 60529 (tył) IP54 zgodnie z IEC 60529 (płyta czołowa)
Enclosure Type	UL type 12
Normy	JIS C8201-5-1 UL 508 IEC 60947-1 IEC 60947-5-1 CSA C22.2 Nr 14 JIS C8201-1
Odporność na wibracje	5 gn (f= 2…500 Hz) conforming to IEC 60068-2-6
Odporność na wstrząsy	50 gn (czas trwania = 11 ms) dla przyspieszenie półfali sinusoidy zgodnie z IEC 60068-2-27
kompatybilność elektromagnetyczna	Zakłócona emisja pola klasa B conforming to IEC 55011

Jednostka opakowania

Jednostka miary opakowania 1	PCE
Ilość jednostek w opakowaniu 1	1
Wysokość opakowania 1	5,500 cm
Szerokość opakowania 1	10,000 cm
Długość opakowania 1	7,500 cm
Waga opakowania 1	17,000 g
Jednostka miary opakowania 2	BB1
Ilość jednostek w opakowaniu 2	10
Wysokość opakowania 2	5,500 cm
Szerokość opakowania 2	10,000 cm
Długość opakowania 2	15,000 cm
Waga opakowania 2	173,000 g
Jednostka miary opakowania 3	S01
Ilość jednostek w opakowaniu 3	100
Wysokość opakowania 3	15,000 cm
Szerokość opakowania 3	15,000 cm
Długość opakowania 3	40,000 cm
Waga opakowania 3	1,990 kg

Warunki gwarancji

Gwarancja (w miesiącach)	18

Environmental Data

Firma Schneider Electric dąży do osiągnięcia statusu zerowej emisji netto do 2050 r. dzięki partnerstwom w łańcuchu dostaw, materiałom o mniejszym wpływie na środowisko i gospodarce obiegu zamkniętego za pośrednictwem naszej trwającej kampanii "Use Better, Use Longer, Use Again" w celu wydłużenia żywotności produktów i możliwości recyklingu.

Environmental Data - objaśnienie >

Jak oceniamy zrównoważony rozwój produktów >

Wpływ na środowisko

Całkowity ślad węglowy w całym cyklu życia	**129 kg CO2 eq.**
Ślad węglowy fazy produkcji [A1–A3]	**0.3 kg CO2 eq.**
Ślad węglowy fazy dystrybucji [A4]	**0 kg CO2 eq.**
Ślad węglowy fazy instalacji [A5]	**0 kg CO2 eq.**
Ślad węglowy fazy użytkowania [B2, B3, B4, B6]	**129 kg CO2 eq.**
Ślad węglowy fazy końca życia [C1–C4]	**0 kg CO2 eq.**
Ujawnienie informacji o wpływie na środowisko	Środowiskowy profil produktu

Use Better

Materiały i opakowania

Opakowanie wykonane z kartonu pochodzącego z recyklingu	**Nie**
Opakowanie bez tworzywa sztucznego	**Nie**
Dyrektywa RoHS UE	Zgodny
Rozporządzenie REACh	Referencja nie zawiera SVHC powyżej wartości progowej

Use Again

Przepakowanie i regeneracja

Potencjał recyklingu, w %	**15**
Kulistość – profil	Informacja o żywotności
Odbiór	**Tak**
Etykieta WEEE	**Produkt należy zutylizować zgodnie z obowiązującymi na terenie Unii Europejskiej przepisami dotyczącymi odpadów i nie może on zostać wyrzucony wraz ze zwykłymi odpadami.**

Dimensions Drawings

Pilot Light with Screw Terminal

Dimensions

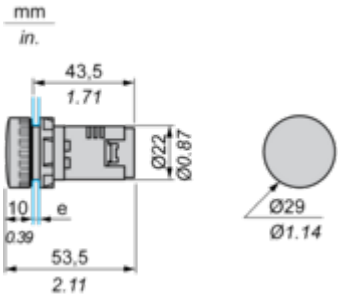

e Support panel thickness: 1 to 6 mm/0.4 to 0.24 in. (metal), 2 to 6 mm/0.8 to 0.24 in. (plastic).

Mounting and Clearance

Panel cut-out

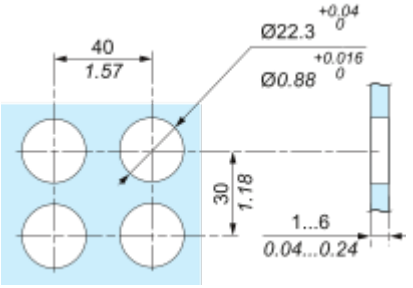

Faston Clip Connection

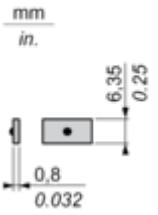

“U” Type Tag Connection

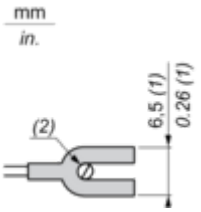

(1) 6.5 mm/0.26 in. recommended, 7 mm/0.28 in. max.
(2) M3 screw clamp terminal.

Connections and Schema

Wiring Diagram

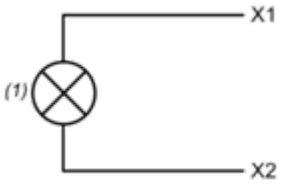

(1) bulb BA 9s

Image of product / Alternate images

Alternative



