# Arkusz danych produktu

Specyfikacje



## Harmony XVR Lampka sygnalizacyjna Ø130 czerwona LED 230V AC

XVR13M04L

## Parametry podstawowe

| | |
|---|---|
| **Gama produktów** | Harmony XVR |
| **Typ produktu lub komponentu** | Sygnalizator obrotowy z lustrem z okablowaniem |
| **sygnalizacja dźwiękowa** | Bez |
| **Skrócona nazwa urządzenia** | XVR |
| **Średnica montażowa** | 130 mm |
| **stopień ochrony IP** | IP66 zgodnie z IEC 60529<br>IP67 zgodnie z IEC 60529 |
| **Znamionowe napięcie zasilania [Us]** | 230 V AC |
| **źródło światła** | LED o wysokiej jasności świecenia, Czerwony |

## Parametry uzupełniające

| | |
|---|---|
| **materiał** | ABS (akrylonitryl-butadien-styren): część korpusu<br>PC: Glob |
| **CAD szerokość całkowita** | 130 mm |
| **CAD głębokość całkowita** | 130 mm |
| **Masa produktu** | 0,99 kg |
| **Oznakowanie** | CE |
| **Montaż produktu** | Śrubami 3 M6 |
| **znamionowe napięcie udarowe wytrzymywane [Uimp]** | 4 kV |
| **Prąd pobierany** | 22 mA |
| **częstotliwość błysków** | 2,7 Hz |
| **Wymiary zacisków przyłączeniowych** | 1.25 mm² |
| **rozmiar AWG** | AWG 18 |
| **Długość kabla** | 400 mm |

## Środowisko pracy

| | |
|---|---|
| **Normy** | IEC 60947-5-1<br>IEC 60947-1 |
| **Pokrycie ochronne** | TC |
| **Temepratura otoczenia dla przechowywania** | -35…70 °C |
| **Temperatura otoczenia dla pracy urządzenia** | -30…50 °C |
| **Klasa ochrony przez porażeniem prądem elektryczny** | Klasa ii zgodnie z IEC 61140 |

Wyłączenie odpowiedzialności: Niniejsza dokumentacja nie pełni funkcji zastępczej i nie powinna być wykorzystywana do określenia niezawodności lub przydatności opisanych w niej produktów do konkretnych zastosowań użytkownika

## Jednostka opakowania

| | |
|---|---|
| **Jednostka miary opakowania 1** | PCE |
| **Ilość jednostek w opakowaniu 1** | 1 |
| **Wysokość opakowania 1** | 27,500 cm |
| **Szerokość opakowania 1** | 19,000 cm |
| **Długość opakowania 1** | 19,000 cm |
| **Waga opakowania 1** | 1,336 kg |
| **Jednostka miary opakowania 2** | S04 |
| **Ilość jednostek w opakowaniu 2** | 6 |
| **Wysokość opakowania 2** | 30,000 cm |
| **Szerokość opakowania 2** | 40,000 cm |
| **Długość opakowania 2** | 60,000 cm |
| **Waga opakowania 2** | 9,350 kg |
| **Jednostka miary opakowania 3** | P06 |
| **Ilość jednostek w opakowaniu 3** | 24 |
| **Wysokość opakowania 3** | 75,000 cm |
| **Szerokość opakowania 3** | 60,000 cm |
| **Długość opakowania 3** | 80,000 cm |
| **Waga opakowania 3** | 45,572 kg |

## Warunki gwarancji

| | |
|---|---|
| **Gwarancja (w miesiącach)** | 18 |

## Environmental Data

Firma Schneider Electric dąży do osiągnięcia statusu zerowej emisji netto do 2050 r. dzięki partnerstwom w łańcuchu dostaw, materiałom o mniejszym wpływie na środowisko i gospodarce obiegu zamkniętego za pośrednictwem naszej trwającej kampanii "Use Better, Use Longer, Use Again" w celu wydłużenia żywotności produktów i możliwości recyklingu.

Environmental Data - objaśnienie >

Jak oceniamy zrównoważony rozwój produktów >

### Wpływ na środowisko

| | |
|---|---|
| Całkowity ślad węglowy w całym cyklu życia | **24 kg CO2 eq.** |
| Ślad węglowy fazy produkcji [A1–A3] | **8 kg CO2 eq.** |
| Ślad węglowy fazy dystrybucji [A4] | **0.2 kg CO2 eq.** |
| Ślad węglowy fazy instalacji [A5] | **1 kg CO2 eq.** |
| Ślad węglowy fazy użytkowania [B2, B3, B4, B6] | **14 kg CO2 eq.** |
| Ślad węglowy fazy końca życia [C1–C4] | **2 kg CO2 eq.** |
| Ujawnienie informacji o wpływie na środowisko | **Środowiskowy profil produktu** |

## Use Better

### Materiały i opakowania

| | |
|---|---|
| Opakowanie wykonane z kartonu pochodzącego z recyklingu | **Tak** |
| Opakowanie bez tworzywa sztucznego | **Nie** |
| Dyrektywa RoHS UE | **Zgodny z przepisami o wyłączeniu** |
| Rozporządzenie REACh | **Referencja zawiera SVHC powyżej wartości progowej** |

## Use Again

### Przepakowanie i regeneracja

| | |
|---|---|
| Potencjał recyklingu, w % | **10** |
| Kulistość – profil | **Informacja o żywotności** |
| Odbiór | **Tak** |

Dimensions Drawings

## Rotating Mirror Beacon

### Dimensions

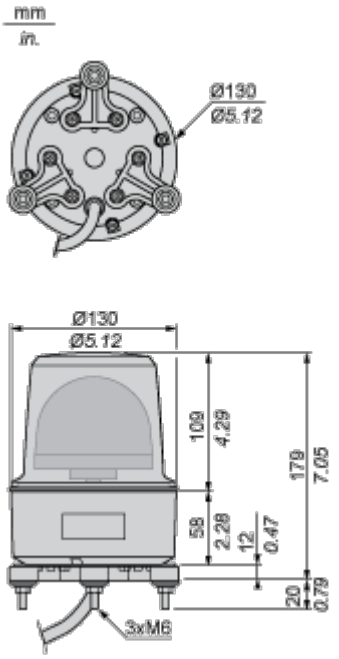

Mounting and Clearance

## Rotating Mirror Beacon

### Panel Cut-out

