Arkusz danych produktu

Specyfikacje



Harmony XVR Lampka sygnalizacyjna Ø130 pomarańczowa LED 230V AC

XVR13M05L

Parametry podstawowe

Gama produktów	Harmony XVR
Typ produktu lub komponentu	Sygnalizator obrotowy z lustrem z okablowaniem
sygnalizacja dźwiękowa	Bez
Skrócona nazwa urządzenia	XVR
Średnica montażowa	130 mm
stopień ochrony IP	IP66 zgodnie z IEC 60529 IP67 zgodnie z IEC 60529
Znamionowe napięcie zasilania [Us]	230 V AC
źródło światła	LED o wysokiej jasności świecenia, pomarańczowy

Parametry uzupełniające

materiał	ABS (akrylonitryl-butadien-styren): część korpusu PC: Glob
CAD szerokość całkowita	130 mm
CAD głębokość całkowita	130 mm
Masa produktu	0,99 kg
Oznakowanie	CE
Montaż produktu	Śrubami 3 M6
znamionowe napięcie udarowe wytrzymywane [Uimp]	4 kV
Prąd pobierany	22 mA
częstotliwość błysków	2,7 Hz
Wymiary zacisków przyłączeniowych	1.25 mm²
rozmiar AWG	AWG 18
Długość kabla	400 mm

Środowisko pracy

Normy	IEC 60947-1 IEC 60947-5-1
Pokrycie ochronne	TC
Temepratura otoczenia dla przechowywania	-35…70 °C
Temperatura otoczenia dla pracy urządzenia	-30…50 °C
Klasa ochrony przez porażeniem prądem elektryczny	Klasa ii zgodnie z IEC 61140

Wyłączenie odpowiedzialności: Niniejsza dokumentacja nie pełni funkcji zastępczej i nie powinna być wykorzystywana do określenia niezawodności lub przydatności opisanych w niej produktów do konkretnych zastosowań użytkownika

Jednostka opakowania

Jednostka miary opakowania 1	PCE
Ilość jednostek w opakowaniu 1	1
Wysokość opakowania 1	19,500 cm
Szerokość opakowania 1	19,500 cm
Długość opakowania 1	26,500 cm
Waga opakowania 1	1,340 kg
Jednostka miary opakowania 2	S04
Ilość jednostek w opakowaniu 2	6
Wysokość opakowania 2	30 cm
Szerokość opakowania 2	40 cm
Długość opakowania 2	60 cm
Waga opakowania 2	9,102 kg
Jednostka miary opakowania 3	P06
Ilość jednostek w opakowaniu 3	24
Wysokość opakowania 3	75,000 cm
Szerokość opakowania 3	60,000 cm
Długość opakowania 3	80,000 cm
Waga opakowania 3	45,668 kg

Warunki gwarancji

Gwarancja (w miesiącach)	18

Environmental Data

Firma Schneider Electric dąży do osiągnięcia statusu zerowej emisji netto do 2050 r. dzięki partnerstwom w łańcuchu dostaw, materiałom o mniejszym wpływie na środowisko i gospodarce obiegu zamkniętego za pośrednictwem naszej trwającej kampanii "Use Better, Use Longer, Use Again" w celu wydłużenia żywotności produktów i możliwości recyklingu.

Environmental Data - objaśnienie >

Jak oceniamy zrównoważony rozwój produktów >

Wpływ na środowisko

Całkowity ślad węglowy w całym cyklu życia	**31 kg CO2 eq.**
Ślad węglowy fazy produkcji [A1–A3]	**19 kg CO2 eq.**
Ślad węglowy fazy dystrybucji [A4]	**0.1 kg CO2 eq.**
Ślad węglowy fazy instalacji [A5]	**0 kg CO2 eq.**
Ślad węglowy fazy użytkowania [B2, B3, B4, B6]	**11 kg CO2 eq.**
Ślad węglowy fazy końca życia [C1–C4]	**0.3 kg CO2 eq.**
Ujawnienie informacji o wpływie na środowisko	**Środowiskowy profil produktu**

Use Better

Materiały i opakowania

Opakowanie wykonane z kartonu pochodzącego z recyklingu	**Tak**
Opakowanie bez tworzywa sztucznego	**Tak**
Dyrektywa RoHS UE	**Zgodny z przepisami o wyłączeniu**
Rozporządzenie REACh	**Referencja zawiera SVHC powyżej wartości progowej**

Use Again

Przepakowanie i regeneracja

Potencjał recyklingu, w %	**10**
Kulistość – profil	**Informacja o żywotności**
Odbiór	**Tak**

Dimensions Drawings

Rotating Mirror Beacon

Dimensions

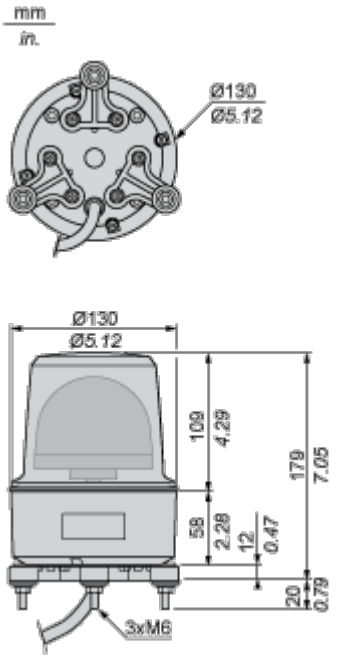

Mounting and Clearance

Rotating Mirror Beacon

Panel Cut-out

