KKPJ...H100 Kolanko 90°

1,0 Grubość blachy: 1,0 mm

Informacje

Zastosowanie
Zmiana kierunku prowadzenia trasy kablowej

Uwaga
Zintegrowane łączniki. Montaż nie wymaga stosowania dodatkowych łączników.

Materiał
S - stal cynkowana met. Sendzimira PN-EN 10346:2015-09
Na zamówienie:
F - stal cynkowana metodą zanurzeniową PN-EN ISO 1461:2023-02
E - stal nierdzewna
L - lakierowanie w standardowej palecie RAL

Dodatkowe informacje
- montaż śrubami SGKM6x12 lub SGM6x12.

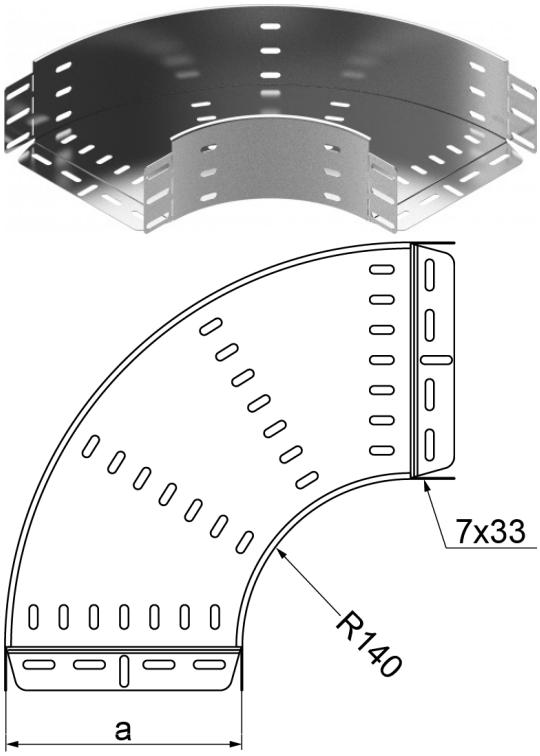

Wersje

Symbol	Numer katalogowy	Waga 1 szt. (kg)	Ilość (szt.)	Wymiar a (mm)
KKPJ100H100	110114	0,82	1	100
KKPJ150H100	110214	1,06	1	150
KKPJ200H100	110314	1,33	1	200
KKPJ300H100	110414	1,97	1	300

Przykłady

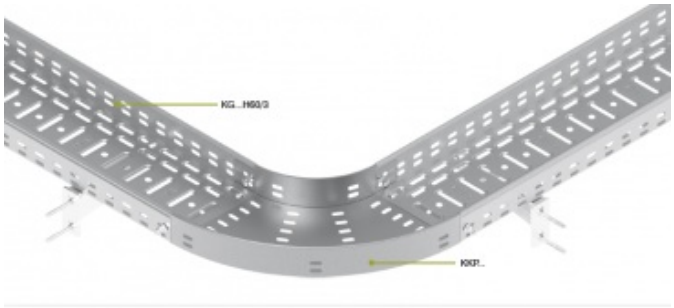
KG...H90/3
KKP...

