LKSUCN Łączniki kątowy

Nowość System E-90 Szybki montaż Montaż bez użycia narzędzi

Informacje

Zastosowanie
Rozgałęzienie trasy kablowej w dowolny m miejscu korytka siatkowego. Pasuje do korytek o wysokości 60 i 110 mm.

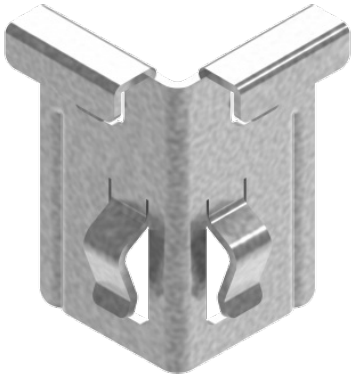

Materiał
S - stal cynkowana met. Sendzimira PN-EN 10346:2015-09
Na zamówienie:
FP - cynkowanie metodą cynku płatkowego PN-EN ISO 10683:2018-11
E - stal nierdzewna
L - lakierowanie w standardowej palecie RAL

Dodatkowe informacje
– rozgałęzienie trasy kablowej
– szybki i pewny bezśrubowy montaż w dowolnym miejscu trasy kablowej

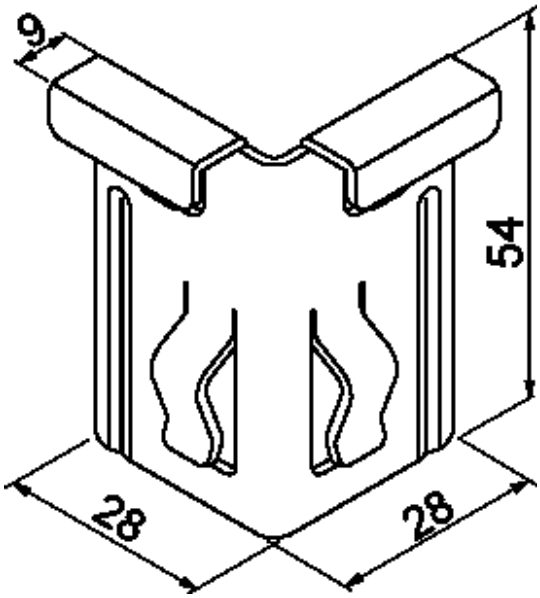

Wersje

Symbol	Numer katalogowy	Waga 1 szt. (kg)	Ilość (szt.)
LKSUCN	910007	0,10	100

Przykłady

