karta katalogowa | nr katalogowy: 267-225

gniazdo; bez styku PE; z płytką odciążającą przewody; 5-bieg.; biały/szary

https://www.wago.com/267-225



kolor: ☐ biały/szary

ilustracja podobnego produktu

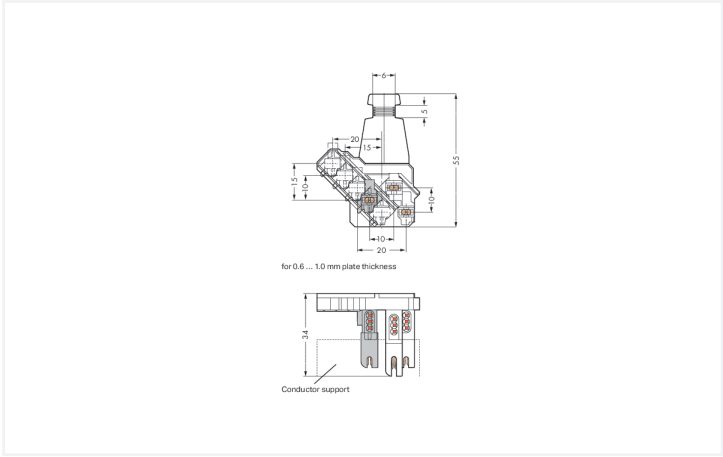

wymiary w mm

Parametry elektryczne

parametry znamionowe wg	IEC/EN 60664-1		
kategoria przepięć	III	III	II
stopień zanieczyszczenia	3	2	2
napięcie znamionowe	-	500 V	-
znamionowe napięcie udarowe	-	4 kV	-
prąd znamionowy	-	6 A	-

Parametry zacisków

liczba typów zacisku	1

Typ połączenia 1

technika podłączania przewodu	PUSH WIRE®
przewód jednodrutowy	0,5 … 1 mm²
długość odizolowania przewodu	8 mm / 0.31 in
liczba biegunów	5

Dane materiałowe

specyfikacja danych materiałowych	patrz tutaj
kolor	biały/szary
grupa materiału izolacyjnego	I
materiał izolacyjny obudowy głównej	poliamid (PA66)
klasa palności wg. UL 94	V0
materiał sprężyny zaciskowej	chromoniklowa stal sprężynowa (CrNi)
materiał styku	miedź elektrolityczna (E_{Cu})
powierzchnia styku	cynowana
obciążenie ogniowe	0,198 MJ
masa	10,9 g

Warunki środowiskowe

odporność termiczna	105 °C

Dane handlowe

Product Group	8 (Złączki oświetleniowe i zasilające)
szt./opak.	250 szt.
rodzaj opakowania	woreczek
kraj pochodzenia	PL
GTIN	4055143327190
numer taryfy celnej	85366990990

klasyfikacja produktu

UNSPSC	39121409
eCl@ss 10.0	27-44-03-14
eCl@ss 9.0	27-44-03-14
ETIM 9.0	EC002560
ETIM 10.0	EC002560
ECCN	NO US CLASSIFICATION

Zgodność z wymaganiami ochrony środowiska

status zgodności z dyrektywą RoHS	Compliant,No Exemption

Dokonywanie zmian zastrzeżone. Należy stosować się do dokumentacji technicznej produktów.