IP 65 | IK 08 | 400 V | Br Cl



INDUSTRIAL PUSZKA N/T CZARNA 105X105X66 IP65

Typ	Kolor	Opak. szt.	Waga kg/1szt.	Indeks
Industrial IP65	czarny RAL 9005	1	0,26	**2701-09**

NORMA PN-EN-60670-1
Wymiary wewnętrzne: 99x99x56
Wymiary zewnętrzne: 105x105x66

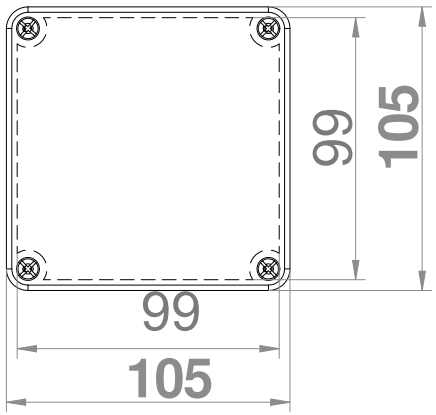

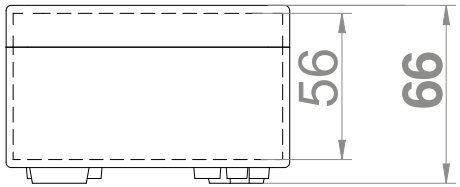

epn NASIELSK ELEKTRO-PLAST