LUBNJ...H60 Łuk 90°

1,0 Grubość blachy: 1,0 mm

N Nowość E-90 System E-90

Informacje

Zastosowanie
Zmiana kierunku prowadzenia trasy kablowej.

Materiał
S - stal cynkowana met. Sendzimira PN-EN 10346:2015-09
Na zamówienie:
F - stal cynkowana metodą zanurzeniową PN-EN ISO 1461:2023-02
E - stal nierdzewna
L - lakierowanie w standardowej palecie RAL

Dodatkowe informacje
– montaż śrubami SGKM6x12 lub SGM6x12
– może służyć jako łuk zewnętrzny lub wewnętrzny - możliwość wsunięcia korytka z pokrywą

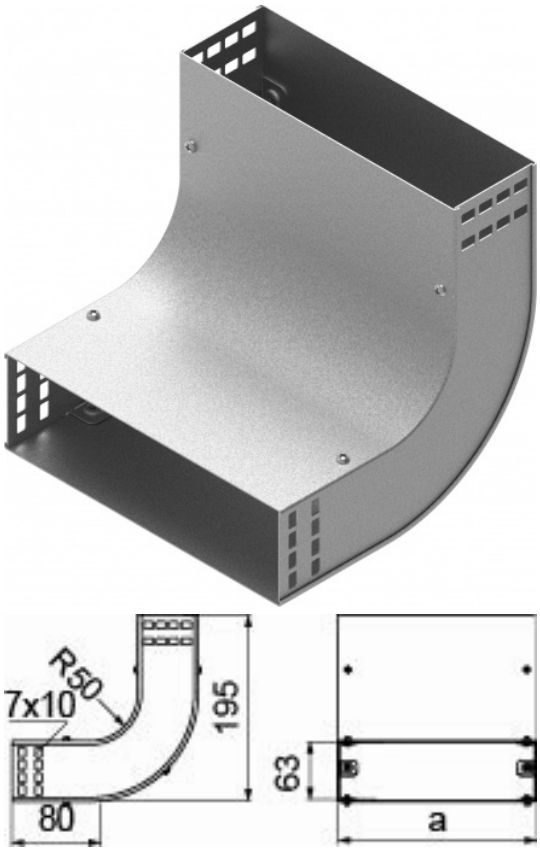

Wersje

Symbol	Numer katalogowy	Wymiar wew. a (mm)	Waga 1 szt. (kg)	Ilość (szt.)
LUBNJ50H60	130974	53	0,47	1
LUBNJ100H60	130975	103	0,63	1
LUBNJ150H60	130976	153	0,78	1
LUBNJ200H60	130977	203	0,93	1
LUBNJ300H60	130978	303	1,24	1