BETA 1128BMX

Nożyczki dla elektryków proste ostrza ze stali nierdzewnej z mikroubytkami

Nożyczki dla elektryków z gardzielą tnącą drut i mikrozębkami, idealne do cięcia cienkich przewodów i kabli.

Wykonane z arkusza stali nierdzewnej i wyposażone w proste ostrze z mikrozębkami i zintegrowaną szyjką, gwarantuje odporność na korozję i czyste cięcia bez poślizgu.



Cechy

Nożyczki z prostymi ostrzami ze stali nierdzewnej: kompaktowe, niezawodne i niezastąpione narzędzie przy wszelkich pracach elektrycznych.

PRECYZJA

Mikrozębki na jednym z ostrzy zapobiegają ześlizgiwaniu się materiału, umożliwiając czyste i kontrolowane cięcie nawet cienkich lub powlekanych drutów.

ODPORNOŚĆ I LEKKOŚĆ

Wykonane z jednego arkusza stali nierdzewnej, nożyczki te łączą w sobie lekkość, odporność na korozję i wygodę użytkowania.

BEZPIECZEŃSTWO

Kompaktowa konstrukcja i kontrola zapewniona przez mikrozębkowanie redukują ryzyko poślizgu podczas cięcia, co poprawia bezpieczeństwo pracy nawet w ograniczonej przestrzeni lub w niesprzyjających warunkach pracy.

BETA 1128BMX

Nożyczki dla elektryków proste ostrza ze stali nierdzewnej z mikroubytkami

Zalety i korzyści operacyjne



ANTYPOŚLIZGOWE MIKROWGNIECENIA
Drobne ząbki na jednym z ostrzy gwarantują optymalny chwyt ciętego materiału, zapobiegają poślizgowi i podnoszą jakość pracy.



PRZECINARKA DO DRUTU GARDŁA
Zintegrowana głowica tnąca sprawia, że cięcie drutu jest łatwiejsze i bezpieczniejsze, zapobiega przedwczesnemu zużyciu ostrzy i zwiększa wydajność operatora.



KOŁEK ZAPOBIEGAJĄCY POLUZOWANIU
Przegub zapobiegający poluzowaniu się ostrzy podczas użytkowania, zapewniający precyzyjne i powtarzalne cięcie.

BETA 1128BMX

Nożyczki dla elektryków proste ostrza ze stali nierdzewnej z mikroubytkami

Karta techniczna

Wymiary

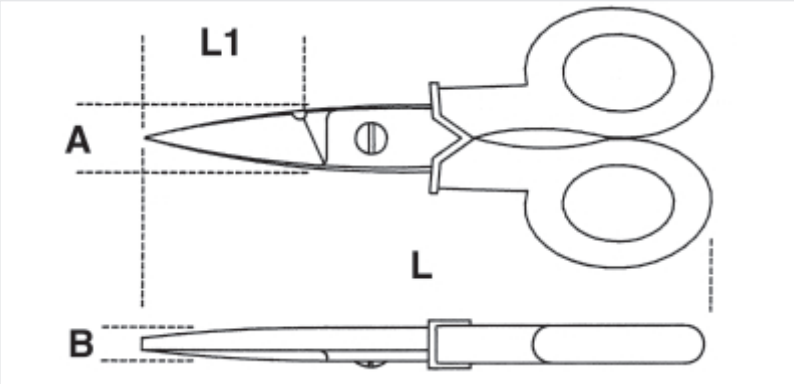

Odniesienie

	Art.	L mm	L1 mm	A mm	B mm
011280051	1128BMX	147	58,2	18	10