UTK 8.10 8.10 ZP V2A (459 129)

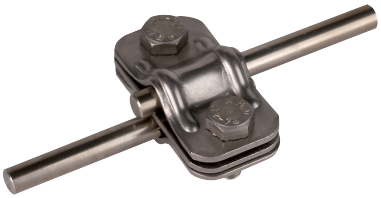

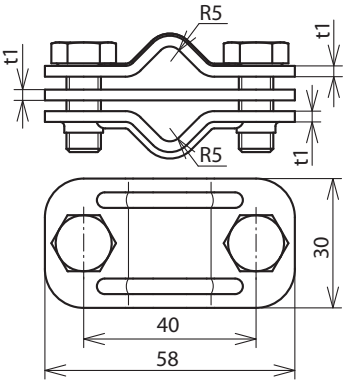

Rysunek wymiarowy

Typ	UTK 8.10 8.10 ZP V2A
Nr kat.	**459 129**
Materiał	stal nierdzewna
Zakres zacisku (drut / drut)	8-10 / 8-10 mm
Śruba	M8 x 20 mm
Materiał śruby	stal nierdzewna
Odległość między śrubami	40 mm
Grubość materiału (t1)	2,5 mm
Obciążalność prądem piorunowym (10/350 µs)	100 kA / 50 kA *)
Odniesienie do norm	DIN EN 62561-1

Masterdata	
Waga netto	120 g/szt.
GTIN (EAN)	4013364051386
Jed. Op.	50 szt.
Numer taryfy celnej (Nomenklatura scalona EU)	85359000

W związku z ciągłym rozwojem technicznym zastrzegamy sobie prawo wprowadzenia zmian parametrów technicznych, konfiguracji i technologii, wymiarów, wagi i materiałów. Przedstawione ilustracje

*) For exact assignment, see test certificate.

© DEHN POLSKA sp. z o.o. • ul. Wołoska 16 • 02-675 Warszawa • Poland • Tel. +48 22299-60-40 • info@dehn.pl • www.dehn.pl

: Zbadano • NEU: Nowość • : Produkt wycofany
: Łącznik krzyżowy • : Łącznik wzdłużny • : Łącznik równoległy • : Łącznik T-kształtny • : Zacisk do łącznika równoległego • : Zacisk do łącznika T-kształtnego
: Zacisk na rurę do łącznika równoległego • : Zacisk na rurę do łącznika T-kształtnego • : Szyna wyrównania potencjału • : Element łączący