Karta produktu: Zaciski krawędziowe z większą powierzchnią styku

FK KB 6.10 KBF0.7 8 W V2A (365 059)

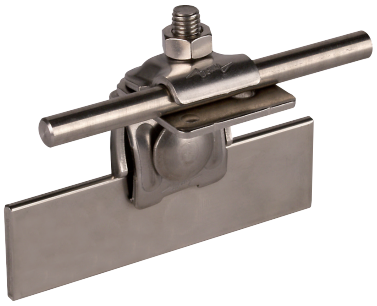

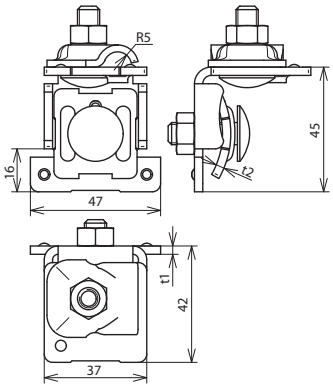

Rysunek wymiarowy

Typ	FK KB 6.10 KBF0.7 8 W V2A
Nr kat.	**365 059**
Zakres zacisku (rąbek)	0,7-8 mm
Materiał zacisku	stal nierdzewna
Zakres zacisku (drut)	6-10 mm
Śruba	M8 x 25 mm
Materiał śruby / nakrętki	stal nierdzewna
Grubość materiału	2,5 / 2,5 mm
Rodzaj przyłącza	rozłączalne przyłącze
Obciążalność prądem piorunowym (10/350 µs)	I_{imp} 50 kA *)
Odniesienie do norm	EN 62561-1

Masterdata	
Waga netto	134 g/szt.
GTIN (EAN)	4013364091856
Jed. Op.	50 szt.
Numer taryfy celnej (Nomenklatura scalona EU)	85359000

W związku z ciągłym rozwojem technicznym zastrzegamy sobie prawo wprowadzenia zmian parametrów technicznych, konfiguracji i technologii, wymiarów, wagi i materiałów. Przedstawione ilustracje

*) For exact assignment, see test certificate.

© DEHN POLSKA sp. z o.o. • ul. Wołoska 16 • 02-675 Warszawa • Poland • Tel. +48 22299-60-40 • info@dehn.pl • www.dehn.pl

: Zbadano • NEU: Nowość • : Produkt wycofany
: Łącznik krzyżowy • : Łącznik wzdłużny • : Łącznik równoległy • : Łącznik T-kształtny • : Zacisk do łącznika równoległego • : Zacisk do łącznika T-kształtnego
: Zacisk na rurę do łącznika równoległego • : Zacisk na rurę do łącznika T-kształtnego • : Szyna wyrównania potencjału • : Element łączący