KARTA KATALOGOWA

Puszka do pustych ścian PRIMEBOX, podwójna, głęboka 60mm, fi74, łączeniowa, z wkrętami, wiatroszczelna, bezhalogenowa, pomarańczowa, IP30



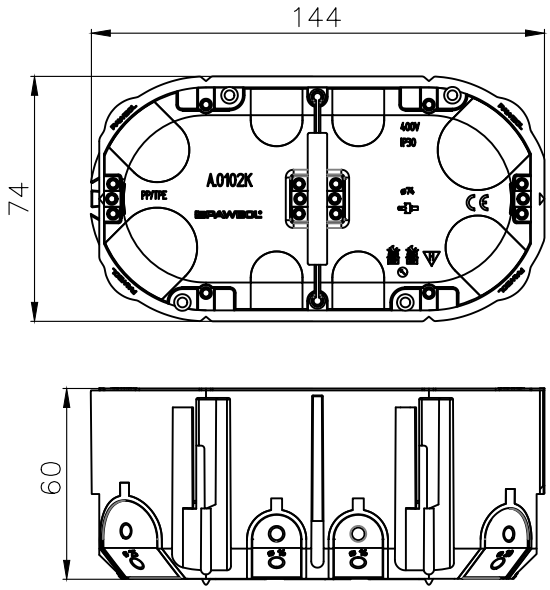

Informacje ogólne	
Symbol	A.0102K
EAN	5908793005187
Certyfikaty i normy	
CE, PN-EN IEC 60670-1:2021-06, PN-EN IEC 63000:2019-01	
Link do deklaracji	
https://www.pawbol.pl/wp-content/uploads/2026/05/A.30-Puszki-instalacyjne-PRIMEBOX.pdf	
Parametry produktu	
Kolor	Pomarańczowy / czarny
Opakowanie zbiorcze	40 szt.
Głębokość	60mm
Średnica	2x74mm
Średnica zewnętrzna	74mm
Rozstaw otworów do mocowania osprzętu	60mm
Waga	42g
Tworzywo	Polipropylen (PP) / Elastomer termoplastyczny (TPE)
Stopień ochrony IP	IP30
Odporność na żar całego wyrobu	650°C
Możliwość łączenia z innymi puszkami	TAK
Wkręty w zestawie	TAK
Bezhalogenowa	TAK
Wiatroszczelna	TAK
Przegroda	TAK

Siedziba Spółki:
32-640 Zator, ul. Władysława Grabskiego 29

Sąd Rejonowy dla Krakowa - Śródmieścia w Krakowie
XII Wydział Gospodarczy, KRS 0001014030
NIP 551-23-84-957
REGON 356891977

Tel: +48 (33) 870-12-05
Fax: +48 (33) 300-33-95
E-mail: firma@pawbol.pl
http://www.pawbol.pl