LPCZSA

JEDNOCZĘŚCIOWY SYGNALIZATOR DŹWIĘKOWY, SYGNAŁ CIĄGŁY I PRZERYWANY, ZASILANIE 9-15VAC/DC, IP40



Przeznaczenie produktu				Jednoczęściowy sygnalizator dźwiękowy, sygnał ciągły lub przerywany
Seria produktu				LPCZS
Charakterystyka ogólna				
Materiał				Poliamid
Stopień ochrony według IEC				Stopień ochrony z przodu: IP40; od tyłu: IP20
Właściwości elektryczne				
Znamionowe napięcie udarowe Uimp			kV	4
Częstotliwość znamionowa			Hz	50-60
Napięcie zasilania (AC)			V	9…15
Napięcie zasilania (DC)			V	9…15
Właściwości mechaniczne				
Moment obrotowy dokręcania zacisków maks.			Nm	0.5
Śrubokręt				Płaska główka: 0,6X3,5 mm/0,02x0,14"
Przekrój przewodu				
	Przekrój przewodu AWG/kcmil			
		min.		24
		maks.		14
	IEC			
		min.	mm²	0.5
		maks.	mm²	2.5
Masa			g	20
Dane techniczne UL				
Stopień ochrony według UL				Od przodu 1, 2, 3R, 4, 4X, 12, 12K
Warunki otoczenia				
Temperatura				
	Temperatura pracy			
		min.	°C	-25
		maks.	°C	+70
	Temperatura składowania			
		min.	°C	-40
		maks.	°C	+85
Wymiary				

The characteristics described in this document are subject to updates or modifications at any time. The descriptions, technical and functional information, illustrations and instructions in this brochure are purely illustrative, and are consequently not contractually binding

LPCZSA

JEDNOCZĘŚCIOWY SYGNALIZATOR DŹWIĘKOWY, SYGNAŁ CIĄGŁY I PRZERYWANY, ZASILANIE 9-15VAC/DC, IP40

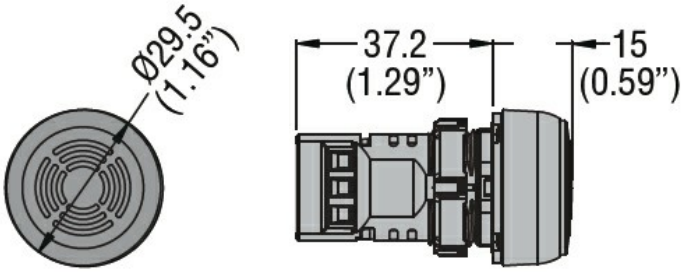

Schemat połączeń elektrycznych

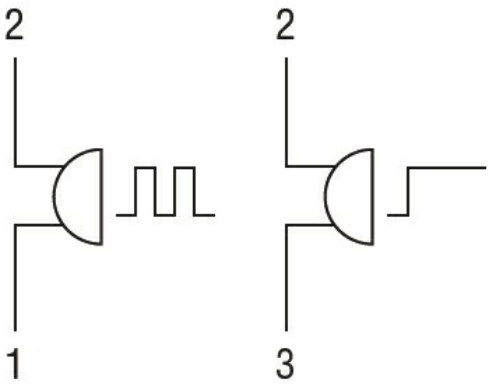

Certyfikaty i zgodność

Zgodność

CSA C22.2 n° 14
IEC/EN/BS 60947-1
IEC/EN/BS 60947-5-1
UL508

Certyfikaty

CCC
cULus
EAC

Klasyfikacja ETIM

ETIM 8,0	EC000130 - Sygnalizator dźwiękowy

The characteristics described in this document are subject to updates or modifications at any time. The descriptions, technical and functional information, illustrations and instructions in this brochure are purely illustrative, and are consequently not contractually binding