Arkusz danych produktu

Specyfikacje



Moduł Preventa UAB Kat.2 24V sprężynowe

XPSUAB11CC

Parametry podstawowe

Gama produktów	Harmony Safety Automation
Typ produktu lub komponentu	Moduł bezpieczeństwa
nazwa modułu bezpieczeństwa	XPSUAB
zastosowanie modułu bezpieczeństwa	Dla monitorowania elektrycznego stacji kontroli oburęcznej Do stosowania z przełącznikiem bezpieczeństwa For emergency stop, guard and light curtain monitoring Monitoring antivalent contacts
funkcja modułu	Monitorowanie zatrzymania awaryjnego 1-kanałowy przewód Guard monitoring 1-channel wiring Monitoring 1 PNP sensor Monitoring stacji sterowania dwuręcznego typu IIIA Monitorowanie łącznika magnetycznego Monitorowanie kurytny świetlnej RFID switch Monitorowanie wyposażenia zabezpieczeniowego elektroczułego Monitorowanie czujnika zbliżeniowego
poziom bezpieczeństwa	Może osiągnąć PL = c zgodnie z ISO 13849-1 Może osiągnąć SILCL 1 zgodnie z IEC 62061 Can reach SIL 1 zgodnie z IEC 61508
bezpieczeństwo niezawodności danych	MTTFd >= 30 years zgodnie z ISO 13849-1 Dcavg < 60 % zgodnie z ISO 13849-1 PFHd = 1177E-09 1/h zgodnie z ISO 13849-1 HFT = 0 zgodnie z IEC 62061 PFHd = 1177E-09 1/h zgodnie z IEC 62061 SFF > 60% zgodnie z IEC 62061 HFT=0 zgodnie z IEC 61508-1 PFHd = 1177E-09 1/h zgodnie z IEC 61508-1 SFF > 60% zgodnie z IEC 61508-1 Type = B zgodnie z IEC 61508-1
Typ obwodu elektrycznego	NC pair PNP pair Antivalent pair OSSD pair
przyłącza - zaciski	Demontowalna sprężynowa listwa zaciskowa, 0.2...2.5 mm² stały lub elastyczny Demontowalna sprężynowa listwa zaciskowa, 0.25...2.5 mm² Elastyczny z tulejką pojedynczy przewodnik Demontowalna sprężynowa listwa zaciskowa, 0.2...1.5 mm² stały lub elastyczny podwójny przewodnik Demontowalna sprężynowa listwa zaciskowa, 2 x 0.25...1 mm² Elastyczny z tulejką without cable end, with bezel Demontowalna sprężynowa listwa zaciskowa, 2 x 0.5...1.5 mm² Elastyczny z tulejką z końcówką kablową, z maskownicą
Znamionowe napięcie zasilania [Us]	24 V AC - 15...10 % 24 V DC - 20...20 %

Parametry uzupełniające

czas synchronizacji między wejściami	0.5 s 2.2 s
rodzaj rozruchu	Automatic/manual/monitored

Wyłączenie odpowiedzialności: Niniejsza dokumentacja nie pełni funkcji zastępczej i nie powinna być wykorzystywana do określenia niezawodności lub przydatności opisanych w niej produktów do konkretnych zastosowań użytkownika

pobór mocy w [W]	1,5 W 24 V prąd stały (DC)
pobór mocy w VA	3,5 VA 24 V Prąd przemienny (AC) 50/60 Hz
Typ zabezpieczenia wejścia	Wewnętrzny elektroniczny
safety outputs	1 Z/O
safety inputs	1 safety input 24 V prąd stały (DC) 5 mA
maximum wire resistance	500 om
zgodność wejść	Normally closed circuit zgodnie z ISO 14119 XC łącznik krańcowy zgodnie z ISO 14119 Zestyk mechaniczny zgodnie z ISO 14119 Normally closed circuit zgodnie z ISO 13850 Antivalent pair zgodnie z ISO 14119 OSSD pair zgodnie z IEC 61496-1-2 Sterowanie oburęczne zgodnie z EN 574/ISO 13851-III A 3-przewodwoe czujniki zbliżeniowe PNP
Znamionowy prąd łączeniowy [Ie]	5 A AC-1 for normally open relay contact 3 A AC-15 for normally open relay contact 5 A DC-1 for normally open relay contact 3 A DC-13 for normally open relay contact 3 A AC-1 for normally closed relay contact 1 A AC-15 for normally closed relay contact 2 A DC-1 for normally closed relay contact 1 A DC-13 for normally closed relay contact
Control Outputs	2 zał/wył konfigurowalny pulsed output
typ wejścia/wyjścia	Semiconductor pulsed diagnostic output 24 V DC, 20 mA Z1, not safety-related
Znamionowy prąd cieplny przy konwekcyjnym chłodzeniu powietrznym [Ith]	3 A
paramtery bezpiecznika dobezpieczającego	6 A gG dla wyjście przekaźnika zgodnie z IEC 60947-1
minimalna wartość prądu wyjściowego	10 mA dla wyjście przekaźnika
minimalna wartość napięcia wyjściowego	15 V dla wyjście przekaźnika
Maximum response time on input open	20 ms
Znamionowe napięcie izolacji [Ui]	250 V (stopień zanieczyszczenia 2) zgodnie z IEC 60947-1
znamionowe napięcie udarowe wytrzymywane [Uimp]	4 kV kategoria przepięciowa II zgodnie z IEC 60947-1
sygnalizacja lokalna	LED (zielony) for załączony LED (czerwony) for błąd LED (żółty) for START LED (żółty) for safety status LED (żółty) for safety input S12 LED (żółty) for safety input S13
Podstawa montażowa	35 mm szyna symetryczna DIN
Głębokość	120 mm
Temperatura otoczenia dla pracy urządzenia	-25…55 °C
Wysokość	100 mm
Szerokość	22,5 mm
Masa produktu	0,200 kg

Środowisko pracy

Normy	IEC 60947-5-1 IEC 61508-1 functional safety standard IEC 61508-2 functional safety standard IEC 61508-3 functional safety standard IEC 61508-4 functional safety standard IEC 61508-5 functional safety standard IEC 61508-6 functional safety standard IEC 61508-7 functional safety standard ISO 13849-1 functional safety standard IEC 62061 functional safety standard
Certyfikaty produktu	TÜV cULus
Stopień ochrony IP	IP20 (zaciski) zgodnie z IEC 60529 IP40 (mieszkaniowy) zgodnie z IEC 60529 IP54 (mounting area) zgodnie z IEC 60529
Wilgotność względna	5…95 %Wilgotność względna 10nie kondensujący

Jednostka opakowania

Jednostka miary opakowania 1	PCE
Ilość jednostek w opakowaniu 1	1
Wysokość opakowania 1	6,8 cm
Szerokość opakowania 1	14,0 cm
Długość opakowania 1	15,5 cm
Waga opakowania 1	261,0 g
Jednostka miary opakowania 2	S03
Ilość jednostek w opakowaniu 2	16
Wysokość opakowania 2	30 cm
Szerokość opakowania 2	30 cm
Długość opakowania 2	40 cm
Waga opakowania 2	4,884 kg

Warunki gwarancji

Gwarancja (w miesiącach)	18

Environmental Data

Firma Schneider Electric dąży do osiągnięcia statusu zerowej emisji netto do 2050 r. dzięki partnerstwom w łańcuchu dostaw, materiałom o mniejszym wpływie na środowisko i gospodarce obiegu zamkniętego za pośrednictwem naszej trwającej kampanii "Use Better, Use Longer, Use Again" w celu wydłużenia żywotności produktów i możliwości recyklingu.

Environmental Data - objaśnienie >

Jak oceniamy zrównoważony rozwój produktów >

Wpływ na środowisko

Całkowity ślad węglowy w całym cyklu życia	**54 kg CO2 eq.**
Ślad węglowy fazy produkcji [A1–A3]	**5 kg CO2 eq.**
Ślad węglowy fazy dystrybucji [A4]	**0.1 kg CO2 eq.**
Ślad węglowy fazy instalacji [A5]	**0 kg CO2 eq.**
Ślad węglowy fazy użytkowania [B2, B3, B4, B6]	**48 kg CO2 eq.**
Ślad węglowy fazy końca życia [C1–C4]	**0.6 kg CO2 eq.**
Ujawnienie informacji o wpływie na środowisko	**Środowiskowy profil produktu**

Use Better

Materiały i opakowania

Opakowanie wykonane z kartonu pochodzącego z recyklingu	**Nie**
Opakowanie bez tworzywa sztucznego	**Nie**
Numer SCIP	**152cf799-1df7-4892-81b4-4c890187f1d1**
Dyrektywa RoHS UE	**Zgodny z przepisami o wyłączeniu**
Rozporządzenie REACh	**Referencja zawiera SVHC powyżej wartości progowej**
Bez PCV	**Tak**

Use Again

Przepakowanie i regeneracja

Potencjał recyklingu, w %	**0**
Kulistość – profil	**Informacja o żywotności**
Odbiór	**Tak**
Etykieta WEEE	**Produkt należy zutylizować zgodnie z obowiązującymi na terenie Unii Europejskiej przepisami dotyczącymi odpadów i nie może on zostać wyrzucony wraz ze zwykłymi odpadami.**

Dimensions Drawings

Dimensions

Front and Side Views

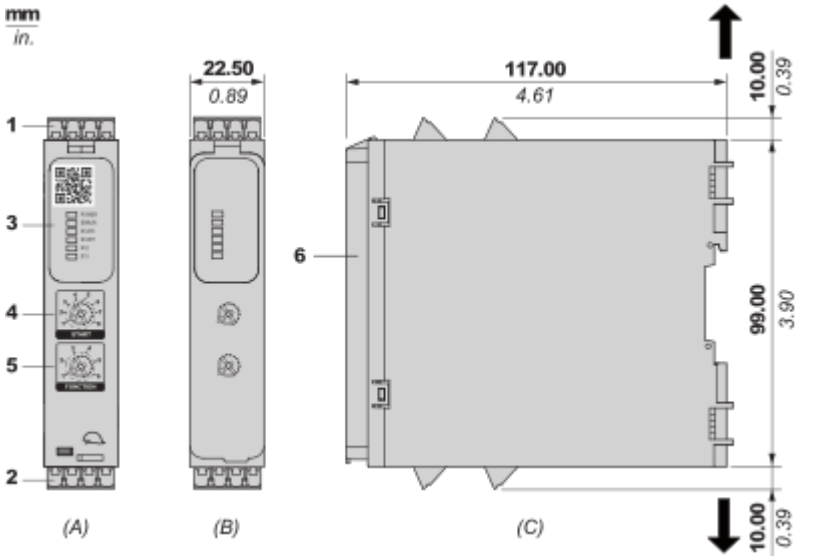

(A) : Product drawing
(B) : Spring Terminal
(C) : Side view
(1) : Removable terminal blocks, top
(2) : Removable terminal blocks, bottom
(3) : LED indicators
(4) : Start function selector
(5) : Function selector
(6) : Sealable transparent cover

mm / in. 12.0 / 0.47					
mm^2	0,2...2,5	0,25…2,5	0,2…1,5	0,25...1	0,5...1,5
AWG	*24…12*	*24…12*	*24…16*	*24…18*	*20…16*

Mounting and Clearance

Mounting to DIN rail

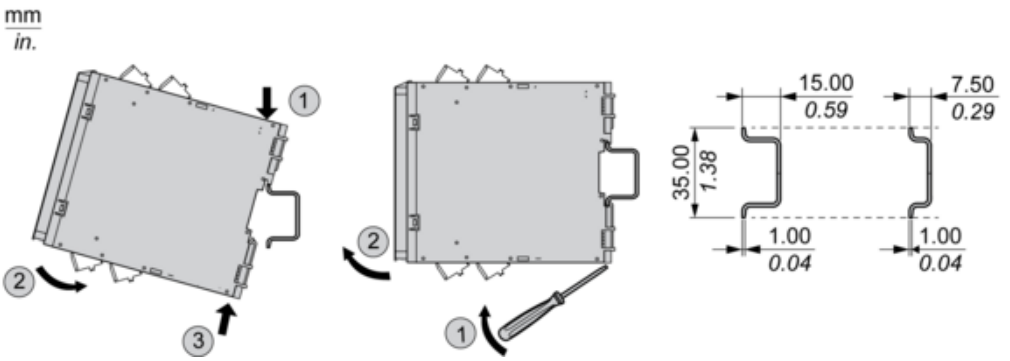

Screw-mounting

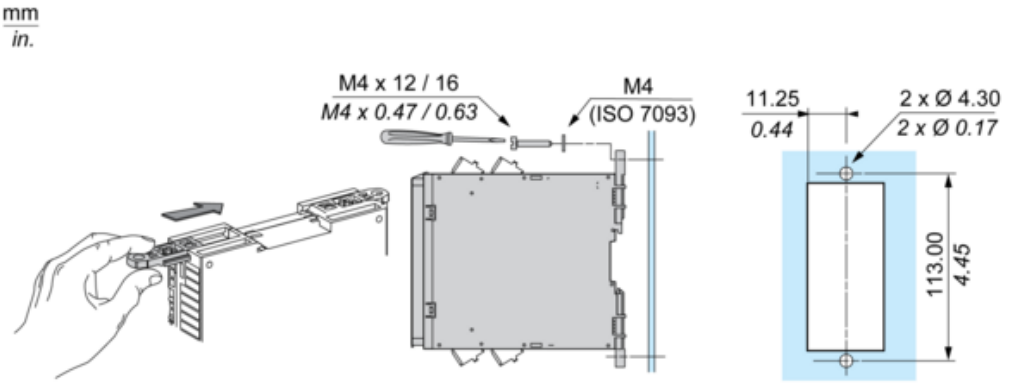

Connections and Schema

Wiring Drawing

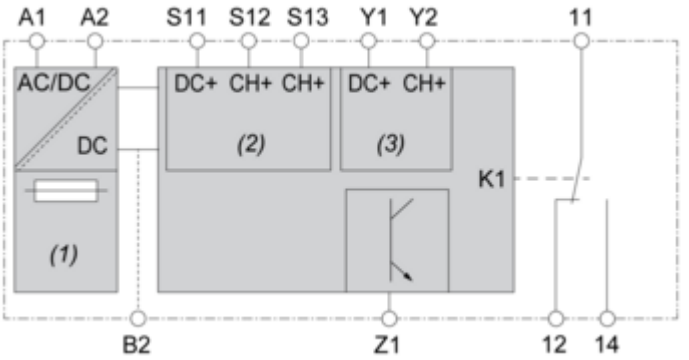

(1) : A1-A2 (Power supply)
(2) : S11-S12-S13 (Single-channel safety input)
(3) : Y1-Y2 (Start)
11-12-14 : Output
B2 : Common ground terminal
Z1 : Pulsed output for diagnostics, not safety-related

Image of product / Alternate images

Alternative

