Obudowa z tworzywa UNI PRO 2/T IP67 250×350×150 mm, drzwi transparentne

UNI PRO to seria obudów z tworzywa ABS o stopniu ochrony IP67, przeznaczonych do zabudowy aparatury elektrycznej, elektronicznej i automatyki. Korpus wykonany jest z ABS w kolorze RAL 7035 i wyposażony w uszczelkę zapewniającą szczelność. Obudowy dostępne są w 9 rozmiarach, z drzwiami szarymi z ABS lub transparentnymi z poliwęglanu (PC).

W standardzie każda obudowa posiada zewnętrzne uchwyty ścienne umożliwiające montaż bez wykonywania otworów w korpusie oraz ocynkowaną metalową płytę montażową. Standardowe zamknięcie stanowią zamki trójkątne z tworzywa sztucznego i klucz. Dostępne są również zamki metalowe oraz zamki klamkowe z zamknięciem na klucz. Do montażu na słupach dostępne są opcjonalnie uchwyty ze stali nierdzewnej o grubości 1,5 mm, montowane bez ingerencji w korpus obudowy.



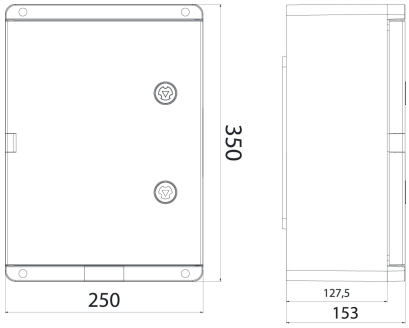

Informacje ogólne

ID produktu	53.21
GTIN	5907053112252
Nazwa producenta	ELEKTRO-PLAST OPATÓWEK
ID produktu wg producenta	53.21
Nazwa serii	UNI PRO
Zawiera baterię	Nie
Oznaczenie CE	Tak
Produkt w magazynie	Tak
Ważny od	2026-09-01
Rodzaj produktu	Produkt fizyczny
Długość netto	350 mm
Szerokość netto	250 mm
Wysokość netto	150 mm
Masa netto	2200 g
ID grupy rabatowej	B
ID grupy bonusowej	B
Status produktu	Produkt jest obecnie produkowany i dostępny do zamówienia
Stan produktu	Nowy produkt

Wskaźnik REACH	Nie zawiera substancji SVHC > 0,1% masy
Stan agregacji	Ciało stałe
PKWiU	27.12.31.0
Kod celny towaru	853810000

Opis ETIM

Klasa	Obudowa/rozdzielnica pusta (EC000261)
Grupa	Szafy elektryczne, rozdzielcze, serwerowe (EG000011)
Szerokość	250 [mm]
Wysokość	350 [mm]
Głębokość	150 [mm]
Materiał	Tworzywo sztuczne
Gatunek materiału	Akrylonitryl-butadien-styren (ABS)
Wykończenie powierzchni	Stan surowy
Kolor	Szary
Numer RAL	7035
Montaż ścienny	Tak
Z płytą montażową	Tak
Montaż słupowy	Tak
Z drzwiami	Tak
Liczba drzwi	1
Z drzwiami przeszklonymi	Tak
Liczba zamków	2
Do montażu metrycznego	Tak
Odporność udarowa	IK08
Stopień ochrony (IP)	IP67

Informacje zamówieniowe

Jednostka zamówienia	Sztuka
Minimalna ilość	1
Czas dostawy	4 [dzień kalendarzowy]
Jednostka zawartości	Sztuka
Ilość jednostek zawartości	1

Informacje o opakowaniu

Jednostka opakowania	Sztuka
Ilość jednostek zamówienia	1
Podział opakowania	Nie
Długość	360 mm
Szerokość	260 mm
Wysokość	160 mm

Waga	2200 g

Załączniki

Główne zdjęcie produktu	https://elektro-plast.pl/pub/Image/products/53.21.jpg
Główne zdjęcie produktu	https://elektro-plast.pl/pub/Image/schematy/53.21.jpg