NOWOŚĆ!

TELESKOPOWE MASZTY ODGROMOWE

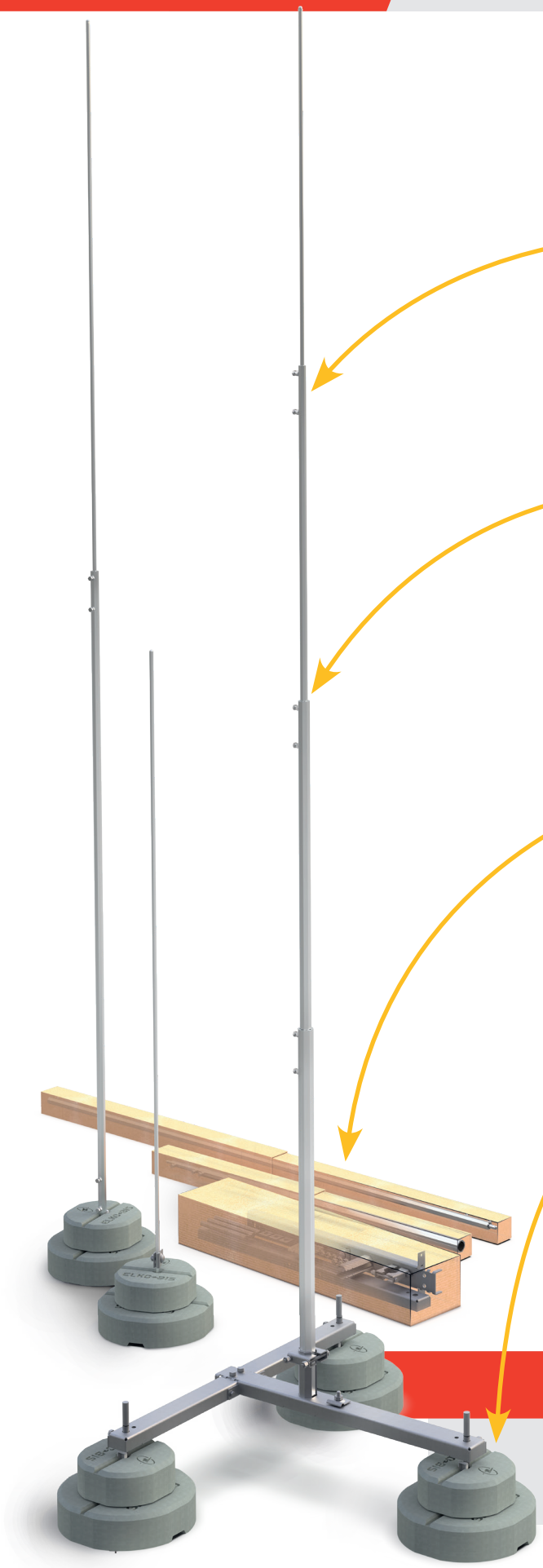

USPRAWNIENIE LOGISTYKI

Modułowość konstrukcji

REDUKCJA CZASU MONTAŻU

Teleskopowy maszt

EFEKTYWNOŚĆ MAGAZYNOWA

Nowy, ergonomiczny, rozkładany trójnóg

OPTYMALIZACJA INWESTYCJI

Dobór ilości podstaw do wymaganej wytrzymałości na wiatr

MASZ PYTANIA?

Skontaktuj się z naszymi doradcami i dowiedz się jakie korzyści mogą wnieść w Twój projekt nasze nowe rozwiązania.

dth@elkobis.com.pl techniczny@elkobis.com.pl

Porównanie technologii



PODSTAWOWY MASZT ODGROMOWY		
10 sztuk		
65025009	5 metrów, 2 rzędy podstaw	
1. paleta	50 podstaw	960 kg
2. paleta	10 podstaw + trójnogi + zestawy montażowe	250 - 300 kg
typ paczki	dłużycowa	

Parametry dla przesyłki tradycyjnych trójnogów	
paleta	120 x 80 x 160
waga	150 kg
pakowanie	maksymalnie po 25 sztuk na paletę
wysyłka	wyłącznie paletowa



TELESKOPOWY MASZT ODGROMOWY		
10 sztuk		
66115092	5 metrów, 2 rzędy podstaw (duża i mała)	
1 paleta	30 podstaw dużych + 30 podstaw małych + trójnogi	~900 kg
typ paczki	standardowa, do 2 metrów	

Parametry dla przesyłki trójnogów składanych OG	
paleta	120 x 80 x 160
waga	345 kg
pakowanie	49 trójnogów (7 warstw po 7 sztuk)
wysyłka	**paletowa lub paczkowa**

Maszty Teleskopowe ELKO-BIS zostały zaprojektowane z myślą o **maksymalnej efektywności logistycznej** – zarówno w magazynowaniu, jak i transporcie.

Dzięki innowacyjnej, segmentowej konstrukcji **zajmują nawet kilkukrotnie mniej miejsca** niż tradycyjne maszty o tej samej wysokości roboczej.

TELESKOPOWY MASZT

Teleskopowa konstrukcja pozwala na intuicyjny, sprawny i pewny montaż bez specjalistycznych narzędzi. Niewielkie rozmiary i kompaktowe pudełko złożonego masztu to również bezpieczne składowanie na placu budowy – mniejsze ryzyko uszkodzeń, łatwiejsza logistyka międzyetapowa.

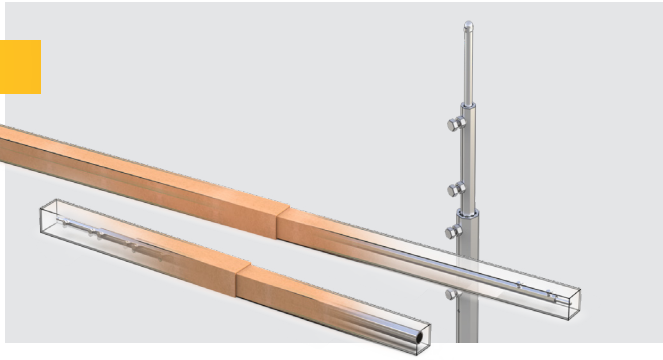

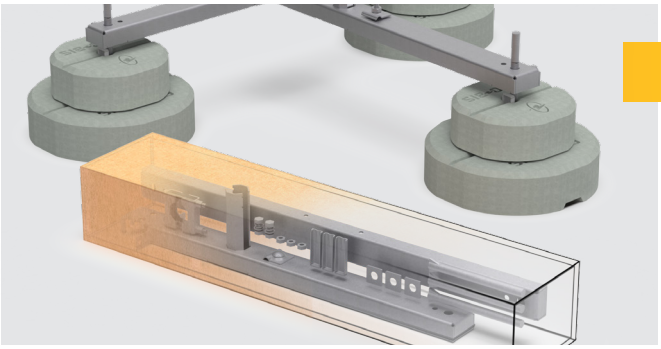

ROZKŁADANY TRÓJNÓG

Ergonomiczny, rozkładany trójnóg to niższe koszty magazynowania – większa ilość produktów na tej samej powierzchni składowej oraz efektywniejszy transport do klientów końcowych. Wszystko to przy zachowaniu prostoty montażu, która ogranicza czas i daje pewność zachowania poprawności instalacji.

DWUWARIANTOWE PODSTAWY

Możliwość konfiguracji ilości oraz wielkości podstaw betonowych - to optymalizacja kosztów inwestycji przy jednoczesnym spełnieniu wymaganych parametrów wytrzymałości na wiatr. Dostępne rozmiary pozwalają na usprawnienie procesów transportu i montażu, poprzez ograniczenie wagi końcowej produktu do niezbędnego minimum.

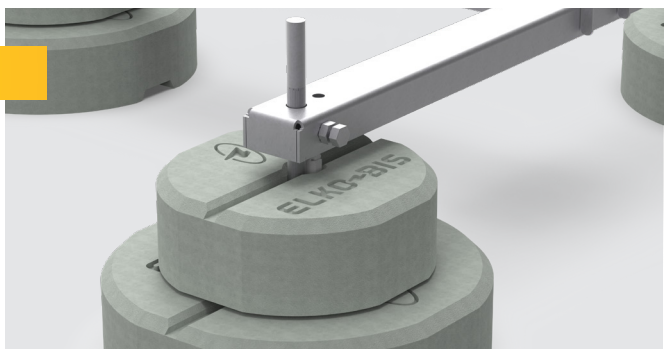

Maszt odgromowy Ø12 na pojedynczej podstawie 1 - 2 m

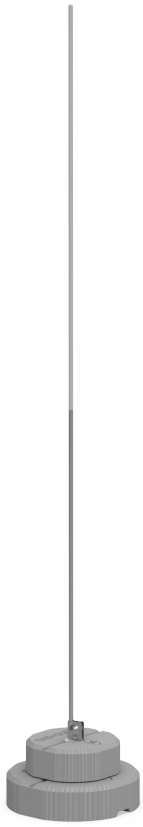

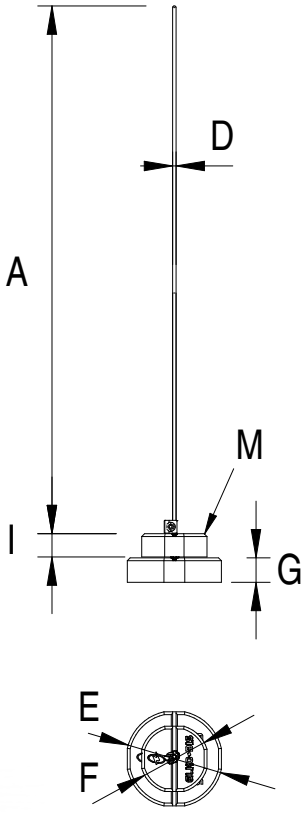

Służy do ochrony metalowych elementów dachu lub urządzeń (świetliki, klimatyzatory, centrale wentylacyjne, kanały wentylacyjne) przed skutkami wyładowań. Złącze odgromowe do drutu dodawane jest w zestawie. Zalecamy stosowanie podkładek pod podstawy betonowe *44408208* oraz *94308022* dla dachów pokrytych papą, a *94308021* dla dachów pokrytych membraną. Maszt wykonany jest z aluminium, a kompaktowe opakowanie złożonego masztu to bezpieczne składowanie oraz łatwiejsza logistyka.

NUMER KATALOGOWY	TYP	Wysokość	Liczba poziomów podstaw	Wysokość całkowita	Wytrzymałość na wiatr [km/h]	A	D	E	F	G	I	M	Waga całkowita
44112009	44.20.11	2	2	2029	130	1861	Ø12	Ø340	Ø240	86	82	1x8 kg; 1x16,5 kg	25,3 kg
44012009	44.20.01		1	2029	128	1943	Ø12	Ø340	-	86	-	1x16,5 kg	17,2 kg
44102009	44.20.10		1	2029	97	1947	Ø12	-	Ø240	-	82	1x8 kg	8,7 kg
44111509	44.15.11	1,5	2	1529	175	1361	Ø12	Ø340	Ø240	86	82	1x8 kg; 1x16,5 kg	25,1 kg
44011509	44.15.01		1	1529	159	1443	Ø12	Ø340	-	86	-	1x16,5 kg	17,1 kg
44101509	44.15.10		1	1529	122	1447	Ø12	-	Ø240	-	82	1x8 kg	8,6 kg
44011009	44.10.01	1	1	1039	205	953	Ø12	Ø340	-	86	-	1x16,5 kg	16,9 kg
44101009	44.10.10		1	1039	161	957	Ø12	-	Ø240	-	82	1x8 kg	8,4 kg

Maszt odgromowy teleskopowy na pojedynczej podstawie 2,5 - 4 m



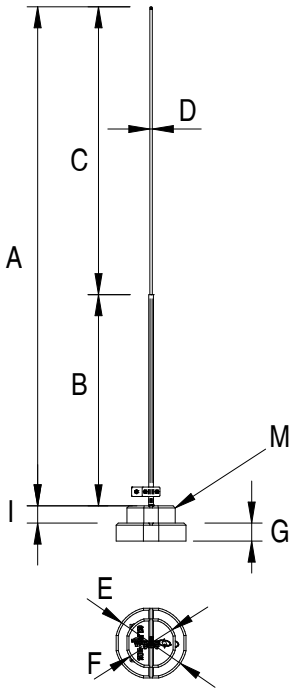

Służy do ochrony metalowych elementów dachu lub urządzeń (świetliki, klimatyzatory, centrale wentylacyjne, kanały wentylacyjne) przed skutkami wyładowań. Teleskopowa konstrukcja pozwala na intuicyjny, sprawny i pewny montaż. Złącze odgromowe do drutu dodawane jest w zestawie.Zalecamy stosowanie podkładek pod podstawy betonowe *44408208* oraz *94308022* dla dachów pokrytych papą, a *94308021* dla dachów pokrytych membraną. Maszt wykonany jest z aluminium, a kompaktowe opakowanie złożonego masztu to bezpieczne składowanie oraz łatwiejsza logistyka.

NUMER KATALOGOWY	TYP	Wysokość	Liczba poziomów podstaw	Wysokość całkowita	Wytrzymałość na wiatr [km/h]	A	B	C	D	E	F	H	I	M	Waga całkowita
44054009	44.40.05		5	4290	127	3860	1990	1870	Ø12	Ø340	-	86	-	5x16,5 kg	86,2 kg
44144009	44.40.14		5	4286	121	3860	1990	1870	Ø12	Ø340	Ø240	86	82	1x8 kg; 4x16,5 kg	77,7 kg
44044009	44.40.04	4	4	4204	115	3860	1990	1870	Ø12	Ø340	-	86	-	4x16,5 kg	69,6 kg
44134009	44.40.13		4	4200	108	3860	1990	1870	Ø12	Ø340	Ø240	86	82	1x8 kg; 3x16,5 kg	61,1 kg
44034009	44.40.03		3	4118	100	3860	1990	1870	Ø12	Ø340	-	86	-	3x16,5 kg	52,9 kg
44053509	44.35.05		5	3790	150	3360	1490	1870	Ø12	Ø340	-	86	-	5x16,5 kg	85,8 kg
44143509	44.35.14		5	3786	143	3360	1490	1870	Ø12	Ø340	Ø240	86	82	1x8 kg; 4x16,5 kg	77,3 kg
44043509	44.35.04		4	3704	135	3360	1490	1870	Ø12	Ø340	-	86	-	4x16,5 kg	69,2 kg
44133509	44.35.13	3,5	4	3700	126	3360	1490	1870	Ø12	Ø340	Ø240	86	82	1x8 kg; 3x16,5 kg	60,7 kg
44033509	44.35.03		3	3618	118	3360	1490	1870	Ø12	Ø340	-	86	-	3x16,5 kg	52,6 kg
44123509	44.35.12		3	3614	107	3360	1490	1870	Ø12	Ø340	Ø240	86	82	1x8 kg; 2x16,5 kg	44,1 kg
44023509	44.35.02		2	3532	97	3360	1490	1870	Ø12	Ø340	-	86	-	2x16,5 kg	35,9 kg
44053009	44.30.05		5	3290	167	2860	1490	1370	Ø12	Ø340	-	86	-	5x16,5 kg	85,7 kg
44143009	44.30.14		5	3286	159	2860	1490	1370	Ø12	Ø340	Ø240	86	82	1x8 kg; 4x16,5 kg	77,2 kg
44043009	44.30.04		4	3204	150	2860	1490	1370	Ø12	Ø340	-	86	-	4x16,5 kg	69,0 kg
44133009	44.30.13		4	3200	141	2860	1490	1370	Ø12	Ø340	Ø240	86	82	1x8 kg; 3x16,5 kg	60,5 kg
44033009	44.30.03	3	3	3118	130	2860	1490	1370	Ø12	Ø340	-	86	-	3x16,5 kg	52,4 kg
44123009	44.30.12		3	3114	120	2860	1490	1370	Ø12	Ø340	Ø240	86	82	1x8 kg; 2x16,5 kg	43,9 kg
44023009	44.30.02		2	3032	107	2860	1490	1370	Ø12	Ø340	-	86	-	2x16,5 kg	35,8 kg
44113009	44.30.11		2	3028	94	2860	1490	1370	Ø12	Ø340	Ø240	86	82	1x8 kg; 1x16,5 kg	27,3 kg
44042509	44.25.04		4	2714	185	2370	1000	1370	Ø12	Ø340	-	86	-	4x16,5 kg	68,7 kg
44132509	44.25.13		4	2710	174	2370	1000	1370	Ø12	Ø340	Ø240	86	82	1x8 kg; 3x16,5 kg	60,2 kg
44032509	44.25.03		3	2628	161	2370	1000	1370	Ø12	Ø340	-	86	-	3x16,5 kg	52,1 kg
44122509	44.25.12	2,5	3	2624	148	2370	1000	1370	Ø12	Ø340	Ø240	86	82	1x8 kg; 2x16,5 kg	43,6 kg
44022509	44.25.02		2	2542	133	2370	1000	1370	Ø12	Ø340	-	86	-	2x16,5 kg	35,4 kg
44112509	44.25.11		2	2538	115	2370	1000	1370	Ø12	Ø340	Ø240	86	82	1x8 kg; 1x16,5 kg	26,9 kg
44012509	44.25.01		1	2456	96	2370	1000	1370	Ø12	Ø340	-	86	-	1x16,5 kg	18,7 kg

Maszt odgromowy teleskopowy na trójnogu



Służy do ochrony metalowych elementów dachu lub urządzeń (świetliki, klimatyzatory, centrale wentylacyjne, kanały wentylacyjne) przed skutkami wyładowań. Teleskopowa konstrukcja pozwala na intuicyjny, sprawny i pewny montaż. Ergonomiczny, rozkładany trójnóg wraz z przyłączem do drutu sprzedawany jest w zestawie. Zalecamy stosowanie podkładek pod podstawy betonowe *44408208* oraz *94308022* dla dachów pokrytych papą, a *94308021* dla dachów pokrytych membraną. Maszt wykonany jest z aluminium, a trójnóg ze stali ocynkowanej ogniowo. Kompaktowe opakowanie złożonego masztu to bezpieczne składowanie oraz łatwiejsza logistyka.

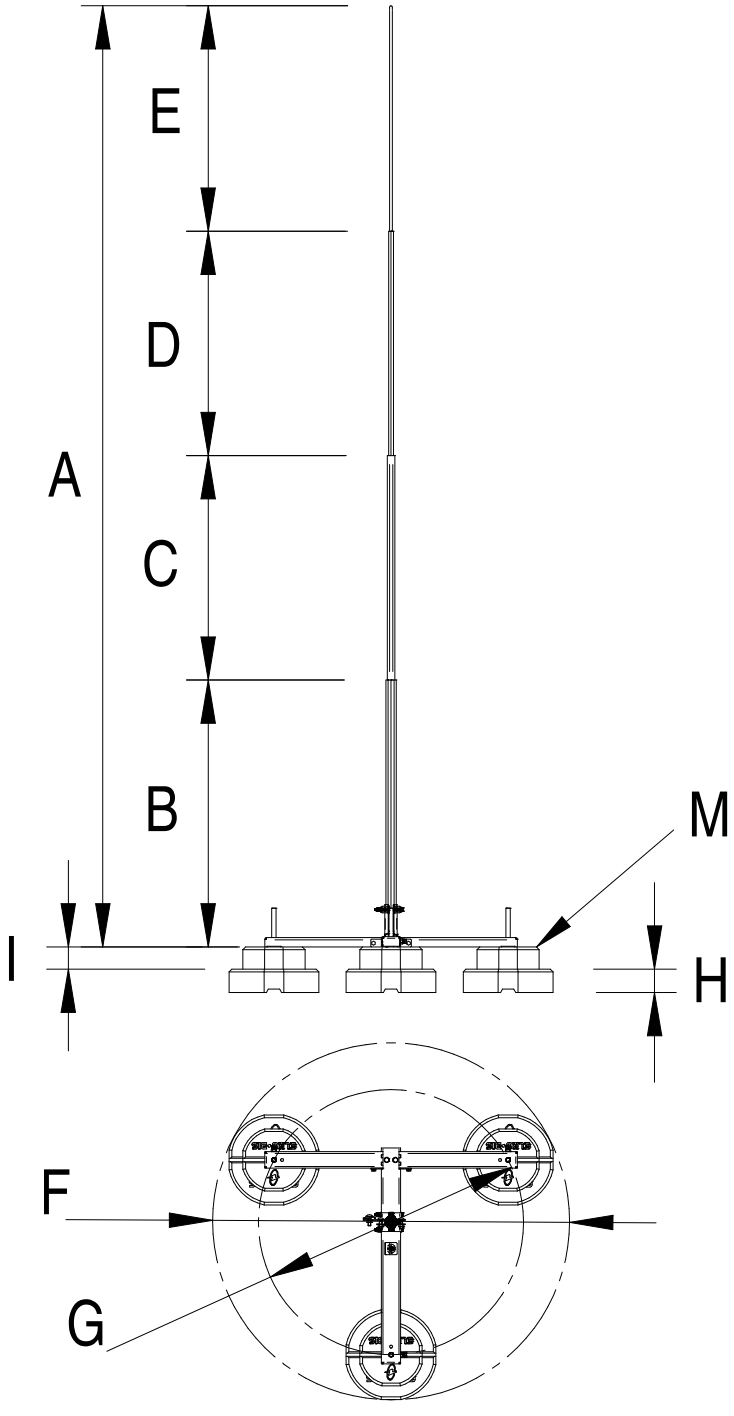

NUMER KATALOGOWY	TYP	Wysokość	Liczba poziomów podstaw	Wysokość całkowita	Wytrzymałość na wiatr [km/h]	A	B	C	D	E	F	G	H	I	M	Waga całkowita [kg]
66147092	66.70.14	7	5	7441	162	7015	1985	1825	1825	1380	Ø1320	Ø980	86	82	3x8 kg; 12x16,5 kg	237,3
66047092	66.70.04		4	7359	155	7015	1985	1825	1825	1380	Ø1320	Ø980	86	-	12x16,5 kg	212,9
66137092	66.70.13		4	7355	146	7015	1985	1825	1825	1380	Ø1320	Ø980	86	82	3x8 kg; 9x16,5 kg	187,4
66037092	66.70.03		3	7273	136	7015	1985	1825	1825	1380	Ø1320	Ø980	86	-	9x16,5 kg	163,0
66127092	66.70.12		3	7269	125	7015	1985	1825	1825	1380	Ø1320	Ø980	86	82	3x8 kg; 6x16,5 kg	137,5
66027092	66.70.02		2	7187	113	7015	1985	1825	1825	1380	Ø1320	Ø980	86	-	6x16,5 kg	113,1
66046592	66.65.04	6,5	4	6864	164	6520	1820	1660	1660	1380	Ø1320	Ø980	86	-	12x16,5 kg	212,5
66136592	66.65.13		4	6860	158	6520	1820	1660	1660	1380	Ø1320	Ø980	86	82	3x8 kg; 9x16,5 kg	187,0
66036592	66.65.03		3	6778	138	6520	1820	1660	1660	1380	Ø1320	Ø980	86	-	9x16,5 kg	162,6
66126592	66.65.12		3	6774	127	6520	1820	1660	1660	1380	Ø1320	Ø980	86	82	3x8 kg; 6x16,5 kg	137,1
66026592	66.65.02		2	6692	115	6520	1820	1660	1660	1380	Ø1320	Ø980	86	-	6x16,5 kg	112,6
66056092	66.60.05	6	5	6450	191	6020	1820	1660	1660	880	Ø1320	Ø980	86	-	15x16,5 kg	262,3
66146092	66.60.14		5	6446	181	6020	1820	1660	1660	880	Ø1320	Ø980	86	82	3x8 kg; 12x16,5 kg	236,8
66046092	66.60.04		4	6364	171	6020	1820	1660	1660	880	Ø1320	Ø980	86	-	12x16,5 kg	212,4
66136092	66.60.13		4	6360	161	6020	1820	1660	1660	880	Ø1320	Ø980	86	82	3x8 kg; 9x16,5 kg	186,3
66036092	66.60.03		3	6278	150	6020	1820	1660	1660	880	Ø1320	Ø980	86	-	9x16,5 kg	162,5
66126092	66.60.12		3	6274	138	6020	1820	1660	1660	880	Ø1320	Ø980	86	82	3x8 kg; 6x16,5 kg	137,0
66026092	66.60.02		2	6192	125	6020	1820	1660	1660	880	Ø1320	Ø980	86	-	6x16,5 kg	112,5
66116092	66.60.11		2	6188	110	6020	1820	1660	1660	880	Ø1320	Ø980	86	82	3x8 kg; 3x16,5 kg	87,0
66055592	66.55.05	5,5	5	6060	206	5630	1690	1530	1530	880	Ø1320	Ø980	86	-	15x16,5 kg	261,9
66145592	66.55.14		5	6056	196	5630	1690	1530	1530	880	Ø1320	Ø980	86	82	3x8 kg; 12x16,5 kg	236,4
66045592	66.55.04		4	5974	185	5630	1690	1530	1530	880	Ø1320	Ø980	86	-	12x16,5 kg	212,0
66135592	66.55.13		4	5970	174	5630	1690	1530	1530	880	Ø1320	Ø980	86	82	3x8 kg; 9x16,5 kg	186,5
66035592	66.55.03		3	5888	162	5630	1690	1530	1530	880	Ø1320	Ø980	86	-	9x16,5 kg	162,1
66125592	66.55.12		3	5884	149	5630	1690	1530	1530	880	Ø1320	Ø980	86	82	3x8 kg; 6x16,5 kg	136,6
66025592	66.55.02		2	5802	135	5630	1690	1530	1530	880	Ø1320	Ø980	86	-	6x16,5 kg	112,2
66115592	66.55.11		2	5798	119	5630	1690	1530	1530	880	Ø1320	Ø980	86	82	3x8 kg; 3x16,5 kg	86,7
66015592	66.55.01		1	5716	100	5630	1690	1530	1530	880	Ø1320	Ø980	86	-	3x16,5 kg	62,2
66045092	66.50.04	5,0	4	5539	204	5195	1545	1385	1385	880	Ø1320	Ø980	86	-	12x16,5 kg	211,7
66135092	66.50.13		4	5535	192	5195	1545	1385	1385	880	Ø1320	Ø980	86	82	3x8 kg; 9x16,5 kg	186,2
66035092	66.50.03		3	5453	178	5195	1545	1385	1385	880	Ø1320	Ø980	86	-	9x16,5 kg	161,8
66125092	66.50.12		3	5449	164	5195	1545	1385	1385	880	Ø1320	Ø980	86	82	3x8 kg; 6x16,5 kg	136,3
66205092	66.50.20		2	5359	148	5195	1545	1385	1385	880	Ø1220	Ø980	-	82	6x8 kg	60,8
66115092	66.50.11		2	5363	131	5195	1545	1385	1385	880	Ø1320	Ø980	86	82	3x8 kg; 3x16,5 kg	86,3
66015092	66.50.01		1	5281	110	5195	1545	1385	1385	880	Ø1320	Ø980	86	-	3x16,5 kg	61,8
66044592	66.45.04	4,5	4	4879	230	4535	1325	1165	1165	880	Ø1320	Ø980	86	-	12x16,5 kg	211,1
66134592	66.45.13		4	4875	216	4535	1325	1165	1165	880	Ø1320	Ø980	86	82	3x8 kg; 9x16,5 kg	185,6
66034592	66.45.03		3	4793	201	4535	1325	1165	1165	880	Ø1320	Ø980	86	-	9x16,5 kg	161,2
66124592	66.45.12		3	4789	185	4535	1325	1165	1165	880	Ø1320	Ø980	86	82	3x8 kg; 6x16,5 kg	135,7
66024592	66.45.02		2	4707	167	4535	1325	1165	1165	880	Ø1320	Ø980	86	-	6x16,5 kg	111,3
66114592	66.45.11		2	4703	147	4535	1325	1165	1165	880	Ø1320	Ø980	86	82	3x8 kg; 3x16,5 kg	85,8
66014592	66.45.01		1	4621	124	4535	1325	1165	1165	880	Ø1320	Ø980	86	-	3x16,5 kg	61,2
66104592	66.45.10		1	4617	96	4535	1325	1165	1165	880	Ø1220	Ø980	-	82	3x8 kg	35,7
66034092	66.40.03	4,0	3	4298	225	4040	1160	1000	1000	880	Ø1320	Ø980	86	-	9x16,5 kg	160,8
66124092	66.40.12		3	4294	207	4040	1160	1000	1000	880	Ø1320	Ø980	86	82	3x8 kg; 6x16,5 kg	135,3
66024092	66.40.02		2	4212	187	4040	1160	1000	1000	880	Ø1320	Ø980	86	-	6x16,5 kg	110,8
66114092	66.40.11		2	4208	164	4040	1160	1000	1000	880	Ø1320	Ø980	86	82	3x8 kg; 3x16,5 kg	85,3
66014092	66.40.01		1	4126	138	4040	1160	1000	1000	880	Ø1320	Ø980	86	-	3x16,5 kg	60,8
66104092	66.40.10		1	4122	107	4040	1160	1000	1000	880	Ø1220	Ø980	-	82	3x8 kg	35,3
66033592	66.35.03	3,5	3	3788	255	3530	990	830	830	880	Ø1320	Ø980	86	-	9x16,5 kg	160,3
66123592	66.35.12		3	3784	234	3530	990	830	830	880	Ø1320	Ø980	86	82	3x8 kg; 6x16,5 kg	134,8
66023592	66.35.02		2	3702	211	3530	990	830	830	880	Ø1320	Ø980	86	-	6x16,5 kg	110,4
66113592	66.35.11		2	3698	186	3530	990	830	830	880	Ø1320	Ø980	86	82	3x8 kg; 3x16,5 kg	84,9
66013592	66.35.01		1	3616	156	3530	990	830	830	880	Ø1320	Ø980	86	-	3x16,5 kg	60,4
66103592	66.35.10		1	3612	121	3530	990	830	830	880	Ø1220	Ø980	-	82	3x8 kg	34,9

Maszt odgromowy Ø12 na pojedynczej podstawie 1 - 2 m

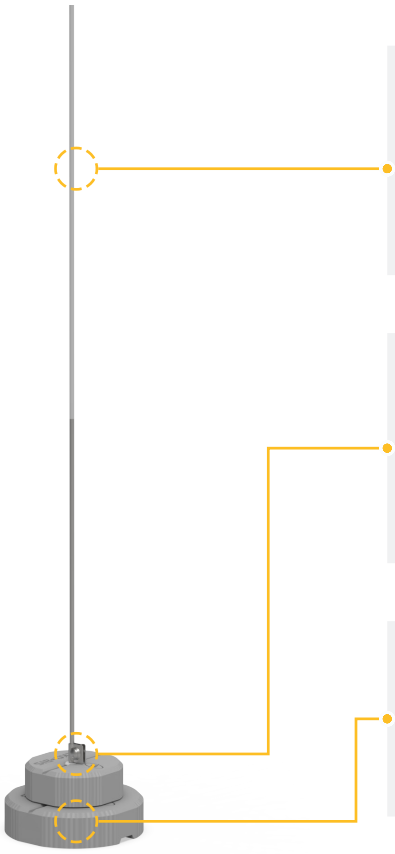



Maszt odgromowy Ø12 z gwintem 1 - 2 m

NR KAT.	TYP	Wysokość masztu [m]
24402009	244.020 AL	2
24401509	244.015 AL	1,5
24401009	244.010 AL	1

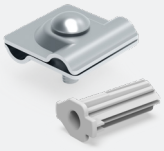

Zestaw montażowy do podstaw betonowych dla masztów 1 - 2 m

NR KAT.	TYP	Liczba poziomów podstaw
23001099	230.1P	1
23002099	230.2P	2



Podstawa betonowa

NR KAT.	TYP	Waga
44311311	43.113	16,5 kg
44311411	43.114	8 kg

Maszt odgromowy teleskopowy na pojedynczej podstawie 2,5 - 4 m

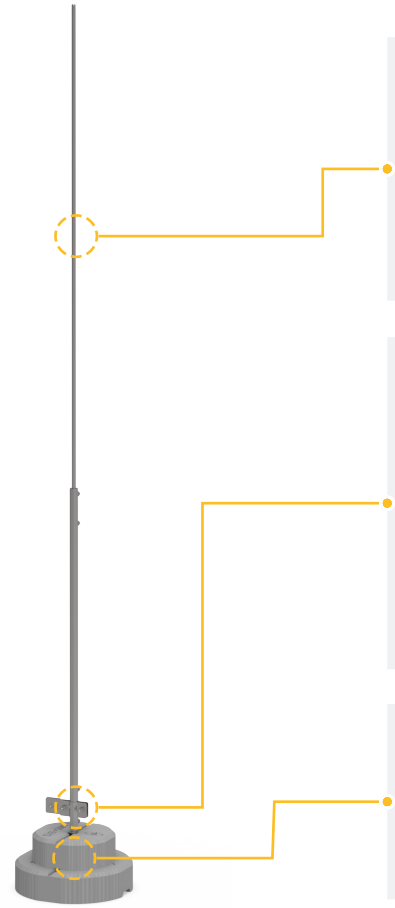



Maszt odgromowy teleskopowy 2,5 - 4 m

NR KAT.	TYP	Wysokość masztu [m]
24404009	244.040 T AL	4
24403509	244.035 T AL	3,5
24403009	244.030 T AL	3
24402509	244.025 T AL	2,5



Zestaw montażowy do podstaw betonowych dla masztów 2,5 - 4 m

NR KAT.	TYP	Liczba poziomów podstaw
23101002	231.1P	1
23102002	231.2P	2
23103002	231.3P	3
23104002	231.4P	4
23105002	231.5P	5



Podstawa betonowa

NR KAT.	TYP	Waga
44311311	43.113	16,5 kg
44311411	43.114	8 kg

Maszt odgromowy teleskopowy na trójnogu

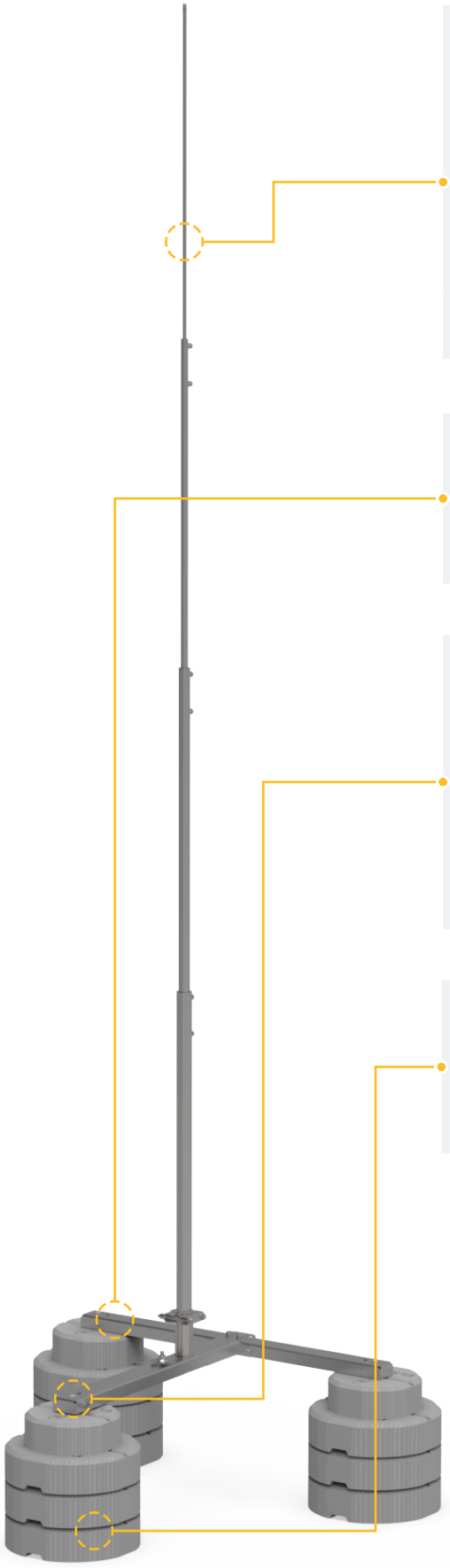



Maszt odgromowy teleskopowy 2,5 - 4 m

NR KAT.	TYP	Wysokość masztu [m]
62107009	62.70 T AL	7
62106509	62.65 T AL	6,5
62106009	62.60 T AL	6
62105509	62.55 T AL	5,5
62105009	62.50 T AL	5
62104509	62.45 T AL	4,5
62104009	62.40 T AL	4
62103509	62.35 T AL	3,5



Trójnóg do masztów odgromowych teleskopowych

NR KAT.	TYP
66413002	65.1 T



Zestaw montażowy do podstaw betonowych dla masztów na trójnogu

NR KAT.	TYP	Liczba poziomów podstaw
23101002	231.1P	1
23102002	231.2P	2
23103002	231.3P	3
23104002	231.4P	4
23105002	231.5P	5



Podstawa betonowa

NR KAT.	TYP	Waga
44311311	43.113	16,5 kg
44311411	43.114	8 kg

Uwaga!

Deklaracje zgodności, gwarancja producenta i wytrzymałość wiatrowa obowiązują tylko przy zastosowaniu kompletnego zestawu ELKO-BIS oraz montażu zgodnego z instrukcją.

Maszt odgromowy Ø12 z gwintem 1 - 2 m

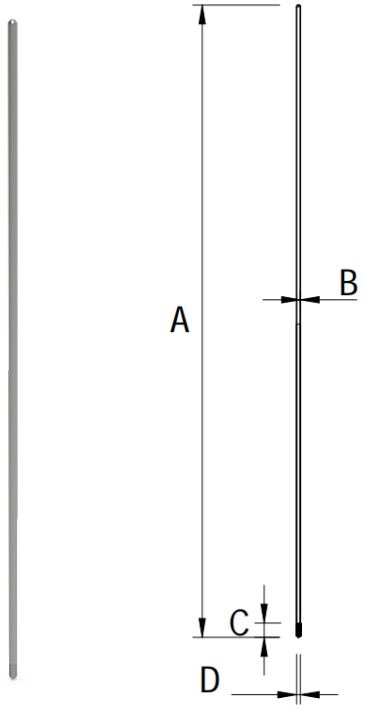

Służy do ochrony metalowych elementów dachu lub urządzeń (świetliki, klimatyzatory, centrale wentylacyjne, kanały wentylacyjne) przed skutkami wyładowań. Maszt dedykowany do stawiania na podstawach betonowych lub montażu do konstrukcji przy zastosowaniu odpowiednich uchwytów w zależności od miejsca mocowania. Maszt wykonany jest z aluminium.

NR KAT.	TYP	Wysokość masztu	A	B	C	D
24402009	244.020 AL	2	1990	Ø12	45	M12
24401509	244.015 AL	1,5	1490	Ø12	45	M12
24401009	244.010 AL	1	1000	Ø12	45	M12

Maszt odgromowy teleskopowy 2,5 - 4 m

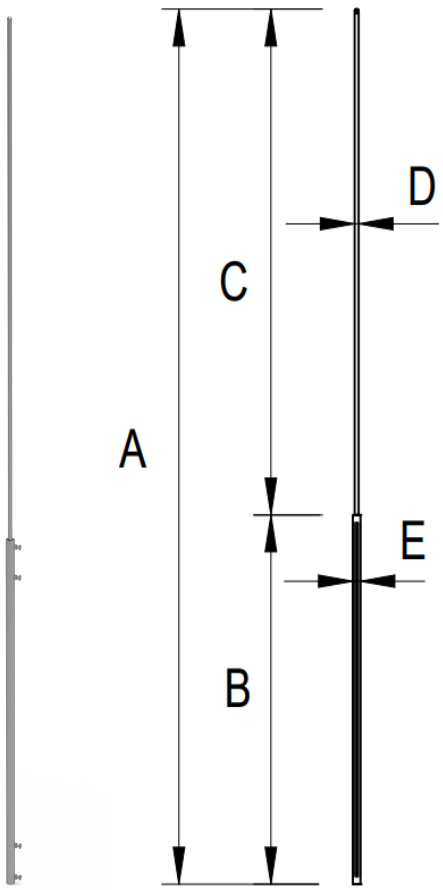

Służy do ochrony metalowych elementów dachu lub urządzeń (świetliki, klimatyzatory, centrale wentylacyjne, kanały wentylacyjne) przed skutkami wyładowań. Teleskopowa konstrukcja pozwala na intuicyjny, sprawny i pewny montaż. Maszt dedykowany do stawiania na podstawach betonowych lub montażu do konstrukcji przy zastosowaniu dedykowanego uchwytu *66000305*. Maszt wykonany jest z aluminium, a kompaktowe opakowanie złożonego masztu to bezpieczne składowanie oraz łatwiejsza logistyka.

NR KAT.	TYP	Wysokość masztu	A	B	C	D	E	Śruby montażowe
24404009	244.040 T AL	4	3860	1990	1870	Ø12	22,5	M8x16
24403509	244.035 T AL	3,5	3360	1490	1870	Ø12	22,5	M8x16
24403009	244.030 T AL	3	2860	1490	1370	Ø12	22,5	M8x16
24402509	244.025 T AL	2,5	2370	1000	1370	Ø12	22,5	M8x16

Maszt odgromowy teleskopowy 3,5 - 7 m

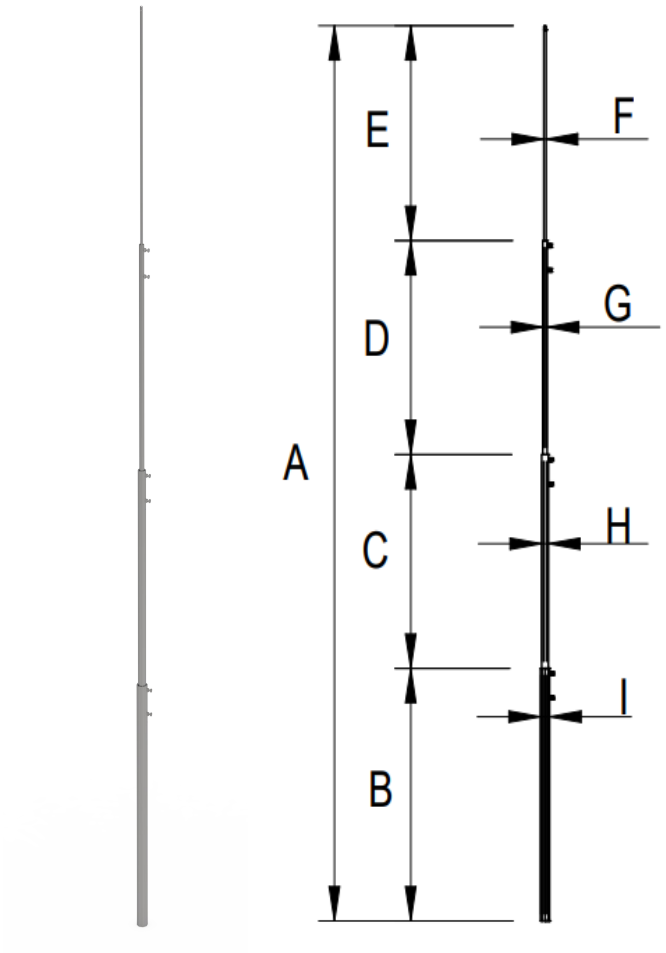

Służy do ochrony metalowych elementów dachu lub urządzeń (świetliki, klimatyzatory, centrale wentylacyjne, kanały wentylacyjne) przed skutkami wyładowań. Teleskopowa konstrukcja pozwala na intuicyjny, sprawny i pewny montaż. Maszt dedykowany do stosowania w komplecie z trójnogiem *66413002* lub montażu do konstrukcji przy zastosowaniu dedykowanego uchwytu *66000405*. Maszt wykonany jest z aluminium, a kompaktowe opakowanie złożonego masztu to bezpieczne składowanie oraz łatwiejsza logistyka.

NR KAT.	TYP	Wysokość masztu	A	B	C	D	E	F	G	H	I	Śruby montażowe
62107009	62.70 T AL	7	6995	1975	1825	1825	1380	Ø10	18	28	38	M8x16
62106509	62.65 T AL	6,5	6500	1810	1825	1825	1380	Ø10	18	28	38	M8x16
62106009	62.60 T AL	6	6000	1810	1660	1660	880	Ø10	18	28	38	M8x16
62105509	62.55 T AL	5,5	5610	1680	1530	1530	880	Ø10	18	28	38	M8x16
62105009	62.50 T AL	5	5085	1535	1385	1385	880	Ø10	18	28	38	M8x16
62104509	62.45 T AL	4,5	4515	1315	1165	1165	880	Ø10	18	28	38	M8x16
62104009	62.40 T AL	4	4020	1150	1000	1000	880	Ø10	18	28	38	M8x16
62103509	62.35 T AL	3,5	3510	980	830	830	880	Ø10	18	28	38	M8x16

Trójnóg do masztów odgromowych teleskopowych

Służy do zamocowania wolnostojącego masztu odgromowego na podstawach betonowych. Ergonomiczna i rozkładana konstrukcja trójnogu to niższe koszty magazynowania, większa ilość produktów na tej samej powierzchni składowej oraz efektywniejszy transport do klientów końcowych. Wszystko to przy zachowaniu prostoty, która optymalizuje czas i daje pewność zachowania poprawności instalacji. Wytrzymała konstrukcja trójnogu wykonana jest ze stali ocynkowanej ogniowo.

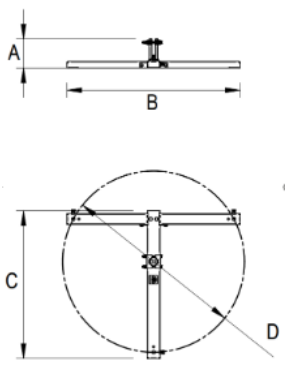



NUMER KATALOGOWY	TYP	A	B	C	D
66413002	65.1 T	160	935	800	Ø 980

Podstawa betonowa duża

Służy do stabilnego montażu masztów teleskopowych na dachach budynków i w innych miejscach, gdzie wymagany jest montaż masztu wolnostojącego. Dzięki odpowiedniej masie zapewnia wysoką stabilność konstrukcji oraz bezpieczeństwo użytkowania. Podstawa wykonana jest z wysokiej jakości betonu, odpornego na warunki atmosferyczne i uszkodzenia mechaniczne. Zalecamy stosowanie podkładek pod podstawy betonowe *44408208* oraz *94308022* dla dachów pokrytych papą, a *94308021* dla dachów pokrytych membraną. Konstrukcja podstawy betonowej pozwala na łatwy transport oraz szybki montaż w miejscu instalacji.

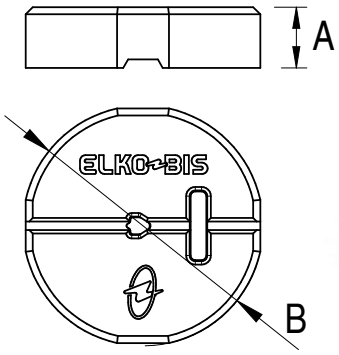

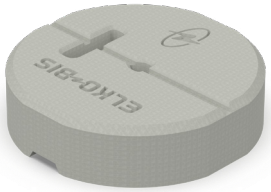

NUMER KATALOGOWY	TYP	A	B	Waga
44311311	43.113	86	Ø340	16,5 kg

Podstawa betonowa mała

Służy do stabilnego montażu masztów teleskopowych na dachach budynków i w innych miejscach, gdzie wymagany jest montaż masztu wolnostojącego. Dzięki odpowiedniej masie zapewnia wysoką stabilność konstrukcji oraz bezpieczeństwo użytkowania. Podstawa wykonana jest z wysokiej jakości betonu, odpornego na warunki atmosferyczne i uszkodzenia mechaniczne. Zalecamy stosowanie podkładek pod podstawy betonowe *94308022* dla dachów pokrytych papą, a *94308021* dla dachów pokrytych membraną. Konstrukcja podstawy betonowej pozwala na łatwy transport oraz szybki montaż w miejscu instalacji.

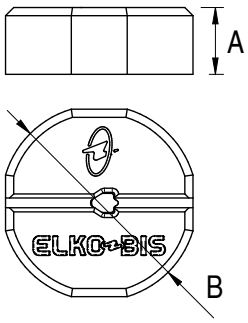

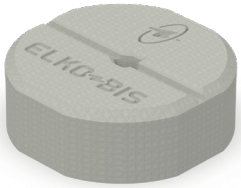

NUMER KATALOGOWY	TYP	A	B	Waga
44311411	43.114	82	Ø240	8 kg

Zestaw montażowy do podstaw betonowych dla masztów 1 - 2 m

Służy do montażu podstaw betonowych do masztu odgromowego teleskopowego 1 - 2 m. Właściwy dobór zestawu uzależniony jest od ilości poziomów podstaw betonowych.

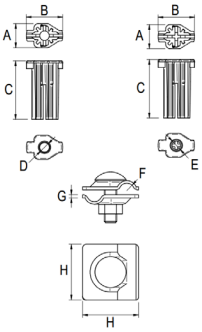



NR. KAT	TYP	Liczba poziomów podstaw	A	B	C	D	E	F	G	H
23001099	230.1P	1	27,5	41,5	67	Ø12,5	M12	Ø8-10	2,5	45
23002099	230.2P	2	27,5	41,5	67	Ø12,5	M12	Ø8-10	2,5	45

Zestaw montażowy do podstaw betonowych dla masztów 2,5 - 4 m

Służy do montażu podstaw betonowych do masztu odgromowego teleskopowego 2,5 - 4 m. Właściwy dobór zestawu uzależniony jest od ilości poziomów podstaw betonowych.

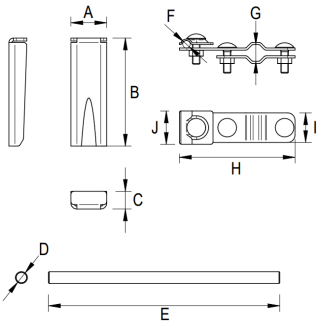



NUMER KAT.	TYP	Liczba poz. podstaw	A	B	C	D	E	F	G	I	J	H
23101002	231.1P	1	24	73	12	Ø12	220	Ø8-10	23	40	45	155
23102002	231.2P	2	24	73	12	Ø12	300	Ø8-10	23	40	45	155
23103002	231.3P	3	24	73	12	Ø12	390	Ø8-10	23	40	45	155
23104002	231.4P	4	24	73	12	Ø12	480	Ø8-10	23	40	45	155
23105002	231.5P	5	24	73	12	Ø12	560	Ø8-10	23	40	45	155

Zestaw montażowy do podstaw betonowych dla masztów na trójnogu

Służy do montażu podstaw betonowych do masztu odgromowego teleskopowego na trójnogu. Właściwy dobór zestawu uzależniony jest od ilości poziomów podstaw betonowych.

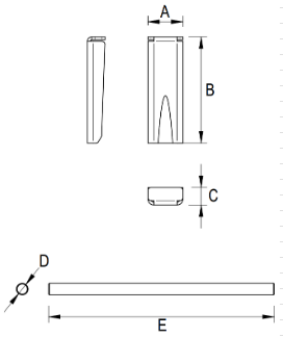



NUMER KAT.	TYP	Liczba poz. podstaw	A	B	C	D	E
23201002	232.1P	1	24	73	12	Ø16	220
23202002	232.2P	2	24	73	12	Ø16	300
23203002	232.3P	3	24	73	12	Ø16	390
23204002	232.4P	4	24	73	12	Ø16	480
23205002	232.5P	5	24	73	12	Ø16	560

Złącze małe do masztów odgromowych teleskopowych 2,5 - 4 m

Służy do podłączenia drutu odgromowego do masztu odgromowego teleskopowego 2,5 - 4 m.

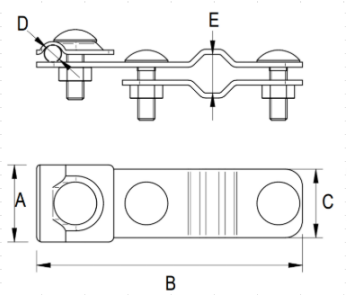

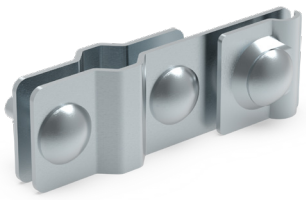

NUMER KATALOGOWY	TYP	A	B	C	D	E
44019205	44019205	45	155	40	Ø 8-10	23

Uchwyt do masztów odgromowych teleskopowych 2,5 - 4 m

Służy do mocowania masztów odgromowych teleskopowych 2,5 - 4 m do ścian budynków lub konstrukcji. Złącze do podłączenia drutu odgromowego w zestawie. UWAGA: Realizujemy nietypowe zamówienia uchwytów dopasowanych odpowiednio do wymiarów konstrukcji na dachu. W celu uzgodnienia wymiarów i ceny prosimy o kontakt mailowy: **techniczny@elkobis.com.pl**.

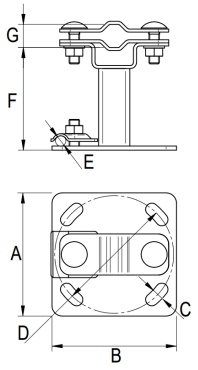



NR. KAT	TYP	A	B	C	D	E	F	G
66000305	66000305	120	120	12	Ø 114	Ø 8-10	100	23

Uchwyt do masztów odgromowych teleskopowych 3,5 - 7 m

Służy do mocowania masztów odgromowych teleskopowych 3,5 - 7 m do ścian budynków lub konstrukcji. Złącze do podłączenia drutu odgromowego w zestawie. UWAGA: Realizujemy nietypowe zamówienia uchwytów dopasowanych odpowiednio do wymiarów konstrukcji na dachu. W celu uzgodnienia wymiarów i ceny prosimy o kontakt mailowy: **techniczny@elkobis.com.pl**.

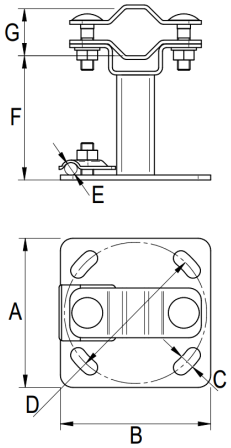



NR. KAT	TYP	A	B	C	D	E	F	G
66000405	66000405	120	120	12	Ø 114	Ø 8-10	100	38