KARTA KATALOGOWA
Radarowy czujnik ruchu

INSTALUJ Z NAJLEPSZYMI
www.pawbol.pl

Nr kat.	Napięcie zasilania	Moc znamionowa	Obciążenie znamionowe	Moc promie-niowania fali	Częstotliwość fali	Kąt działania w pozycji na suficie	Temperatura otoczenia
D.3407M	220-240V AC ~50-60Hz	0,9W	1200W	<10 mW	5,8 GHz	180°	-15 do +60°C

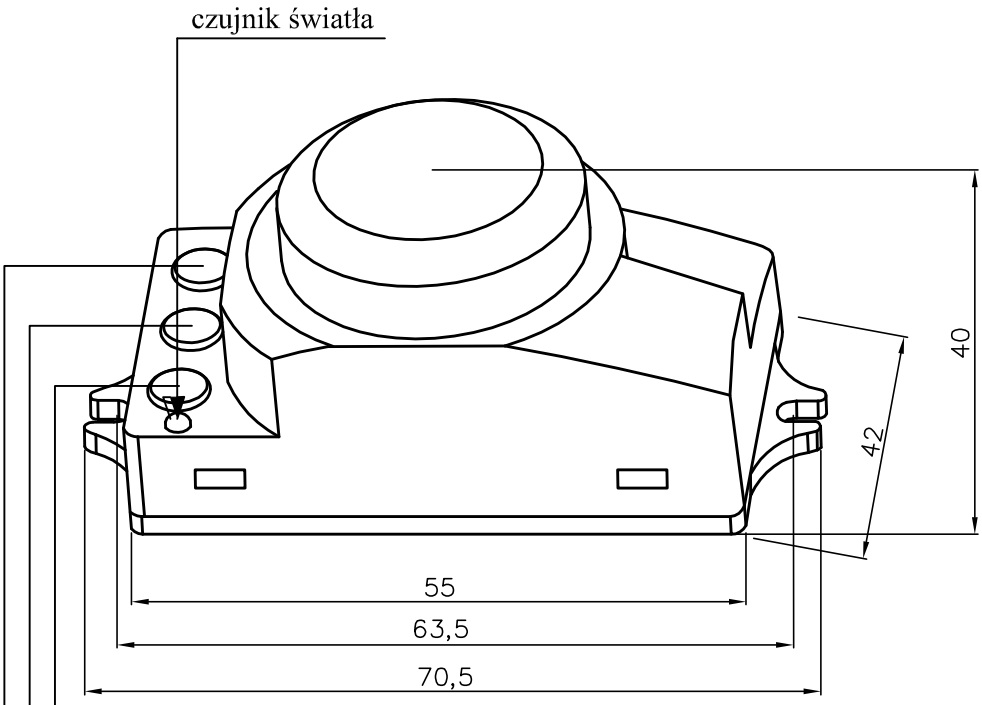

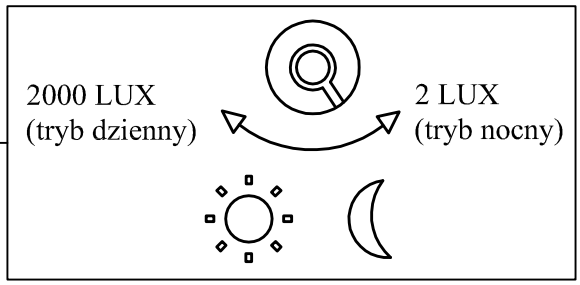

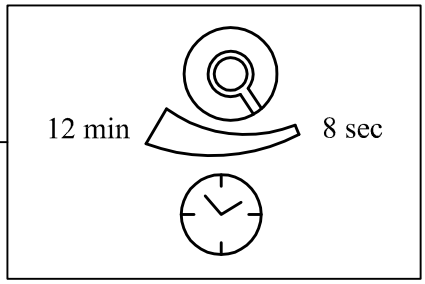

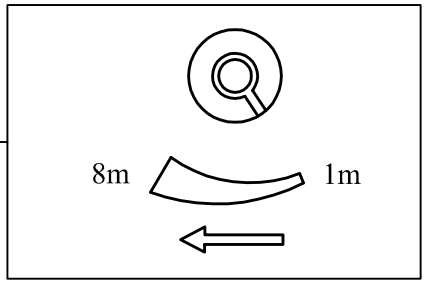

Norma: PN-EN 60669-1
PN-EN 60669-2-1