SIEMENS

Karta informacyjna 3SU1100-1HB20-1PG0



Przycisk grzybkowy awaryjnego zatrzymania, 22 mm, okrągły, tworzywo sztuczne, czerwony, 40 mm, zatrzask automatyczny, zgodnie z EN ISO 13850, odryglowanie obrotowe, z żółtą podkładką, napis: EMERGENCY STOP, z uchwytem, 1NC, 1NC, przyłącze śrubowe

Nazwa markowa produktu	SIRIUS ACT
oznaczenie produktu	Przycisk grzybkowy ZATRZYMANIE AWARYJNE
wykonanie produktu	Kompletne urządzenie
oznaczenie typu produktu	3SU1
Linia produktów	tworzywo sztuczne, czarny, 22 mm
numer artykułu producenta	
● dostarczonego bloku styków na pozycji 1	3SU1400-1AA10-1CA0
● dostarczonego bloku styków na pozycji 2	3SU1400-1AA10-1CA0
● dostarczonego uchwytu	3SU1500-0AA10-0AA0
● dostarczonego elementu wykonawczego	3SU1000-1HB20-0AA0
● dostarczonych akcesoriów	3SU1900-0BC31-0DA0
Obudowa	
Liczba punktów sterowniczych	1
Element uruchamiajacy	
konstrukcja mechanizmu napędowego	zatrzask automatyczny,
sposób działania napędu	Bez samopowrotu
rozszerzenie produktu opcjonalny element świecący	Nie
kolor napędu	czerwony
materiał napędu	Tworzywo
Kształt napędu	Okrągły
średnica zewnętrzna napędu	40 mm
Liczba bloków styków	2
Rodzaj urządzenia otwierającego	Odblokowanie przez obrót
Pierścień frontowy	
element składowy produktu pierścień metalowy	Nie
Uchwyt	
materiał uchwytu	Tworzywo
Wyświetlacz	
Liczba bloków LED	0
Ogólne dane techniczne	
funkcja produktu	
● wymuszone otwarcie	Tak
● funkcja ZATRZYMANIE AWARYJNE	Tak
● funkcja ZATRZYMANIE AWARYJNE	Tak
element składowy produktu element świecący	Nie
napięcie izolacji wartość znamionowa	500 V

Zmiany zastrzeone
© Copyright Siemens

stopień zanieczyszczenia	3
rodzaj napięcia napięcia roboczego	AC/DC
wytrzymałość na napięcie udarowe wartość znamionowa	6 kV
Stopień ochrony IP	IP66, IP67, IP69(IP69K)
stopień ochrony IP zacisku przyłączeniowego	IP20, dokręcona śruba zacisku
Stopień ochrony NEMA	1, 2, 3, 3R, 4, 4X, 12, 13
odporność na wstrząsy	
● **zgodnie z IEC 60068-2-27**	Półfala sinusoidalna 15 g / 11 ms
● do aplikacji kolejowych zg. z DIN EN 61373	Kategoria 1, Klasa B
wytrzymałość zmęczeniowa	
● **zgodnie z IEC 60068-2-6**	10 ... 500 Hz: 5 g
● do aplikacji kolejowych zg. z DIN EN 61373	Kategoria 1, klasa B
częstotliwość przełączania maksymalny	600 1/h
żywotność mechaniczna (liczba cykli łączeniowych) typowy	300 000
żywotność elektryczna (cykle łączeniowe) typowa	300 000
prąd termiczny	10 A
oznaczenie środków roboczych zgodnie z IEC 81346-2:2009	S
prąd ciągły charakterystyki C wyłącznika silnikowego	10 A; Dla prądu zwarciowego poniżej 400 A
prąd ciągły szybkiego bezpiecznika DIAZED	10 A
Prąd ciągły wkładki bezpiecznikowej DIAZED gG	10 A
Dyrektywa RoHS (dzień/miesiąc/rok)	10/01/2014
Waga netto na jedn.	86,5 g
napięcie robocze	
● przy AC	
— przy 50 Hz wartość znamionowa	5 ... 500 V
— przy 60 hz wartość znamionowa	5 ... 500 V
● **przy DC wartość znamionowa**	5 ... 500 V
Elektronika mocy	
niezawodność styku	Jedna awaria styku na 100 milionów cykli przełączeniowych (17 V, 5 mA), jedna awaria styku na 10 milionów (5 V, 1 mA)
Obwód pomocniczy	
Wykonanie styku styków pomocniczych	Stop srebra
liczba zestyków rozwiernych dla styków pomocniczych	2
liczba zestyków zwiernych dla styków pomocniczych	0
Przyłącza/ Zaciski	
wykonanie przyłącza elektrycznego	
● modułów i akcesoriów	Przyłącze śrubowe
rodzaj przekrojów poprzecznych możliwych do podłączenia przewodów	
● jednożyłowy z tulejką kablową	2x (0,5 ... 0,75 mm²)
● jednożyłowy bez tulejki kablowej	2x (1,0 ... 1,5 mm²)
● typu linka z tulejką kablową	2x (0,5 ... 1,5 mm²)
● typu linka bez tulejki kablowej	2x (1,0 ... 1,5 mm²)
● przy przewodach AWG	2x (18 ... 14)
moment dokręcenia śrub w uchwycie	1 ... 1,2 N·m
moment dokręcania zestyków pomocniczych w przyłączu śrubowym minimalny ... moment dokręcenia dla styków pomocniczych przy zacisku śrubowym maksymalny	0,8 ... 0,9 N·m
Dane związane z bezpieczeństwem	
funkcja produktu nadaje się do funkcji bezpieczeństwa	Tak
Okres użytkowania maksymalny	20 a
kontrola okres użytkowania związany z zużyciem konieczne	Tak
Udział niebezpiecznych awarii z wysokim współczynnikiem przywołania zg. z SN 31920	20 %
Wartość B10 z wysokim współczynnikiem przywołania zg. z SN 31920	100 000
ISO 13849	
typ urządzenia zgodnie z ISO 13849-1	3
IEC 61508	
Rodzaj urządzenia bezpiecznego zg. z IEC 61508-2	Typ A

© Copyright Siemens

Wartość T1 dla testowego interwału lub czasu życia zgodnie z IEC 61508	20 a
Warunki środowiska	
temperatura otoczenia	
● podczas pracy	-25 ... +70 °C
● podczas magazynowania	-40 ... +80 °C
Kategoria środowiskowa podczas pracy zg. z IEC 60721	3M6, 3S2, 3B2, 3C3, 3K6 (w przypadku względnej wilgotności powietrza w zakresie 10 ... 95%, kondensacja podczas pracy niedozwolona w przypadku wszystkich urządzeń za tablicą przednią)
Instalacja/ Mocowanie/ Wymiary	
rodzaj montażu	montaż do płyty czołowej
● modułów i akcesoriów	montaż do płyty czołowej
wysokość	40 mm
szerokość	30 mm
Kształt otworu instalacyjnego	Okrągły
Średnica montażowa	22,3 mm
dodatnia tolerancja średnicy montażowej	0,4 mm
wysokość montażowa	46,4 mm
szerokość montażowa	75 mm
głębokość montażowa	70,6 mm
Akcesoria	
Liczba etykiet podkładkowych	1
oznaczenie tabliczki podkładkowej	EMERGENCY STOP
kolor etykiety podkładkowej	Żółty
Environmental footprint	
deklaracja środowiskowa produktu(EPD)	Tak
współczynnik ocieplenia globalnego [eq CO2] ogółem	0,787 kg
współczynnik ocieplenia globalnego [eq CO2] podczas produkcji	0,566 kg
współczynnik ocieplenia globalnego [eq CO2] podczas eksploatacji	0,235 kg
współczynnik ocieplenia globalnego [eq CO2] po End of Life	-0,015 kg
Ekoprofil Siemens (SE)	Siemens EcoTech
Zezwolenia Certyfikaty	
deklaracja środowiskowa produktu	
● współczynnik ocieplenia globalnego [eq CO2] / podczas produkcji	0.566 kg
● współczynnik ocieplenia globalnego [eq CO2] / podczas eksploatacji	0.235 kg
● współczynnik ocieplenia globalnego [eq CO2] / po End of Life	-0.0145 kg
● współczynnik ocieplenia globalnego [eq CO2] / ogółem	0.787 kg

Environment

Environmental Confirmations

General Product Approval

General Product Approval

Test Certificates

Type Test Certificates/Test Report

Special Test Certificate

Maritime application

Maritime application

other

Confirmation

Zmiany zastrzeone
© Copyright Siemens

Więcej informacji

Informacje dotyczące opakowania
Informacje dotyczące opakowania
Information for data generation and storage
https://support.industry.siemens.com/cs/ww/en/view/109995012
Information- and Downloadcenter
https://www.siemens.com/ic10
Industry Mall (System zamawiania online)
https://mall.industry.siemens.com/mall/pl/pl/Catalog/product?mlfb=3SU1100-1HB20-1PG0
CAx-Online-Generator
https://support.automation.siemens.com/WW/CAXorder/default.aspx?lang=en&mlfb=3SU1100-1HB20-1PG0
Service&Support
https://support.industry.siemens.com/cs/ww/en/ps/3SU1100-1HB20-1PG0
Image database (product images, 2D dimension drawings, 3D models, device circuit diagrams, EPLAN macros, ...)
https://www.automation.siemens.com/bilddb/cax_de.aspx?mlfb=3SU1100-1HB20-1PG0&lang=en

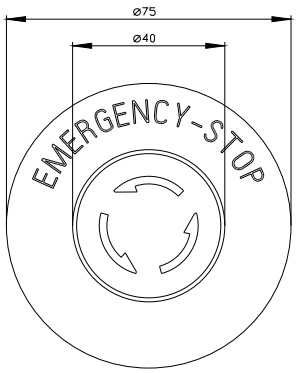

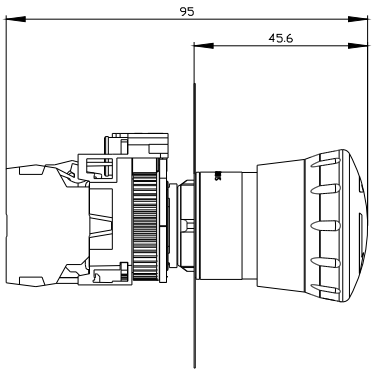

Zmiany zastrzeone
© Copyright Siemens

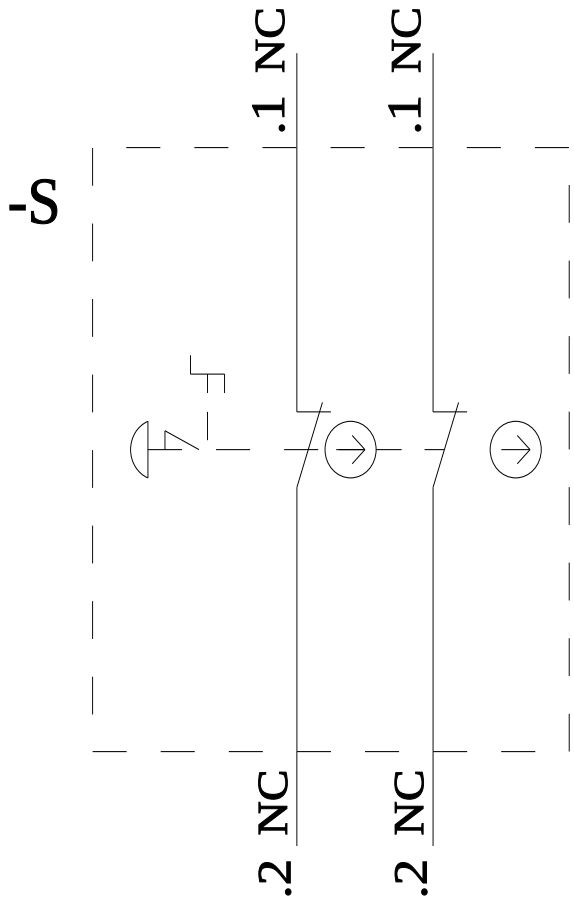

Ostatnia zmiana: 19.09.2026

Zmiany zastrzeone
© Copyright Siemens