HENSEL



DE 9340

IP 55

4 mm²

- Puszka odgałęźna do instalacji wewnętrznych
- bez zacisków
- Wymiary w. x sz. x. gł.: 98 x 98 x 55 mm

WŁAŚCIWOŚCI ELEKTRYCZNE

Napięcie znamionowe izolacji: U_i = 690 V

DANE POŁĄCZENIA

WEJŚCIA KABLOWE

Wpusty przewodów:

Liczba wpustów przewodów	Rodzaj wpustu przewodów	Obszar uszczelniania wpustu przewodów	Miejsce wpustu przewodu
10	elastyczne dławnice membranowe	6 mm - 18 mm	ściana
1	elastyczne dławnice membranowe	6 mm - 18 mm	podłoga

WŁAŚCIWOŚCI MECHANICZNE

Z 2 elementami odciążenia naciągu do opasek kablowych o szerokości do 6,5 mm
Rodzaj mocowania pokrywy: Wkręcane
Dostarczona akcesoria: Zaślepka, Odciążenia kabla do opaski kablowej

Stopień ochrony IP:	IP55
Wytrzymałość na uderzenia:	IK07
Możliwość plombowania bez akcesoriów:	Nie

WARUNKI ŚRODOWISKOWE

Miejsce montażu:	Do instalacji osłoniętej
Maksymalna temperatura otoczenia 24 godz.:	35 °C
Temperatura otoczenia:	-25 °C do +40 °C
Względna wilgotność powietrza:	≤ 50% w temp. 40°C, ≤ 100% w temp. 25°C

WŁAŚCIWOŚCI MATERIAŁU

Materiał:	Polipropylen
Próba rozżarzonego drutu zgodnie z IEC 60695-2-11:	750 °C
UL 94:	V-2
Odporność na temperaturę:	-25 °C do +80 °C
Nie zawiera halogenów:	Tak
bezsilikonowe:	Tak

WYMIARY

Wysokość:	98 mm
Szerokość:	98 mm
Głębokość:	55 mm
Masa netto:	0,118 kg
Wysokość montażowa:	79 mm
Szerokość montażowa:	69 mm
Głębokość montażowa:	37 mm

Zezwolenia

Zgodność ze standardami: DIN EN 60670-1/-22, IEC 60670-1/-22

Certyfikaty:

Rodzaj certyfikatu	Numer certyfikatu
VDE	40049686

DANE DYSTRYBUCYJNE

Numer produktu:	62000267
EAN:	4012591602712
Jednostka opakowaniowa:	5
Numer taryfy celnej:	85369010
Klasa ETIM:	DYNAMIC: EC002600 - Box/housing for surface mounting on the wall/ceiling ETIM-8.0: EC002600 - Box/housing for surface mounting on the wall/ceiling ETIM-7.0: EC002600 - Box/housing for surface mounting on the wall/ceiling ETIM-6.0: EC002600 - Box/housing for surface mounting on the wall/ceiling ETIM-5.0: EC002600 - Box/housing for surface mounting on the wall/ceiling ETIM-4.0: EC002600 - Box/housing for surface mounting on the wall/ceiling

UWAGA

Przy zastosowaniu dołączonej zatyczki podany rodzaj ochrony nie zostaje zmieniony.

TEKSTY OFERT

Puszki rozgałęźne wg IEC 60670-22 z elastycznymi membranami uszczelniającymi do dławnic. Nadaje się do pomieszczeń i do chronionej instalacji na zewnątrz według DIN VDE 0100, część 737. Dla temperatury otoczenia maksymalnie +40°C i minimalnie -25°C, dla wilgotności względnej 50% w temp. +40°C lub 100% w temp. +25°C. Materiał o odporności na temperaturę od -25°C do +70°C, palność zgodnie z VDE 0471, część 2 – test drutu żarowego 750°C, UL Subject 94 V-2. Klasa ochrony zgodnie z normą IEC 60529: IP 55. Napięcie znamionowe izolacji: 690 V. Materiał: Termoplast, bez halogenu i silikonu. Kolor: szary, RAL 7035. Śruby mocujące pokrywę wykonane ze stali nierdzewnej V2A. Produkt: HENSEL DE.
Przekrój znamionowy: 4 mm², wymiary wys. x szer. x głęb. 98 x 98 x 55 mm

RYSUNKI

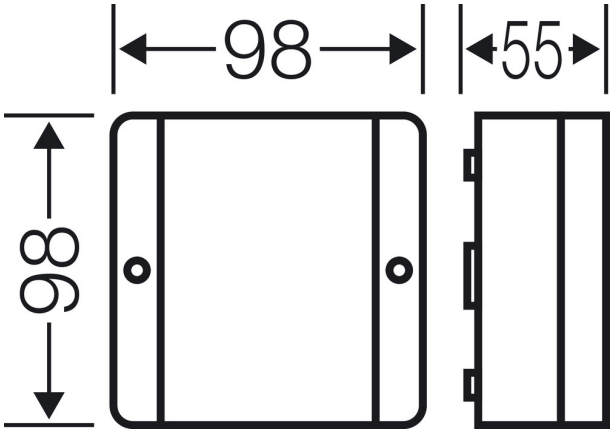

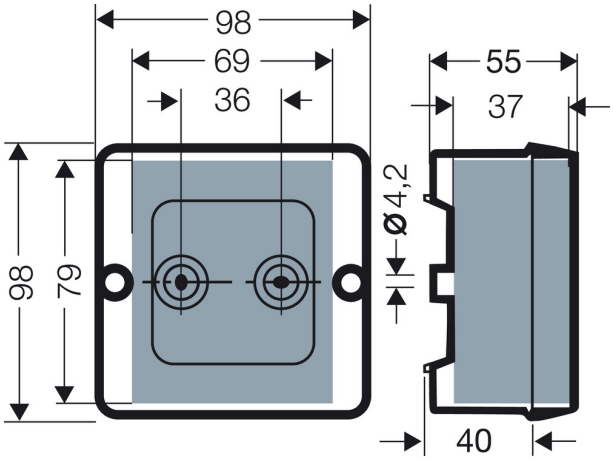
98
69
36
55
37
Ø4,2
98
79
40

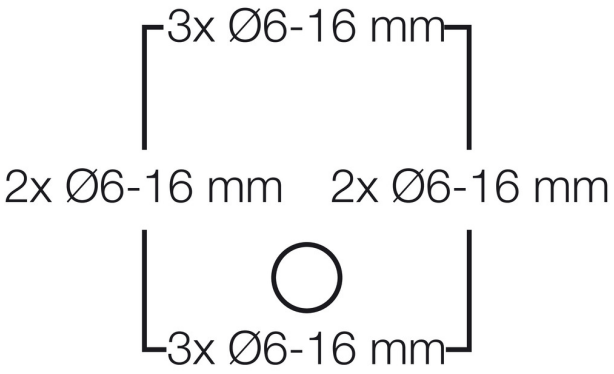
3x Ø6-16 mm
2x Ø6-16 mm
2x Ø6-16 mm
3x Ø6-16 mm