UK1... Uchwyt kablowy

E90 System E-90

Informacje

Zastosowanie
Mocowanie kabli do drabinek DF..., DU..., DS..., drabinek pionowych, szczebli SDOC..., SMSP... i ceowników montażowych CMS...41H21

Materiał
FP - cynkowanie metodą cynku płatkowego PN-EN ISO 10683:2018-11
Na zamówienie:
E - stal nierdzewna

Dodatkowe informacje
– zaleca się stosowanie rynien ochronnych RO1



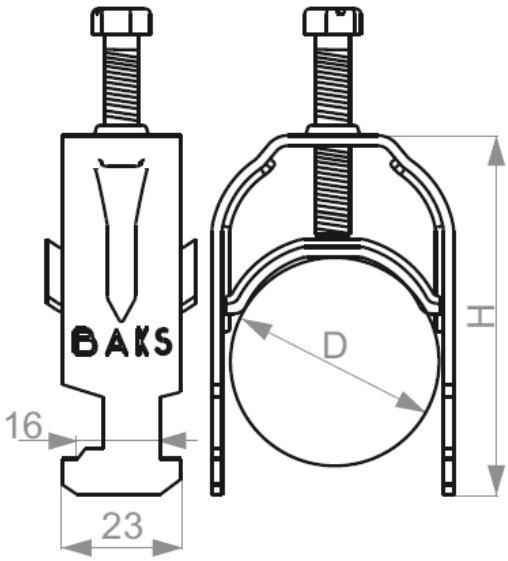

Wersje

Symbol	Numer katalogowy	Wymiar Dmin (mm)	Wymiar Dmax (mm)	Wymiar H (mm)	Waga 1 szt. (kg)	Ilość (szt.)
UK1/UKO1/8-12	404200	8	12	39	0,03	150
UK1/UKO1/12-16	404300	12	16	43	0,05	150
UK1/UKO1/16-22	402300	16	22	52	0,05	150
UK1/UKO1/22-28	402400	22	28	59	0,06	150
UK1/UKO1/28-34	402500	28	34	64	0,07	100
UK1/UKO1/34-40	402600	34	40	70	0,08	100
UK1/UKO1/40-46	402700	40	46	79	0,10	100
UK1/UKO1/46-52	402800	46	52	90	0,11	100
UK1/UKO1/52-58	402850	52	58	95	0,12	100
UK1/UKO1/58-64	402900	58	64	99	0,13	100
UK1/UKO1/64-70	404000	64	70	105	0,14	100

Przykłady

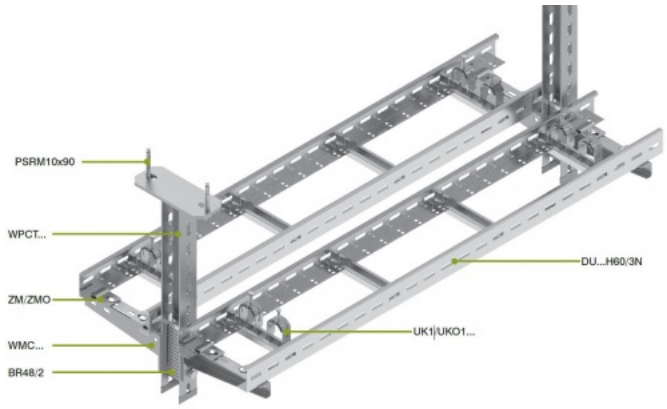

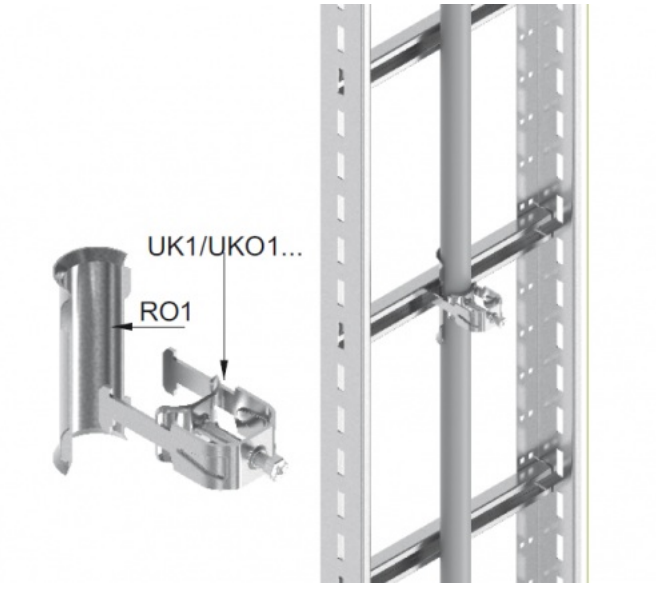



Drabina DM
+ UK1

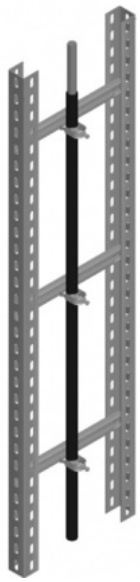

Drabina DDM
+ UK1

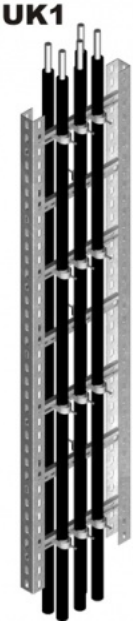

Drabina DDH
+ UK1



Drabina DSH
+ UK1

