KBJ...H60 Korytko

1,0 Grubość blachy: 1,0 mm

E90 System E-90

Informacje

Zastosowanie
Prowadzenie trasy kablowej

Uwaga
System bezłącznikowy. Opcja łączenia koryt poprzez wsunięcie jedno w drugie i skręcenie. Stosowanie łączników zaleca się tylko przy dużych obciążeniach.



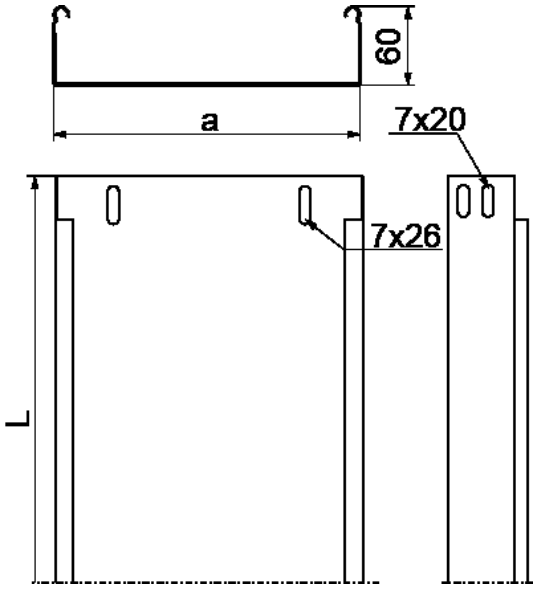

Materiał
S - stal cynkowana met. Sendzimira PN-EN 10346:2015-09
Na zamówienie:
F - stal cynkowana metodą zanurzeniową PN-EN ISO 1461:2023-02
E - stal nierdzewna
L - lakierowanie w standardowej palecie RAL

Dodatkowe informacje
– system bezłącznikowy - łączenie koryt poprzez wsuwanie jednego w drugie i skręcenie śrubami SGKM6x12 lub SGM6x12
– w przypadku zastosowania zamiennika o innej wysokości, wszystkie elementy systemu muszą nadążać za tym parametrem
– E90 dla KBJ dotyczy szerokości 100-400 mm

Wersje

Symbol	Numer katalogowy	Wymiar a (mm)	Wymiar L (mm)	Ciężar 1mb (kg)	Ilość w opakowaniu (m. b.) (szt. / m. b.)	Przekrój użyteczny (mm^2)
KBJ50H60/3	162024	50	3 000	1,42	4 / 12	2 900
KBJ100H60/3	162210	100	3 000	1,87	4 / 12	5 800
KBJ150H60/3	162215	150	3 000	2,24	4 / 12	8 800
KBJ200H60/3	162220	200	3 000	2,62	4 / 12	11 800
KBJ300H60/3	162230	300	3 000	3,37	2 / 6	17 800
KBJ400H60/3	161640	400	3 000	4,12	2 / 6	23 800
KBJ500H60/3	161650	500	3 000	4,87	2 / 6	29 800
KBJ600H60/3	161660	600	3 000	5,63	2 / 6	35 800

Obciążenie

