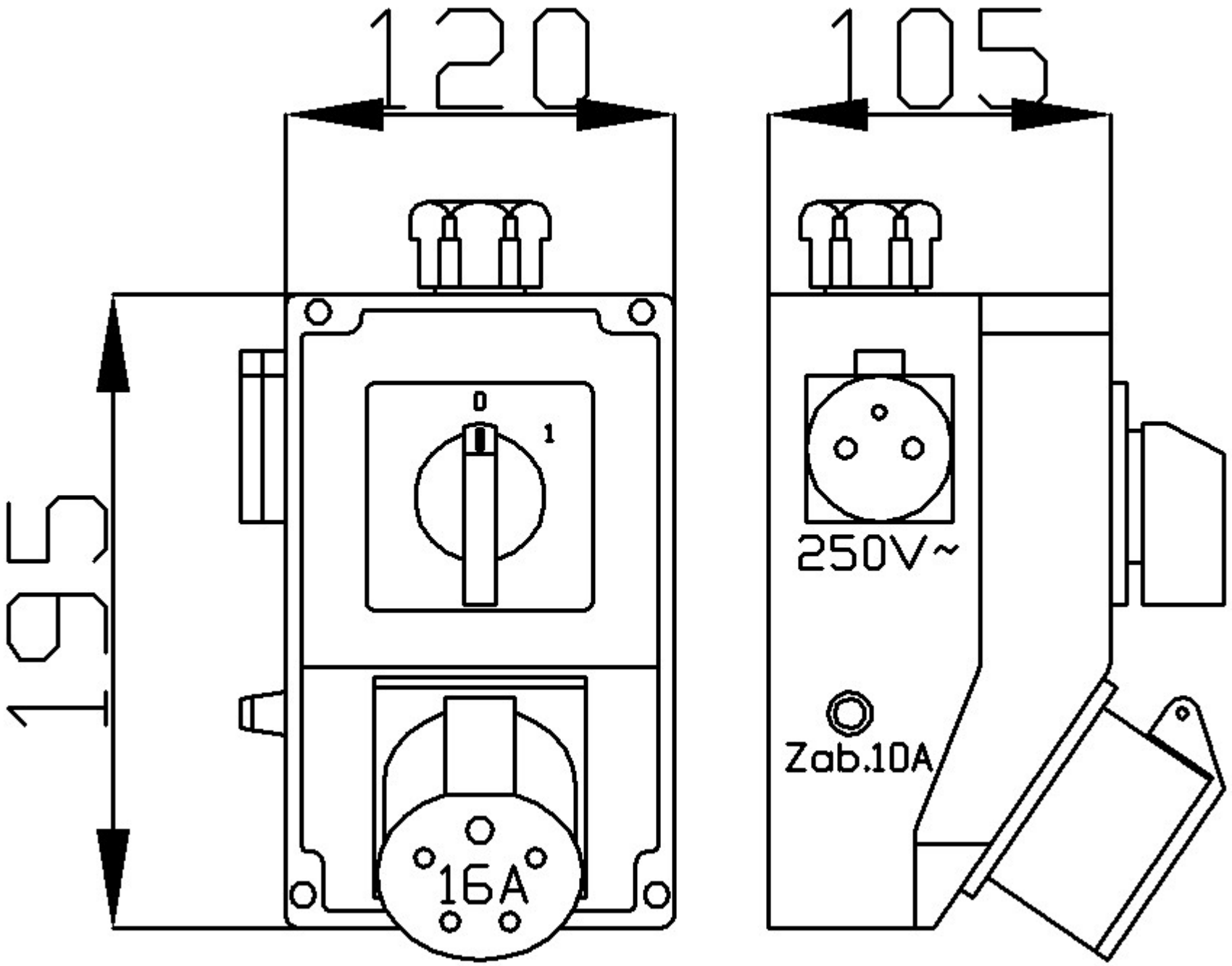
120
105
195
0
1
16A
250V~
Zab.10A