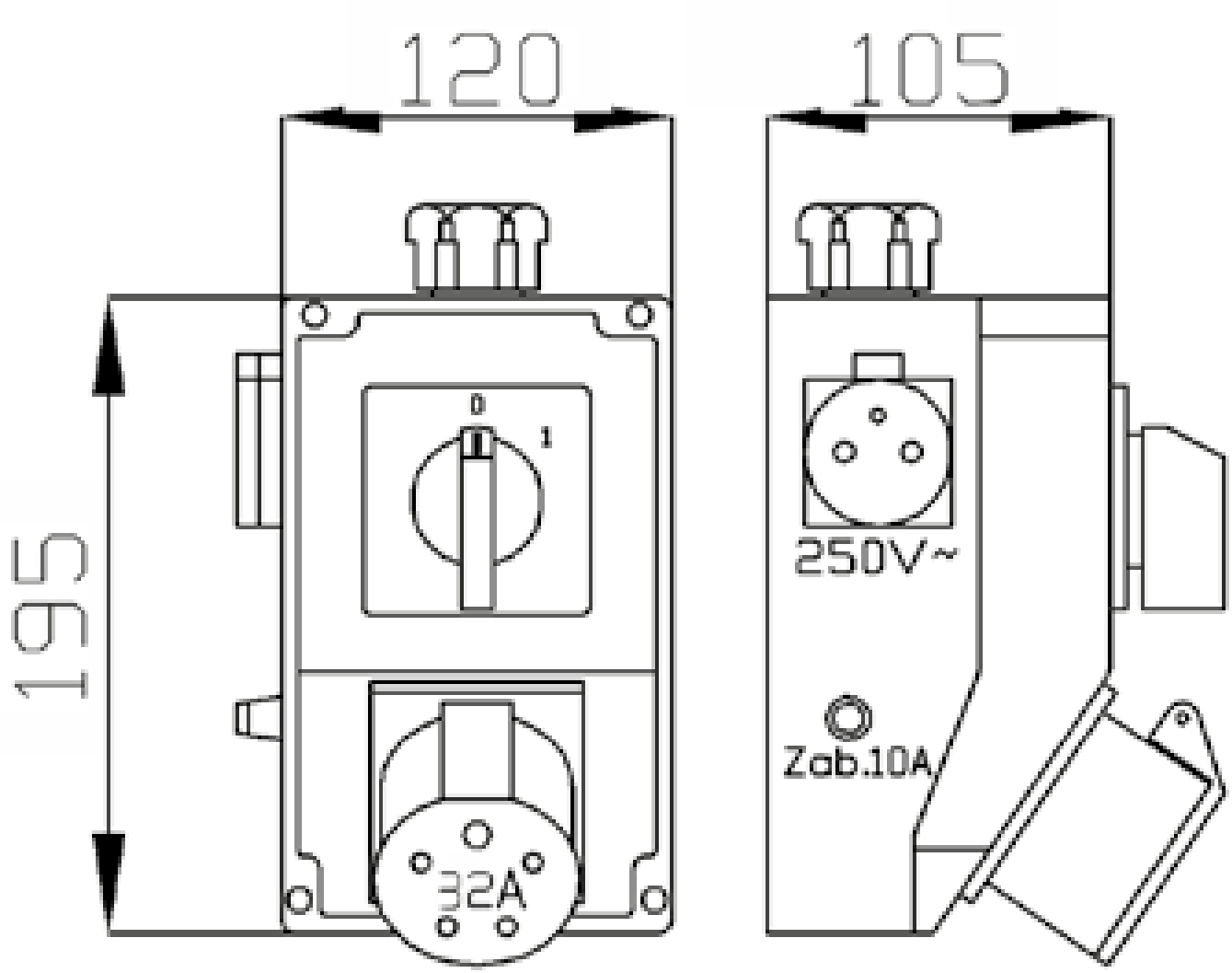
120
105
195
0
1
32A
250V~
Zab.10A