Wieszak, wspornik ścienno-stropowy TP



Wspornik TP z zaciskami do bezśrubowego mocowania korytek siatkowych.
Jeżeli wspornik jest montowany bezpośrednio na ścianie lub jest przykręcany jeden do drugiego, wówczas z uwagi na stabilność zaleca się zastosowanie elementu dystansowego DS 4.

Typ	do szerokości mm	F w kN kN	Opak. szt.	Waga kg/100 szt.	Nr kat.
TPSAG 145 FS	100	1,5	50	33,000	**6366015**
TPSAG 195 FS	150	1	20	41,000	**6366023**
TPSAG 245 FS	200	0,9	20	48,000	**6366031**
TPSAG 345 FS	300	0,55	20	61,000	**6366066**
TPSAG 145 FT	100	1,5	50	33,000	**6366131**
TPSAG 195 FT	150	1	20	42,000	**6366135**
TPSAG 245 FT	200	0,9	20	49,000	**6366139**
TPSAG 345 FT	300	0,55	20	65,000	**6366143**
TPSAG 145 A2	100	1,5	50	32,000	**6366145**
TPSAG 195 A2	150	1	20	40,000	**6366146**
TPSAG 245 A2	200	0,9	20	47,000	**6366148**
TPSAG 345 A2	300	0,55	20	61,000	**6366149**

FS ocynkowane metodą Sendzimira **FT** ocynkowane metodą ogniowo-zanurzeniową

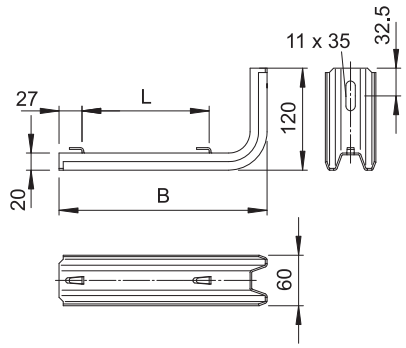

Typ	Wym. B mm	Wym. L mm
TPSAG 145 FS	145	50
TPSAG 195 FS	195	100
TPSAG 245 FS	245	150
TPSAG 345 FS	345	250
TPSAG 145 FT	–	50
TPSAG 195 FT	–	100
TPSAG 245 FT	–	150
TPSAG 345 FT	–	250
TPSAG 145 A2	145	50
TPSAG 195 A2	195	100
TPSAG 245 A2	245	150
TPSAG 345 A2	345	250

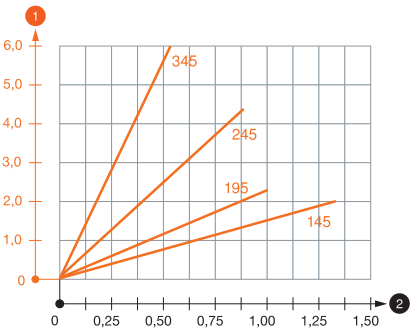

Diagram obciążenia wysięgnika TPSAG

1 Odchylenie końca wspornika przy dopuszczalnym obciążeniu wspornika

2 Dopuszczalne obciążenie wspornika w kN bez ciężaru montera

— Wykresy obciążeń dla różnych długości wsporników w mm

