Uchwyt do drutu „na felc”

Nr katalogowy:
99600101

Typ:
96.0

Wersja materiałowa:
(OC) Stal ocynkowana galwanicznie

Służy do prowadzenia drutu odgromowego po połączeniach zakładkowych blach pokryciowych.



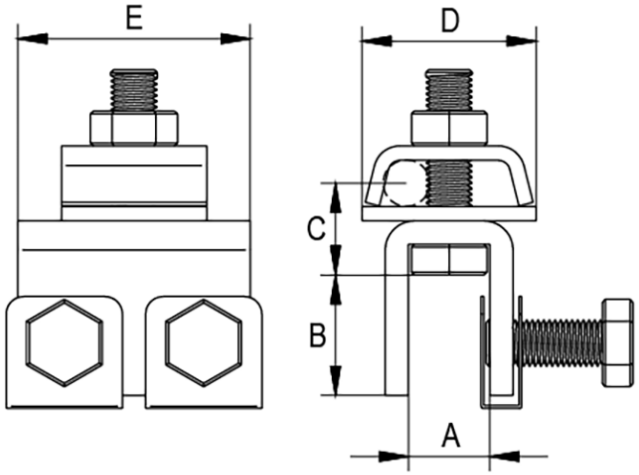

TYP	A	B	C	D	E
96.0	14	21	31,5	30	40

ELKO-BIS Systemy Odgromowe SP. z o.o.
ul. Swojczycka 38e, 51-501 Wrocław
tel. +48 71 330 69 20
elkobis@elkobis.com.pl

Dział techniczny
tel. +48 71 330 69 24,
techniczny@elkobis.com.pl

NIP: 895 20 11 110
KRS: 0000411989
elkobis.com.pl