Wkręt farmerski i podkładka

Nr katalogowy:
99800101

Typ:
98.1

Wersja materiałowa:
(OC) Stal ocynkowana galwanicznie

Wkręt farmerski i podkładka



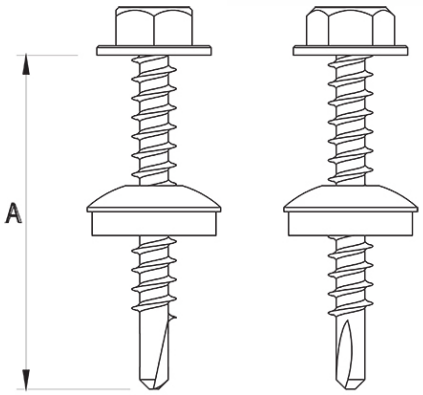

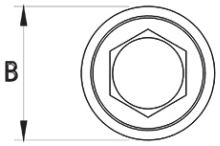

TYP	Rodzaj	Zastosowanie	A	B	Śruba
98.1	dodatkowa podkładka	uniwersalne	-	14	-

ELKO-BIS Systemy Odgromowe SP. z o.o.
ul. Swojczycka 38e, 51-501 Wrocław
tel. +48 71 330 69 20
elkobis@elkobis.com.pl

Dział techniczny
tel. +48 71 330 69 24,
techniczny@elkobis.com.pl

NIP: 895 20 11 110
KRS: 0000411989
elkobis.com.pl