Uchwyt naciągowy poziomy

Nr katalogowy:
98800101

Typ:
88.1

Wersja materiałowa:
(OC) Stal ocynkowana galwanicznie

Służy do wykonywania naprężanych zwodów poziomych. Uchwyt mocowany jest do ścian lub attyk za pomocą kotew. Do wykonania naciągu należy wykorzystać śruby rzymskie 93500401.



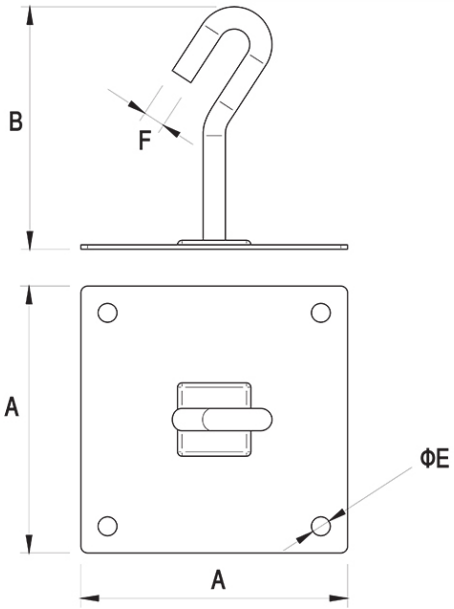

TYP	A	B	E	F
88.1	120	105	8	10

ELKO-BIS Systemy Odgromowe SP. z o.o.
ul. Swojczycka 38e, 51-501 Wrocław
tel. +48 71 330 69 20
elkobis@elkobis.com.pl

Dział techniczny
tel. +48 71 330 69 24,
techniczny@elkobis.com.pl

NIP: 895 20 11 110
KRS: 0000411989
elkobis.com.pl